ภาวะการหางานทำของผู้สำเร็จการศึกษา
รุ่นปีการศึกษา 2552

มหาวิทยาลัยเทคโนโลยีพระจอมเกล้าธนบุรี

งานวิจัยสถาบันและสารสนเทศ กองแผนงาน
สำนักงานอธิการบดี

คำนำ

ในการสำรวจภาวะการหางานทำของผู้สำเร็จการศึกษา รุ่นปีการศึกษา 2552 มหาวิทยาลัยเทคโนโลยีพระจอมเกล้าธนบุรี โดยงานวิจัยสถาบันและสารสนเทศ กองแผนงาน ได้ดำเนินการสำรวจสถานภาพการทำงานของผู้สำเร็จการศึกษา ทั้งในระดับปริญญาตรี และระดับบัณฑิตศึกษา ซึ่งจัดเก็บข้อมูลตั้งแต่วันที่ 15 กรกฎาคม 2553 ถึงวันที่ 11 พฤศจิกายน 2553 ด้วยการแจ้งบัณฑิตกรอกข้อมูลผ่านระบบ "ภาวะการมีงานทำของบัณฑิต" ซึ่งจัดทำโดยสำนักงานคณะกรรมการการอุดมศึกษา หลังจากนั้นได้แจ้งให้บัณฑิตทำการปรับปรุงข้อมูลการทำงานอีกครั้งผ่านทางสำนักคอมพิวเตอร์ และคณะวิชาต่างๆ เมื่อวันที่ 4 มกราคม 2554 ถึงวันที่ 10 เมษายน 2554 ในรายงานได้แสดงรายละเอียดของจำนวนผู้สำเร็จการศึกษา จำนวนผู้มีงานทำ ผู้ว่างงาน ประเภทของงานที่ทำ ความพอใจในงานที่ทำ สถานที่ตั้งที่ทำงาน เงินเดือนที่ได้รับจากการทำงาน การกระจายการทำงานของผู้สำเร็จการศึกษาสู่ภูมิภาคต่างๆ ระยะเวลาในการหางานทำ ตลอดจนปัญหาและอุปสรรคที่เกิดขึ้นจากการหางานทำ ทั้งนี้เพื่อใช้เป็นข้อมูลประกอบการวางแผนผลิตบุคลากร ให้ตรงกับความต้องการของตลาดแรงงาน และพัฒนาการจัดการศึกษาของมหาวิทยาลัยให้มีประสิทธิภาพยิ่งขึ้น

ผู้จัดทำ ขอขอบคุณผู้สำเร็จการศึกษาทุกท่าน ที่ให้ความร่วมมือตอบแบบสอบถามในครั้งนี้ ขอขอบคุณสำนักคอมพิวเตอร์ ในการประมวลผลข้อมูล ขอขอบคุณส่วนทะเบียนและประเมินผล รวมถึงสำนักบัณฑิตศึกษาและกิจการนานาชาติ ที่ให้ข้อมูลบางส่วนเพิ่มเติม และหวังเป็นอย่างยิ่งว่าเอกสารฉบับนี้ จะเป็นประโยชน์แก่ผู้บริหารและผู้สนใจทุกท่านตามสมควร

งานวิจัยสถาบันและสารสนเทศ กองแผนงาน

เมษายน 2554

สารบัญ

	หน้า
• เอกสารสรุปผู้บริหาร	1
• ตารางและแผนภูมิเปรียบเทียบภาวะการทำงาน	
- ตารางเปรียบเทียบจำนวนผู้สำเร็จการศึกษา ระดับปริญญาตรี ระหว่างปีการศึกษา 2548-2552	20
- ตารางเปรียบเทียบจำนวนผู้สำเร็จการศึกษา ระดับบัณฑิตศึกษา ระหว่างปีการศึกษา 2548-2552	20
- แผนภูมิเปรียบเทียบภาวะการหางานทำของบัณฑิต รุ่นปีการศึกษา 2552 จำแนกตามคณะวิชา	21
- แผนภูมิเปรียบเทียบภาวะการหางานทำของบัณฑิตศึกษา รุ่นปีการศึกษา 2552 จำแนกตามคณะวิชา	21
• แผนภูมิเปรียบเทียบภาวะการหางานทำของบัณฑิต 5 ปี ระหว่างรุ่นปีการศึกษา 2548-2552	22
• แผนภูมิเปรียบเทียบภาวะการหางานทำของบัณฑิตศึกษา 5 ปี ระหว่างรุ่นปีการศึกษา 2548-2552	22
• ตารางเปรียบเทียบเงินเดือนตั้งต้นเฉลี่ยของบัณฑิต รุ่นปีการศึกษา 2552 จำแนกตามคณะวิชาและลักษณะอาชีพที่ทำ	23
• ตารางเปรียบเทียบเงินเดือนตั้งต้นเฉลี่ยของบัณฑิตศึกษา รุ่นปีการศึกษา 2552 จำแนกตามคณะวิชาและลักษณะอาชีพที่ทำ	23
• ตารางเปรียบเทียบจำนวนและร้อยละของบัณฑิตที่ทำงานแล้ว ยังไม่ได้ทำงาน และศึกษาต่อ ตั้งแต่ปีการศึกษา 2528-2552	24
• ตารางเปรียบเทียบจำนวนและร้อยละของบัณฑิตศึกษาที่ทำงานแล้ว ยังไม่ได้ทำงาน และศึกษาต่อ ตั้งแต่ปีการศึกษา 2528-2552	25
• บทที่ 1 บทนำ	26
• บทที่ 2 ผลการศึกษาภาวะการหางานทำของผู้สำเร็จการศึกษา	31
- ผลการศึกษาภาวะการหางานทำของผู้สำเร็จการศึกษา ระดับปริญญาตรี	31
- ผลการศึกษาภาวะการหางานทำของผู้สำเร็จการศึกษา ระดับบัณฑิตศึกษา	46
• ตารางภาวะการหางานทำของบัณฑิต	62
• ตารางภาวะการหางานทำของบัณฑิตศึกษา	95

ภาคผนวก

แบบสอบถามภาวะการหางานทำของบัณฑิต รุ่นปีการศึกษา 25……..... 161

สารบัญตาราง

ตารางภาวะการหางานทำของบัณฑิต

ตารางที่		หน้า
1	จำนวนผู้สำเร็จการศึกษา ระดับปริญญาตรี รุ่นปีการศึกษา 2552 และจำนวนผู้กรอกแบบสอบถาม	62
2	จำนวนและร้อยละของบัณฑิต รุ่นปีการศึกษา 2552 จำแนกตามภูมิลำเนา	63
3	จำนวนและร้อยละของบัณฑิต รุ่นปีการศึกษา 2552 จำแนกตามสถานภาพการทำงาน	64
4	จำนวนและร้อยละของบัณฑิต รุ่นปีการศึกษา 2552 จำแนกตามลักษณะอาชีพที่ทำ	65
5	จำนวนและร้อยละของบัณฑิต รุ่นปีการศึกษา 2551 จำแนกตามลักษณะอาชีพที่ทำ (ทำงานภายใน 1ปี)	66
6	จำนวนและร้อยละของบัณฑิต รุ่นปีการศึกษา 2552 จำแนกตามระยะเวลาหางาน	67
7	จำนวนและร้อยละของบัณฑิต รุ่นปีการศึกษา 2552 จำแนกตามสถานที่ตั้งที่ทำงาน	68
8	จำนวนและร้อยละของบัณฑิต รุ่นปีการศึกษา 2552 จำแนกตามความสามารถพิเศษ	69
9	แสดงเงินเดือนเฉลี่ยของบัณฑิต รุ่นปีการศึกษา 2552 จำแนกตามคณะวิชา/ลักษณะอาชีพที่ทำ	70
10	แสดงเงินเดือนเฉลี่ยของบัณฑิต รุ่นปีการศึกษา 2552 จำแนกตามคณะวิชา/ลักษณะอาชีพที่ทำ (ทำงานภายใน 1 ปี)	71
11	จำนวนและร้อยละของบัณฑิต รุ่นปีการศึกษา 2552 จำแนกตามเงินเดือนเริ่มต้นเป็นไปตามเกณฑ์หรือไม่ (ทำงานภายใน 1 ปี)	72
12	จำนวนและร้อยละของบัณฑิต รุ่นปีการศึกษา 2552 จำแนกตามความพึงพอใจในงานที่ทำ	73
13	จำนวนและร้อยละของบัณฑิต รุ่นปีการศึกษา 2552 จำแนกตามสาเหตุการไม่พอใจในงานที่ทำ	74
14	จำนวนและร้อยละของบัณฑิต รุ่นปีการศึกษา 2552 จำแนกตามการได้งานทำตรงตามสาขาที่เรียนมา (ทั้งหมด)	75
15	จำนวนและร้อยละของบัณฑิต รุ่นปีการศึกษา 2552 จำแนกตามการได้งานทำตรงตามสาขาที่เรียนมา (ทำงานภายใน 1 ปี)	76
16	จำนวนและร้อยละของบัณฑิต รุ่นปีการศึกษา 2552 จำแนกตามการนำความรู้ไปประยุกต์ใช้กับงาน	77
17	จำนวนและร้อยละของบัณฑิต รุ่นปีการศึกษา 2552 จำแนกตามสาเหตุที่ยังไม่ได้ทำงาน (ผู้ที่ยังไม่ได้ทำงาน)	78
18	จำนวนและร้อยละของบัณฑิต รุ่นปีการศึกษา 2552 จำแนกตามการมีปัญหาในการหางาน (ผู้ที่ยังไม่ได้ทำงาน)	79
19	จำนวนและร้อยละของบัณฑิต รุ่นปีการศึกษา 2552 จำแนกตามปัญหาในการหางาน (ผู้ที่ยังไม่ได้ทำงาน)	80

สารบัญตาราง (ต่อ)

ตารางภาวะการหางานทำของบัณฑิต

ตารางที่		หน้า
20	จำนวนและร้อยละของบัณฑิต รุ่นปีการศึกษา 2552 จำแนกตามระดับการศึกษาต่อ (ผู้ที่กำลังศึกษาต่อ)	81
21	จำนวนและร้อยละของบัณฑิต รุ่นปีการศึกษา 2552 จำแนกตามสาขาวิชาที่ศึกษาต่อ (ผู้ที่กำลังศึกษาต่อ)	82
22	จำนวนและร้อยละของบัณฑิต รุ่นปีการศึกษา 2552 จำแนกตามประเภทของสถาบันการศึกษา (ผู้ที่กำลังศึกษาต่อ)	83
23	จำนวนและร้อยละของบัณฑิต รุ่นปีการศึกษา 2552 จำแนกตามเหตุผลในการตัดสินใจศึกษาต่อ (ผู้ที่กำลังศึกษาต่อ)	84
24	จำนวนและร้อยละของบัณฑิต รุ่นปีการศึกษา 2552 จำแนกตามการมีปัญหาในการศึกษาต่อ (ผู้ที่กำลังศึกษาต่อ)	85
25	จำนวนและร้อยละของบัณฑิต รุ่นปีการศึกษา 2552 จำแนกตามปัญหาในการศึกษาต่อ (ผู้ที่กำลังศึกษาต่อ)	86
26	จำนวนและร้อยละของบัณฑิต รุ่นปีการศึกษา 2552 จำแนกตามความต้องการศึกษาต่อ (ผู้ที่ไม่ได้ศึกษาต่อ)	87
27	จำนวนและร้อยละของบัณฑิต รุ่นปีการศึกษา 2552 จำแนกตามระดับที่ต้องการศึกษาต่อ (ผู้ที่ไม่ได้ศึกษาต่อ)	88
28	จำนวนและร้อยละของบัณฑิต รุ่นปีการศึกษา 2552 จำแนกตามสาขาวิชาที่ต้องการศึกษาต่อ (ผู้ที่ไม่ได้ศึกษาต่อ)	89
29	จำนวนและร้อยละของบัณฑิต รุ่นปีการศึกษา 2552 จำแนกตามประเภทของสถาบันที่ต้องการศึกษาต่อ (ผู้ที่ไม่ได้ศึกษาต่อ)	90
30	จำนวนและร้อยละของบัณฑิต รุ่นปีการศึกษา 2552 จำแนกตามเหตุผลในการตัดสินใจศึกษาต่อ (ผู้ที่ไม่ได้ศึกษาต่อ)	91
31	จำนวนและร้อยละของบัณฑิต รุ่นปีการศึกษา 2552 จำแนกตามการมีปัญหาในการศึกษาต่อ (ผู้ที่ไม่ได้ศึกษาต่อ)	92
32	จำนวนและร้อยละของบัณฑิต รุ่นปีการศึกษา 2552 จำแนกตามปัญหาในการศึกษาต่อ (ผู้ที่ไม่ได้ศึกษาต่อ)	93
33	จำนวนและร้อยละของบัณฑิต รุ่นปีการศึกษา 2552 จำแนกตามหลักสูตรที่เอื้อประโยชน์ต่อการประกอบอาชีพ	94

สารบัญตาราง (ต่อ)

ตารางภาวะการหางานทำของบัณฑิตศึกษา

ตารางที่		หน้า
1	จำนวนผู้สำเร็จการศึกษา ระดับบัณฑิตศึกษา รุ่นปีการศึกษา 2552 และจำนวนผู้กรอกแบบสอบถาม	95
2	จำนวนและร้อยละของบัณฑิตศึกษา รุ่นปีการศึกษา 2552 จำแนกตามภูมิลำเนา	97
3	จำนวนและร้อยละของบัณฑิตศึกษา รุ่นปีการศึกษา 2552 จำแนกตามสถานภาพการทำงาน	99
4	จำนวนและร้อยละของบัณฑิตศึกษา รุ่นปีการศึกษา 2552 จำแนกตามลักษณะอาชีพที่ทำ	101
5	จำนวนและร้อยละของบัณฑิตศึกษา รุ่นปีการศึกษา 2552 จำแนกตามลักษณะอาชีพที่ทำ (ทำงานภายใน 1 ปี)	103
6	จำนวนและร้อยละของบัณฑิตศึกษา รุ่นปีการศึกษา 2552 จำแนกตามลักระยะเวลาในการหางาน	105
7	จำนวนและร้อยละของบัณฑิตศึกษา รุ่นปีการศึกษา 2552 จำแนกตามสถานที่ตั้งที่ทำงาน	107
8	จำนวนและร้อยละของบัณฑิตศึกษา รุ่นปีการศึกษา 2552 จำแนกตามความสามารถพิเศษ	109
9	แสดงเงินเดือนเฉลี่ยบัณฑิตศึกษา รุ่นปีการศึกษา 2552 จำแนกตามคณะวิชา/ลักษณะอาชีพที่ทำ	111
10	แสดงเงินเดือนเฉลี่ยบัณฑิตศึกษา รุ่นปีการศึกษา 2552 จำแนกตามคณะวิชา/ลักษณะอาชีพที่ทำ (ทำงานภายใน 1 ปี)	113
11	จำนวนและร้อยละของบัณฑิตศึกษา รุ่นปีการศึกษา 2552 จำแนกตามเงินเดือนเริ่มต้นเป็นไปตามเกณฑ์หรือไม่ (ทำงานภายใน 1 ปี)	115
12	จำนวนและร้อยละของบัณฑิตศึกษา รุ่นปีการศึกษา 2552 จำแนกตามความพึงพอใจในงานที่ทำ	117
13	จำนวนและร้อยละของบัณฑิตศึกษา รุ่นปีการศึกษา 2552 จำแนกตามสาเหตุการไม่พอใจในงานที่ทำ	119
14	จำนวนและร้อยละของบัณฑิตศึกษา รุ่นปีการศึกษา 2552 จำแนกตามการได้งานทำตรงตามสาขาที่เรียนมา (ทั้งหมด)	121
15	จำนวนและร้อยละของบัณฑิตศึกษา รุ่นปีการศึกษา 2552 จำแนกตามการได้งานทำตรงตามสาขาที่เรียนมา (ทำงานภายใน 1 ปี)	123
16	จำนวนและร้อยละของบัณฑิตศึกษา รุ่นปีการศึกษา 2552 จำแนกตามการนำความรู้ไปประยุกต์ใช้กับงาน	125
17	จำนวนและร้อยละของบัณฑิตศึกษา รุ่นปีการศึกษา 2552 จำแนกตามสาเหตุที่ยังไม่ได้ทำงาน (ผู้ที่ยังไม่ได้ทำงาน)	127
18	จำนวนและร้อยละของบัณฑิตศึกษา รุ่นปีการศึกษา 2552 จำแนกตามการมีปัญหาในการหางาน (ผู้ที่ยังไม่ได้ทำงาน)	129
19	จำนวนและร้อยละของบัณฑิตศึกษา รุ่นปีการศึกษา 2552 จำแนกตามปัญหาในการหางาน (ผู้ที่ยังไม่ได้ทำงาน)	131

สารบัญตาราง (ต่อ)

ตารางภาวะการหางานทำของบัณฑิตศึกษา

ตารางที่ **หน้า**

20 จำนวนและร้อยละของบัณฑิตศึกษา รุ่นปีการศึกษา 2552 จำแนกตามระดับการศึกษาต่อ (ผู้ที่กำลังศึกษาต่อ) 133

21 จำนวนและร้อยละของบัณฑิตศึกษา รุ่นปีการศึกษา 2552 จำแนกตามสาขาวิชาที่ศึกษาต่อ (ผู้ที่กำลังศึกษาต่อ) 135

22 จำนวนและร้อยละของบัณฑิตศึกษา รุ่นปีการศึกษา 2552 จำแนกตามประเภทของสถาบันการศึกษา (ผู้ที่กำลังศึกษาต่อ) 137

23 จำนวนและร้อยละของบัณฑิตศึกษา รุ่นปีการศึกษา 2552 จำแนกตามเหตุผลในการตัดสินใจศึกษาต่อ (ผู้ที่กำลังศึกษาต่อ) 139

24 จำนวนและร้อยละของบัณฑิตศึกษา รุ่นปีการศึกษา 2552 จำแนกตามการมีปัญหาในการศึกษาต่อ (ผู้ที่กำลังศึกษาต่อ) 141

25 จำนวนและร้อยละของบัณฑิตศึกษา รุ่นปีการศึกษา 2552 จำแนกตามปัญหาในการศึกษาต่อ (ผู้ที่กำลังศึกษาต่อ) 143

26 จำนวนและร้อยละของบัณฑิตศึกษา รุ่นปีการศึกษา 2552 จำแนกตามความต้องการศึกษาต่อ (ผู้ที่ไม่ได้ศึกษาต่อ) 145

27 จำนวนและร้อยละของบัณฑิตศึกษา รุ่นปีการศึกษา 2552 จำแนกตามระดับที่ต้องการศึกษาต่อ (ผู้ที่ไม่ได้ศึกษาต่อ) 147

28 จำนวนและร้อยละของบัณฑิตศึกษา รุ่นปีการศึกษา 2552 จำแนกตามสาขาวิชาที่ต้องการศึกษาต่อ (ผู้ที่ไม่ได้ศึกษาต่อ) 149

29 จำนวนและร้อยละของบัณฑิตศึกษา รุ่นปีการศึกษา 2552 จำแนกตามประเภทของสถาบันที่ต้องการศึกษาต่อ (ผู้ที่ไม่ได้ศึกษาต่อ) 151

30 จำนวนและร้อยละของบัณฑิตศึกษา รุ่นปีการศึกษา 2552 จำแนกตามเหตุผลในการตัดสินใจศึกษาต่อ (ผู้ที่ไม่ได้ศึกษาต่อ) 153

31 จำนวนและร้อยละของบัณฑิตศึกษา รุ่นปีการศึกษา 2552 จำแนกตามการมีปัญหาในการศึกษาต่อ (ผู้ที่ไม่ได้ศึกษาต่อ) 155

32 จำนวนและร้อยละของบัณฑิตศึกษา รุ่นปีการศึกษา 2552 จำแนกตามปัญหาในการศึกษาต่อ (ผู้ที่ไม่ได้ศึกษาต่อ) 157

33 จำนวนและร้อยละของบัณฑิตศึกษา รุ่นปีการศึกษา 2552 จำแนกตามหลักสูตรที่เอื้อประโยชน์ต่อการประกอบอาชีพ 159

เอกสาร

สรุปผู้บริหาร

เอกสารสรุปผู้บริหาร

ภาวะการหางานทำของผู้สำเร็จการศึกษา

รุ่นปีการศึกษา 2552

ในการสำรวจภาวะการหางานทำของผู้สำเร็จการศึกษา รุ่นปีการศึกษา 2552 มหาวิทยาลัยเทคโนโลยีพระจอมเกล้าธนบุรี ใช้วิธีเชื่อมโยงระบบการขึ้นทะเบียนบัณฑิต มจธ. กับระบบภาวะการมีงานทำของบัณฑิต ซึ่งจัดทำโดยสำนักงานคณะกรรมการการอุดมศึกษา เพื่อกำหนดให้บัณฑิตกรอกแบบสอบถามภาวะการมีงานทำก่อน จึงจะสามารถขึ้นทะเบียนบัณฑิตได้ และแจ้งให้บัณฑิตดำเนินการกรอกแบบสอบถามตั้งแต่วันที่ 15 กรกฎาคม 2553 ถึงวันที่ 10 พฤศจิกายน 2553 ผลปรากฏว่า บัณฑิตทำงานประมาณ ร้อยละ 50 จึงได้แจ้งให้บัณฑิตทำการปรับปรุงข้อมูลการทำงาน ผ่านทางสำนักคอมพิวเตอร์ ผ่านทางคณะ และภาควิชาต่างๆ เมื่อวันที่ 4 มกราคม 2554 ถึงวันที่ 10 เมษายน 2554 สรุปข้อมูลไว้เป็น 2 ส่วนดังนี้

1. ข้อมูลเบื้องต้น

1.1 จำนวนผู้สำเร็จการศึกษา

ในปีการศึกษา 2552 มหาวิทยาลัยเทคโนโลยีพระจอมเกล้าธนบุรี มีผู้สำเร็จการศึกษาระดับบัณฑิต (ปริญญาตรี) และระดับบัณฑิตศึกษา (ประกาศนียบัตรบัณฑิต ปริญญาโท และปริญญาเอก) จำนวนทั้งสิ้น 3,512 คน จำนวนผู้สำเร็จการศึกษานี้ รวมผู้สำเร็จการศึกษาในปีอื่นที่ขอเข้ารับพระราชทานปริญญาบัตรพร้อมรุ่นปีการศึกษา 2552 ไว้ด้วย 177 คน

1.1.1 ระดับบัณฑิต มีผู้สำเร็จการศึกษา 2,241 คน (รวมผู้สำเร็จการศึกษาในปี 2551 และ 2553 ที่ขอเข้ารับพระราชทานปริญญาบัตรพร้อมด้วย 7 คน) คณะที่มีผู้สำเร็จการศึกษามากที่สุดคือ คณะวิศวกรรมศาสตร์ 1,181 คน หรือร้อยละ 52.70 รองลงมาคือคณะครุศาสตร์อุตสาหกรรมและเทคโนโลยี จำนวน 478 คน หรือร้อยละ 21.32 และคณะวิทยาศาสตร์ 381 คน หรือร้อยละ 17.00

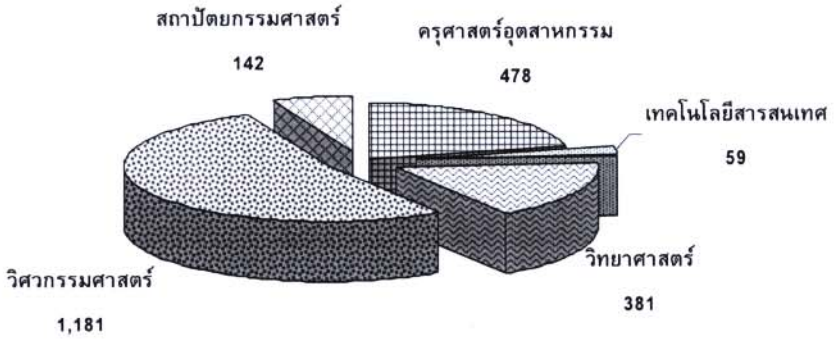

1.1.2 ระดับบัณฑิตศึกษา มีผู้สำเร็จการศึกษา 1,271 คน (รวมผู้สำเร็จการศึกษาปี 2551 และ 2553 ที่ขอเข้ารับพระราชทานปริญญาบัตรพร้อมด้วย 170 คน) คณะที่มีผู้สำเร็จการศึกษามากที่สุดคือ คณะเทคโนโลยีสารสนเทศ 281 คน หรือร้อยละ 22.11 รองลงมาคือ คณะครุศาสตร์อุตสาหกรรมและเทคโนโลยี 263 คน หรือร้อยละ 20.69 และคณะวิศวกรรมศาสตร์ 247 คน หรือร้อยละ 19.43

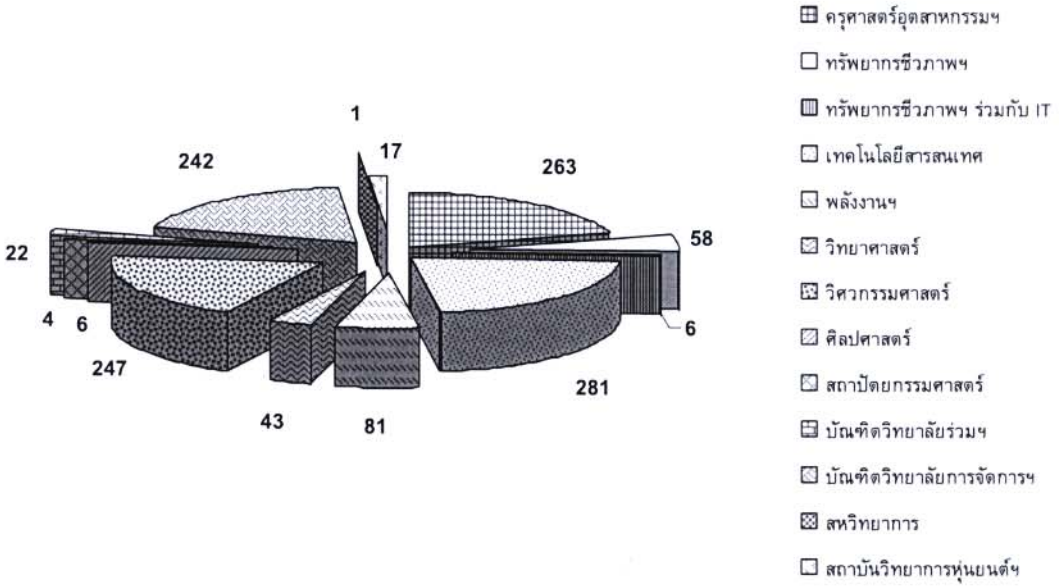

1.2 ระดับคะแนนเฉลี่ยสะสมของบัณฑิต (GPA)

1.21 ระดับคะแนนเฉลี่ยสะสมของบัณฑิต (GPA)

คะแนนเฉลี่ยสะสมที่บัณฑิตสอบได้สูงสุด 3 อันดับแรกคือ 3.98, 3.94 และ 3.93 ผู้สอบได้คะแนนสูงสุด อันดับ 1 และ 2 เป็นบัณฑิตสาขาวิชาวิศวกรรมอิเล็กทรอนิกส์และโทรคมนาคม คณะวิศวกรรมศาสตร์ ส่วนผู้สอบได้อันดับ 3 เป็นบัณฑิตสาขาวิชาวิศวกรรมคอมพิวเตอร์ คณะวิศวกรรมศาสตร์ สำหรับคะแนนเฉลี่ยสะสมที่บัณฑิตส่วนใหญ่สอบได้อยู่ในช่วงระดับคะแนน 2.50-2.74 มีจำนวน 440 คน หรือร้อยละ 19.63 รองลงมา อยู่ในช่วงระดับคะแนน 2.75-2.99 มีจำนวน 437 คน หรือร้อยละ 19.50 ส่วนคะแนนเฉลี่ยสะสมที่บัณฑิตสอบได้น้อยที่สุดอยู่ในช่วงระดับคะแนน 3.75 - 4.00 มีผู้สอบได้เพียง 26 คนเท่านั้น หรือร้อยละ 1.16 (เพิ่มขึ้นจากปีการศึกษา 2551 จำนวน 14 คน) สำหรับคะแนนเฉลี่ยสะสมตั้งแต่ 3.00 ขึ้นไป มีจำนวน 591 คน หรือร้อยละ 26.37

1.2.2 ระดับบัณฑิตศึกษา คะแนนเฉลี่ยสะสมสูงสุดคือ 4.00 มีผู้สอบได้ 22 คน คิดเป็นร้อยละ 1.73 ของผู้สำเร็จการศึกษาทั้งหมด ผู้สอบได้เป็นผู้สำเร็จการศึกษา ระดับปริญญาโท 18 คน ระดับปริญญาเอก 4 คน คะแนน*เฉลี่ยสะสมที่สอบได้สูงรองลงมาคือ 3.95 มีผู้สอบได้ 10 คน* รองลงมา สอบได้คะแนนเฉลี่ย 3.94 ผู้สอบได้มีทั้งหมด 5 คน *สำหรับคะแนนเฉลี่ยสะสมตั้งแต่ 3.50 ขึ้นไป มีผู้สอบได้ 600 คน คิดเป็นร้อยละ* 47.21 ของผู้สำเร็จการศึกษาทั้งหมด

1.3 จำนวนบัณฑิตที่ศึกษาเกินระยะเวลาที่กำหนดไว้ในหลักสูตร

บัณฑิตที่สำเร็จการศึกษาภายในระยะเวลาที่กำหนด มีจำนวน 1,973 คน คิดเป็นร้อยละ 88.04 ส่วนบัณฑิตที่ศึกษาเกินระยะเวลาที่กำหนดไว้ในหลักสูตร มีทั้งหมด 268 คน คิดเป็นร้อยละ 18.96 ของผู้สำเร็จการศึกษาทั้งหมด ลดลงจากปีการศึกษา 2551 จำนวน 94 คน โดยหลักสูตร 4 ปี มีผู้ศึกษาเกินระยะเวลาที่กำหนดไว้มากที่สุด จำนวน 138 คน คิดเป็นร้อยละ 54.49 ของผู้ศึกษาเกินระยะเวลาทั้งหมด รองลงมาคือหลักสูตร 3 ปี 64 คน คิดเป็นร้อยละ 23.88 เมื่อเปรียบเทียบจำนวนผู้ศึกษาเกินระยะเวลาที่กำหนดกับจำนวนผู้สำเร็จการศึกษาในแต่ละคณะแล้ว พบว่า คณะสถาปัตยกรรมศาสตร์และการออกแบบ มีผู้ศึกษาเกินระยะเวลาที่กำหนดไว้มากที่สุด รองลงมาคือ คณะเทคโนโลยีสารสนเทศ รายละเอียดของผู้ศึกษาเกินระยะเวลาที่กำหนดมีดังนี้

คณะ	ผู้สำเร็จการศึกษา	หลักสูตร/จำนวนคนที่ศึกษาเกินระยะเวลาที่กำหนด						
		2 ปี	3 ปี	4 ปี	5 ปี	รวมผู้ศึกษาเกินเวลาทั้งหมด	ร้อยละของคณะ (เทียบกับผู้สำเร็จการศึกษา)	ร้อยละ (เทียบกับผู้สำเร็จการศึกษาเกินเวลาทั้งหมด)
ครุศาสตร์อุตสาหกรรมและเทคโนโลยี	478	23	-	10	-	33	6.90	12.31
เทคโนโลยีสารสนเทศ	59	10	-	5	-	15	25.42	5.60
วิทยาศาสตร์	381	-	-	26	-	26	6.82	9.70
วิศวกรรมศาสตร์	1,181	-	64	86	-	150	12.70	55.97
สถาปัตยกรรมศาสตร์และการออกแบบ	142	-	-	11	33	44	30.99	16.42
รวมทั้งหมด	**2,241**	**33**	**64**	**138**	**33**	**268**	**-**	**11.96**
ร้อยละของผู้ศึกษาเกินระยะเวลาในแต่ละหลักสูตรจากจำนวนผู้ศึกษาเกินระยะเวลาทั้งหมด		**12.31**	**23.88**	**51.49**	**12.31**			
ร้อยละของผู้ศึกษาเกินระยะเวลาในแต่ละหลักสูตรจากจำนวนผู้สำเร็จการศึกษาทั้งหมด		**1.47**	**2.86**	**6.16**	**1.47**			

1.4 จำนวนผู้ได้รับเกียรตินิยม

ในปีการศึกษา 2552 มหาวิทยาลัยเทคโนโลยีพระจอมเกล้าธนบุรี มีผู้สำเร็จการศึกษาในระดับปริญญาตรีได้รับเกียรตินิยม 287 คน คิดเป็นร้อยละ 12.81 ของผู้สำเร็จการศึกษาทั้งหมด (เพิ่มขึ้นจากปีการศึกษา 2551 จำนวน 79 คน) โดยได้รับเกียรตินิยมอันดับ 1 จำนวน 115 คน คิดเป็นร้อยละ 5.13 ของผู้สำเร็จการศึกษาทั้งหมด และได้รับเกียรตินิยมอันดับ 2 จำนวน 172 คน คิดเป็นร้อยละ 7.68 ของผู้สำเร็จการศึกษาทั้งหมด รายละเอียดมีดังนี้

คณะ	ผู้สำเร็จการศึกษา	จำนวนผู้ได้รับเกียรตินิยม					
		อันดับ 1	ร้อยละของคณะ	อันดับ 2	ร้อยละของคณะ	รวมอันดับ 1 และ 2	ร้อยละของคณะ
ครุศาสตร์อุตสาหกรรมและเทคโนโลยี	478	16	3.35	53	11.09	69	14.44
เทคโนโลยีสารสนเทศ	59	6	10.17	4	6.78	10	16.95
วิทยาศาสตร์	381	17	4.46	23	6.04	40	10.50
วิศวกรรมศาสตร์	1,181	70	5.93	77	6.52	147	12.45
สถาปัตยกรรมศาสตร์และการออกแบบ	142	6	4.23	15	10.56	21	14.79
รวม	**2,241**	**115**	**5.13**	**172**	**7.68**	**287**	**12.81**

1.5 จำนวนผู้เข้ารับพระราชทานปริญญาบัตร

1.5.1 ระดับบัณฑิต มีผู้สำเร็จการศึกษาระดับปริญญาตรีเข้ารับพระราชทานปริญญาบัตร 2,199 คน (รวมผู้สำเร็จการศึกษาในปีการศึกษา 2551 และ 2553 ที่ขอเข้ารับพระราชทานปริญญาบัตรพร้อมรุ่นปีการศึกษา 2552จำนวน 7 คน) คิดเป็นร้อยละ 98.13 ของผู้สำเร็จการศึกษาทั้งหมด

1.5.2 ระดับบัณฑิตศึกษา มีผู้สำเร็จการศึกษา เข้ารับพระราชทานปริญญาบัตร 1,160 คน (รวมผู้สำเร็จการศึกษา ในปีการศึกษา 2551, และ 2553 ที่ขอเข้ารับพระราชทานปริญญาบัตรพร้อมรุ่นปีการศึกษา 2552 จำนวน 170 คน) คิดเป็นร้อยละ 91.27 ของผู้สำเร็จการศึกษาทั้งหมด

1.6 จำนวนผู้กรอกแบบสอบถาม

ในการกรอกแบบสอบถาม ไม่ได้กรอกเฉพาะผู้สำเร็จการศึกษา ในปีการศึกษา 2552 เท่านั้น แต่จะรวมถึงผู้สำเร็จการศึกษาในปีอื่นที่ขอเข้ารับพระราชทานปริญญาบัตรพร้อมรุ่นปีการศึกษา 2552 ดังนั้นจำนวนผู้สำเร็จการศึกษาที่นำมาเปรียบเทียบ จึงนับรวมผู้สำเร็จการศึกษาในปีอื่นที่ขอเข้ารับพระราชทานปริญญาบัตรพร้อมรุ่นปีการศึกษา 2552 ด้วยเช่นกัน รายละเอียดการเปรียบเทียบจำนวนผู้เข้ารับพระราชทานปริญญาบัตรและผู้กรอกแบบสอบถามมีดังนี้

ระดับการศึกษา/คณะวิชา	ผู้สำเร็จการศึกษา	ผู้เข้ารับพระราชทานปริญญาบัตร	ร้อยละ	ผู้กรอกแบบสอบถาม	ร้อยละ
ปริญญาตรี	**2,241**	**2,199**	**98.13**	**2,119**	**94.56**
- ครุศาสตร์อุตสาหกรรมและเทคโนโลยี	478	463	96.86	448	93.72
- เทคโนโลยีสารสนเทศ	59	59	100.00	53	89.83
- วิทยาศาสตร์	381	381	100.00	363	95.28
- วิศวกรรมศาสตร์	1,181	1,163	98.48	1,122	95.00
- สถาปัตยกรรมศาสตร์และการออกแบบ	142	133	93.66	133	93.66
บัณฑิตศึกษา	**1,271**	**1,160**	**91.27**	**1,083**	**85.21**
- ครุศาสตร์อุตสาหกรรมและเทคโนโลยี	263	246	93.54	221	84.03
- ทรัพยากรชีวภาพและเทคโนโลยี	58	51	87.93	51	87.93
- ทรัพยากรชีวภาพและเทคโนโลยีร่วมกับคณะเทคโนโลยีสารสนเทศ	6	1	16.67	4	66.67
- เทคโนโลยีสารสนเทศ	281	253	90.04	253	90.04
- พลังงานสิ่งแวดล้อมและวัสดุ	81	80	98.77	70	86.42
- วิทยาศาสตร์	43	41	95.35	39	90.70
- วิศวกรรมศาสตร์	247	223	90.28	215	87.04
- ศิลปศาสตร์	6	2	33.33	3	50.00
- สถาปัตยกรรมศาสตร์และการออกแบบ	4	2	50.00	2	50.00
- บัณฑิตวิทยาลัยร่วมด้านพลังงานและสิ่งแวดล้อม	22	16	72.73	16	72.73
- บัณฑิตวิทยาลัยการจัดการและนวัตกรรม	242	227	93.80	193	79.75
- วิทยาลัยสหวิทยาการ	1	1	100.00	1	100.00
- สถาบันวิทยาการหุ่นยนต์ภาคสนาม	17	17	100.00	15	88.24
รวมทุกระดับการศึกษา	**3512**	**3,359**	**95.64**	**3,202**	**91.17**

หมายเหตุ : <u>ผู้สำเร็จการศึกษาระดับ</u>ปริญญาตรี รวมผู้สำเร็จการศึกษา รุ่นปีการศึกษา 2551 จำนวน 1 คน รุ่นปีการศึกษา 2553 จำนวน 6 คน

<u>ผู้สำเร็จการศึกษาระดับบัณฑิตศึกษา</u> รวมผู้สำเร็จการศึกษา รุ่นปีการศึกษา 2551 จำนวน 116 คน และรุ่นปีการศึกษา 2553 จำนวน 54 คน

2. ข้อมูลการกรอกแบบสอบถาม

2.1 ภูมิลำเนา

2.1.1 ระดับบัณฑิต ส่วนใหญ่มีภูมิลำเนาอยู่ในกรุงเทพมหานคร ร้อยละ 31.38 รองลงมา มีภูมิลำเนาอยู่ในภาคตะวันออกเฉียงเหนือ ร้อยละ 17.04 และมีภูมิลำเนาอยู่ในเขตปริมณฑล ร้อยละ 11.85

2.1.2 ระดับบัณฑิตศึกษา ส่วนใหญ่มีภูมิลำเนาอยู่ในกรุงเทพมหานคร ร้อยละ 33.15 รองลงมา มีภูมิลำเนาอยู่ในเขตปริมณฑล และภาคใต้ ร้อยละ 16.71

จากการเปรียบเทียบภูมิลำเนาของผู้สำเร็จการศึกษา ระดับปริญญาตรี และระดับบัณฑิตศึกษา ย้อนหลัง 5 ปี (ระหว่างปีการศึกษา 2548 - 2552) พบว่า ยังคงเป็นกลุ่มเดิม คือ กลุ่มผู้ที่อาศัยอยู่ในบริเวณกรุงเทพมหานคร ปริมณฑล และภาคตะวันออกเฉียงเหนือ

2.2. สถานภาพการทำงาน

ผู้สำเร็จการศึกษา **ระดับปริญญาตรี** ทำงาน ร้อยละ 62.95 ยังไม่ได้ทำงาน ร้อยละ 23.22 ศึกษาต่อ ร้อยละ 13.83 คณะที่มีผู้ได้งานทำมากที่สุดคือคณะสถาปัตยกรรมศาสตร์และการออกแบบ ร้อยละ 69.92 รองลงมาคือคณะวิทยาศาสตร์ ร้อยละ 67.77 และคณะเทคโนโลยีสารสนเทศ ร้อยละ 66.04

ผู้สำเร็จการศึกษา **ระดับบัณฑิตศึกษา** ทำงาน ร้อยละ 87.54 ยังไม่ได้ทำงาน ร้อยละ 8.77 ศึกษาต่อ ร้อยละ 3.69 คณะที่มีผู้ได้งานทำเต็มร้อยเปอร์เซ็นต์มี 4 คณะ คือ คณะศิลปะศาสตร์ คณะสถาปัตยกรรมศาสตร์และการออกแบบ วิทยาลัยสหวิทยาการ และสถาบันวิทยาการหุ่นยนต์ภาคสนาม รายละเอียดสถานภาพการทำงาน ในแต่ละระดับการศึกษา มีดังนี้

ระดับการศึกษา/คณะวิชา	ทำงาน	ยังไม่ได้ทำงาน	ศึกษาต่อ
ระดับปริญญาตรี	**62.95**	**23.22**	**13.83**
- ครุศาสตร์อุตสาหกรรมและเทคโนโลยี	54.91	41.07	4.02
- เทคโนโลยีสารสนเทศ	66.04	20.75	13.21
- วิทยาศาสตร์	67.77	11.02	21.21
- วิศวกรรมศาสตร์	63.64	20.32	16.04
- สถาปัตยกรรมศาสตร์และการออกแบบ	69.92	21.80	8.27
ระดับบัณฑิตศึกษา	**87.54**	**8.77**	**3.69**
- ครุศาสตร์อุตสาหกรรมและเทคโนโลยี	94.12	4.07	1.81
- ทรัพยากรชีวภาพและเทคโนโลยี	80.39	3.92	15.69
- ทรัพยากรชีวภาพและเทคโนโลยี ร่วมกับ คณะเทคโนโลยีสารสนเทศ	-	-	100.00
- เทคโนโลยีสารสนเทศ	95.26	3.16	1.58
- พลังงานสิ่งแวดล้อมและวัสดุ	52.86	37.14	10.00
- วิทยาศาสตร์	71.80	15.38	12.82
- วิศวกรรมศาสตร์	80.93	16.28	2.79
- ศิลปศาสตร์	100.00	-	-

ระดับการศึกษา/คณะวิชา	ทำงาน	ยังไม่ได้ทำงาน	ศึกษาต่อ
- สถาปัตยกรรมศาสตร์และการออกแบบ	100.00	-	-
- บัณฑิตวิทยาลัยร่วมด้านพลังงานและสิ่งแวดล้อม	81.25	6.25	12.5
- บัณฑิตวิทยาลัยการจัดการและนวัตกรรม	95.85	4.15	-
- วิทยาลัยสหวิทยาการ	100.00	-	-
- สถาบันวิทยาการหุ่นยนต์ภาคสนาม	100.00	-	-

สำหรับรายละเอียดข้อมูลสถานภาพการทำงาน ในแต่ละกลุ่ม มีดังนี้

2.2.1 สถานภาพการทำงาน ระดับบัณฑิต

ในด้านลักษณะอาชีพที่ทำ (ได้งานทำภายใน 1 ปี) บัณฑิตส่วนใหญ่ทำงานอยู่ในบริษัท/องค์กรธุรกิจเอกชน สูงถึงร้อยละ 88.91 รองลงมา ธุรกิจอิสระ/เจ้าของกิจการ ร้อยละ 4.09 และรับราชการ/เจ้าหน้าที่หน่วยงานของรัฐ ร้อยละ 3.30

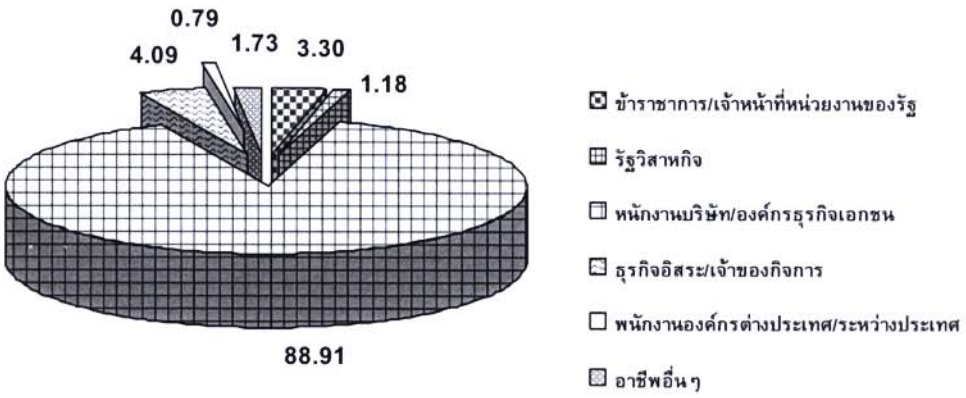

ร้อยละของลักษณะอาชีพที่ทำ (ได้งานทำภายใน 1 ปี) จำแนกเป็นรายคณะ ยกเว้นไม่ระบุข้อมูล และอาชีพอื่นๆ มีดังนี้

คณะวิชา	ข้าราชการ/หน่วยงานของรัฐ	รัฐวิสาหกิจ	พนักงานบริษัท/องค์กรธุรกิจเอกชน	เจ้าของกิจการ	องค์การต่างประเทศ/ระหว่างประเทศ
ครุศาสตร์อุตสาหกรรมฯ	9.00	1.90	81.99	4.74	0.47
เทคโนโลยีสารสนเทศ	3.23	-	87.10	6.45	3.23
วิทยาศาสตร์	5.02	2.09	85.36	5.02	0.42
วิศวกรรมศาสตร์	1.14	0.85	92.89	2.99	1.00
สถาปัตยกรรมศาสตร์ฯ	2.30	-	83.91	8.05	-

สำหรับระยะเวลาการได้งานทำนั้น บัณฑิตส่วนใหญ่ได้งานทำในช่วง 1-3 เดือนแรก ร้อยละ 50.67 รองลงมา ได้งานทำก่อนสำเร็จการศึกษาหรือได้งานทำทันทีหลังสำเร็จการศึกษา ร้อยละ 32.91 และได้งานทำในช่วง 4-6 เดือน ร้อยละ 10.27 หากพิจารณาถึงระยะเวลาของการได้งานทำภายใน 1 ปี พบว่า มีถึงร้อยละ 95.27

ในด้านสถานที่ทำงาน บัณฑิตส่วนใหญ่ทำงานอยู่ในกรุงเทพมหานคร ร้อยละ 40.70 รองลงมา ทำงานอยู่ในเขตปริมณฑล ร้อยละ 15.89 และทำงานอยู่ในภาคตะวันออก ร้อยละ 14.69

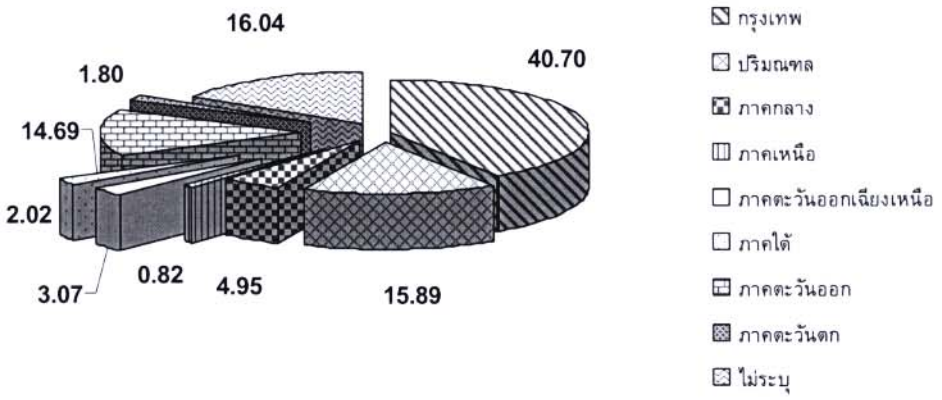

ในด้านความสามารถพิเศษที่ช่วยให้ได้งานทำ บัณฑิตส่วนใหญ่ คิดว่าเป็นเพราะตนเองมีความรู้ทางด้านคอมพิวเตอร์ ร้อยละ 44.08 รองลงมา มีความรู้ด้านภาษาต่างประเทศ ร้อยละ 24.59 และมีความสามารถทางด้านกิจกรรม/สันทนาการ ร้อยละ 8.10

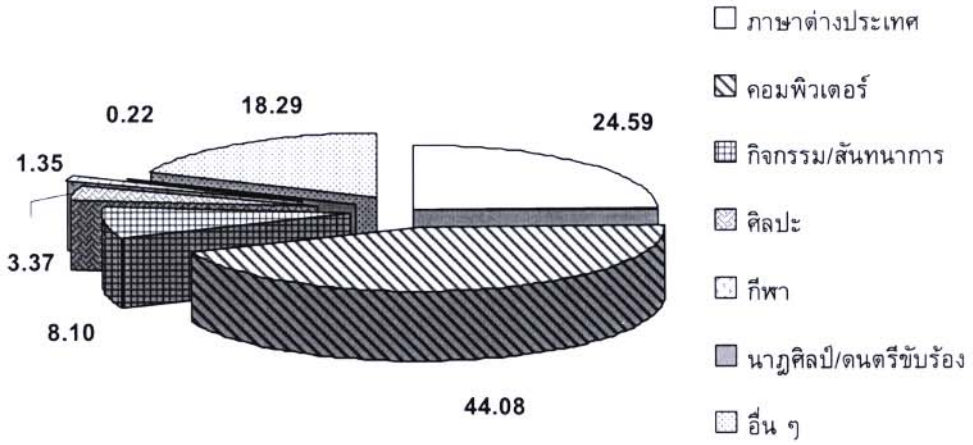

ในด้านเงินเดือนตั้งต้นเฉลี่ย (สำหรับผู้ที่ได้งานทำภายใน 1 ปี) ในภาพรวม พบว่า ได้รับเงินเดือน เฉลี่ยเดือนละประมาณ 15,929 บาท เมื่อพิจารณาตามลักษณะอาชีพที่ทำ พบว่า พนักงานองค์การต่างประเทศ/ระหว่างประเทศ ได้รับเงินเดือนสูงสุด คือ 20,000 บาท รองลงมา คือ ธุรกิจอิสระ/เจ้าของกิจการได้รับเงินเดือน 16,856 บาท และผู้ที่ทำงานอยู่ในบริษัท/องค์กรธุรกิจเอกชน ได้รับเงินเดือน 16,092 บาท

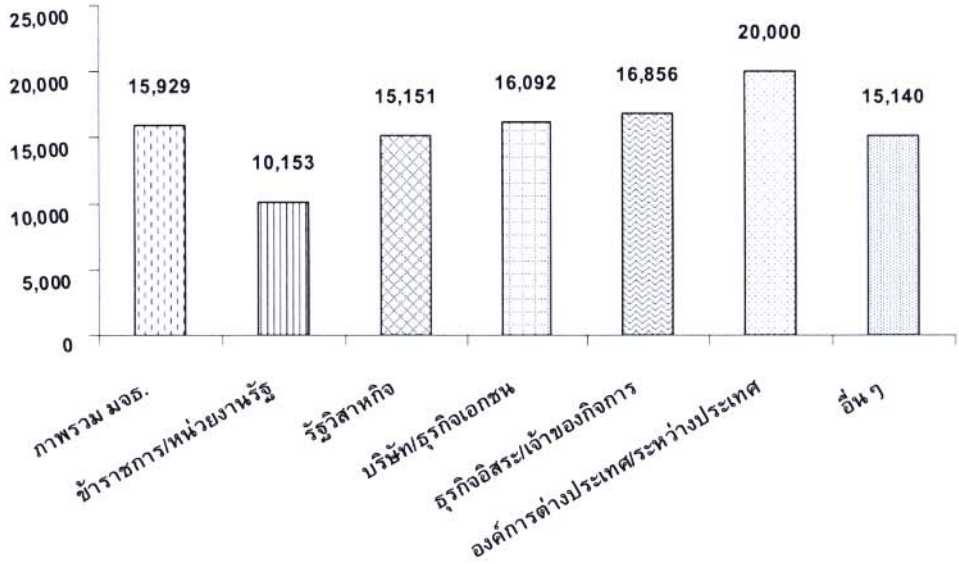

หากจำแนกเงินเดือนตั้งต้นเฉลี่ยเป็นรายคณะ (สำหรับผู้ที่ได้งานทำภายใน 1 ปี) พบว่า บัณฑิตคณะวิศวกรรมศาสตร์ ได้รับเงินเดือนจากการทำงานสูงสุดคือ 17,802 บาท รองลงมาคือ คณะเทคโนโลยีสารสนเทศ 17,163 บาท และคณะสถาปัตยกรรมศาสตร์และการออกแบบ 14,716 บาท ส่วนคณะครุศาสตร์อุตสาหกรรมและเทคโนโลยีได้รับเงินเดือนต่ำสุด

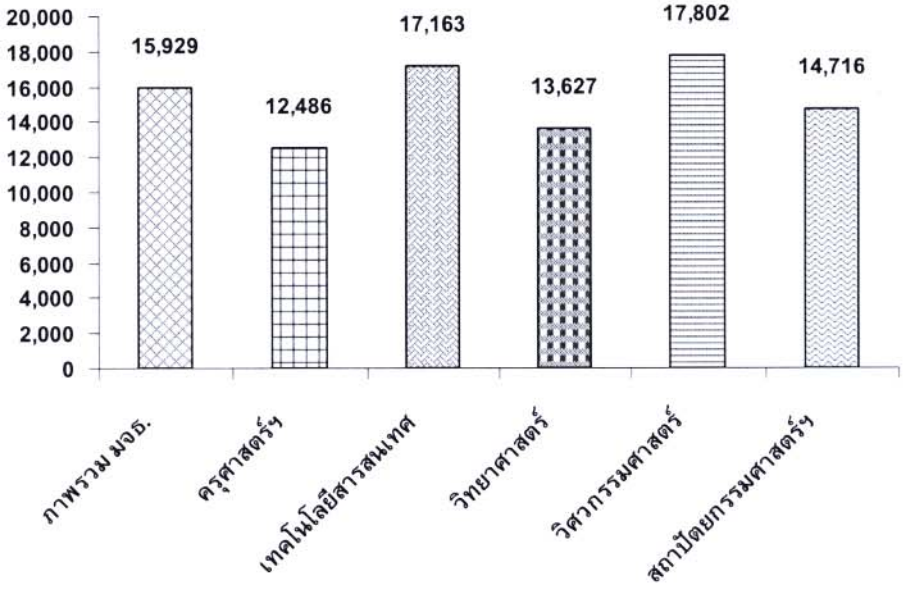

เมื่อพิจารณาในเรื่องการได้รับเงินเดือนตรงตามเกณฑ์ที่สำนักงานคณะกรรมการข้าราชการพลเรือน (กพ.) กำหนดไว้ คือ 7,940 บาท ในภาพรวม พบว่า บัณฑิตที่ได้งานทำภายใน 1 ปี ได้รับเงินเดือนตรงตามเกณฑ์ ร้อยละ 97.61 ได้รับเงินเดือนต่ำกว่าเกณฑ์ ร้อยละ 2.39 เมื่อพิจารณาเป็นรายคณะ พบว่า บัณฑิตคณะสถาปัตยกรรมศาสตร์และการออกแบบได้รับเงินเดือนตรงตามเกณฑ์ทุกคน รองลงมาคือบัณฑิตคณะวิศวกรรมศาสตร์ ร้อยละ 99.28 และคณะเทคโนโลยีสารสนเทศ ร้อยละ 96.77

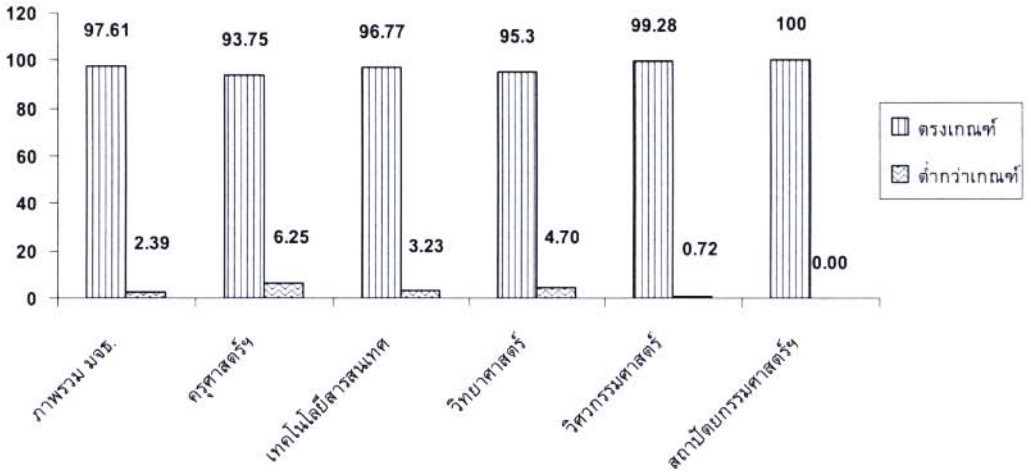

ในด้านความพึงพอใจในงานที่ทำนั้น พบว่า บัณฑิตพอใจในงานที่ทำ ร้อยละ 82.98 ไม่พอใจ ร้อยละ 17.02 สำหรับสาเหตุที่ไม่พอใจในงานที่ทำ ส่วนใหญ่เกิดจากการได้รับค่าตอบแทนต่ำ ร้อยละ 31.28 รองลงมา ระบบงานไม่ดี ร้อยละ 18.94 และไม่ได้ใช้ความรู้ในสาขาที่เรียนมา ร้อยละ 17.62

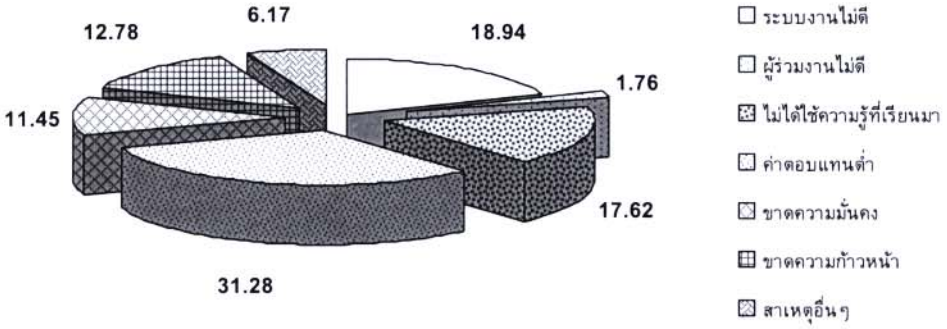

บัณฑิตที่ได้งานทำภายใน 1 ปี ได้ทำงานตรงสาขาวิชาที่เรียนมา ร้อยละ 75.64 ไม่ตรงสาขาวิชาที่เรียนมา ร้อยละ 24.36 และบัณฑิตส่วนใหญ่สามารถนำความรู้ที่ได้เรียนมาไปประยุกต์ใช้กับงานที่ทำได้ในระดับมาก คือ ร้อยละ 40.48 รองลงมานำความรู้ไปประยุกต์ใช้ได้ปานกลาง ร้อยละ 33.88

<u>บัณฑิตที่ยังไม่ได้ทำงาน</u> กล่าวถึงสาเหตุที่ยังไม่ได้ทำงานว่า ส่วนใหญ่รอฟังคำตอบจากหน่วยงาน ร้อยละ 46.95 รองลงมา ยังไม่ประสงค์จะทำงาน ร้อยละ 21.54 และหางานทำไม่ได้ ร้อยละ 17.07 เมื่อสอบถามถึงปัญหาในการหางานทำ พบว่า ปัญหาส่วนใหญ่เกิดจากการหางานที่ถูกใจไม่ได้ ร้อยละ 50.99 รองลงมา ไม่ทราบแหล่งงาน ร้อยละ 17.82 และเงินเดือนน้อย ร้อยละ 6.93

<u>บัณฑิตที่กำลังศึกษาต่อ</u> ส่วนใหญ่กำลังศึกษาต่อในระดับปริญญาโท ร้อยละ 91.16 รองลงมา ศึกษาต่อระดับประกาศนียบัตรบัณฑิต ร้อยละ 3.66 เมื่อสอบถามถึงสาขาวิชาที่ต้องการศึกษาต่อว่าเป็นสาขาวิชาเดิมหรือใหม่ บัณฑิตส่วนใหญ่ยังคงต้องการศึกษาต่อในสาขาวิชาเดิมที่จบมา ร้อยละ 55.49 ศึกษาต่อในสาขาวิชาใหม่ ร้อยละ 44.51 สำหรับสถานศึกษาที่บัณฑิตเลือกศึกษาต่อ ส่วนใหญ่เป็นสถาบันการศึกษาของรัฐบาล ร้อยละ 84.15 รองลงมา เป็นสถาบันการศึกษาต่างประเทศ ร้อยละ 10.06 และสถาบันการศึกษาเอกชน ร้อยละ 5.79 สาเหตุที่ตัดสินใจศึกษาต่อ ส่วนใหญ่เป็นความต้องการของพ่อ/แม่/ผู้ปกครอง ร้อยละ 30.79 รองลงมา งานที่ต้องการทำต้องการผู้ที่จบวุฒิสูงกว่าปริญญาตรี ร้อยละ 30.18 และได้รับทุนการศึกษา ร้อยละ 24.09 เมื่อสอบถามถึงปัญหาในการศึกษาต่อ ส่วนใหญ่ไม่มีปัญหาในการศึกษาต่อ ร้อยละ 85.06 ส่วนผู้ที่ตอบว่ามีปัญหา ปัญหาส่วนใหญ่เกี่ยวข้องกับการขาดแคลนเงินทุน ร้อยละ 61.22 รองลงมา ขาดความรู้พื้นฐานในการศึกษาต่อ ร้อยละ 24.49

จากการสอบถามบัณฑิตเกี่ยวกับ<u>หลักสูตรที่คิดว่าเอื้อประโยชน์ต่อการประกอบอาชีพ</u> บัณฑิตส่วนใหญ่คิดว่า สิ่งที่เอื้อประโยชน์มากที่สุดคือความรู้ด้านภาษาอังกฤษ ร้อยละ 33.64 รองลงมาคือ การฝึกปฏิบัติจริง ร้อยละ 24.38 และความรู้ด้านคอมพิวเตอร์ ร้อยละ 19.48

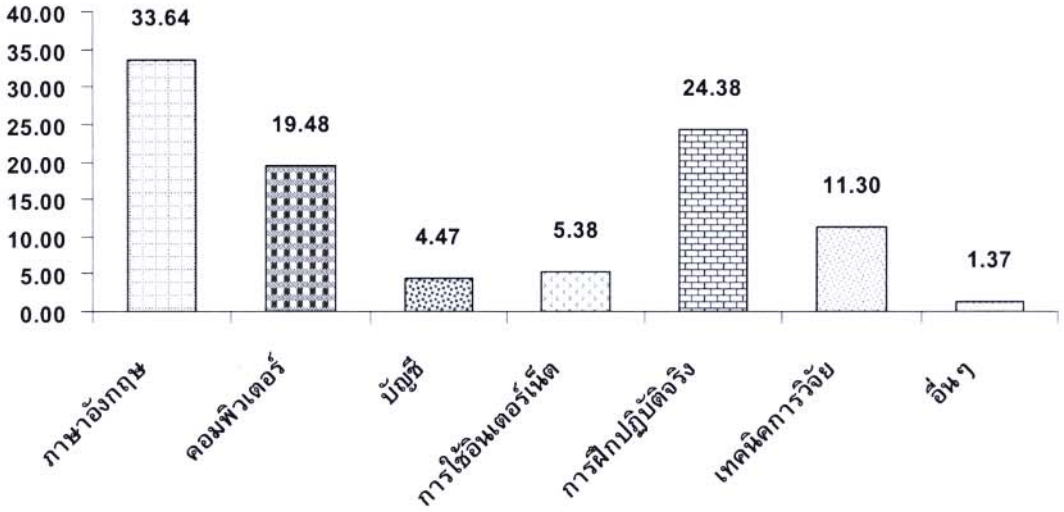

2.2.2 สถานภาพการทำงาน ระดับบัณฑิตศึกษา

ในด้านลักษณะอาชีพที่ทำ (ได้งานทำภายใน 1 ปี) ส่วนใหญ่ทำงานอยู่ในบริษัท/องค์กรธุรกิจเอกชน ร้อยละ 60.92 รองลงมา รับราชการ/เจ้าหน้าที่หน่วยงานของรัฐ ร้อยละ 20.22

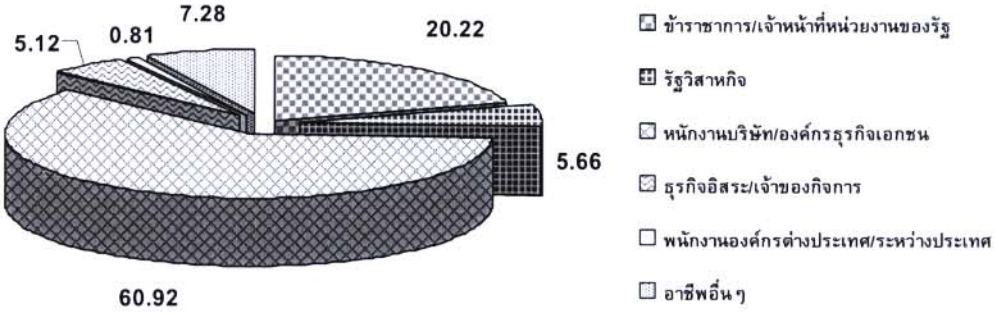

ร้อยละของลักษณะอาชีพที่ทำ (ได้งานทำภายใน 1 ปี) จำแนกเป็นรายคณะ ยกเว้นไม่ระบุข้อมูล และอาชีพอื่นๆ มีดังนี้

คณะวิชา	ข้าราชการ/หน่วยงานของรัฐ	รัฐวิสาหกิจ	พนักงานบริษัท/องค์กรธุรกิจเอกชน	เจ้าของกิจการ	องค์การต่างประเทศ/ระหว่างประเทศ
ครุศาสตร์อุตสาหกรรมฯ	56.10	9.76	21.95	2.44	-
ทรัพยากรชีวภาพฯ	36.84	7.89	31.58	-	-
เทคโนโลยีสารสนเทศ	3.49	6.98	80.23	3.49	1.16
พลังงานสิ่งแวดล้อมฯ	6.67	6.67	63.33	10.00	3.33
วิทยาศาสตร์	64.29	-	35.71	-	-
วิศวกรรมศาสตร์	17.65	2.94	72.55	1.96	0.98
ศิลปศาสตร์	100.00	-	-	-	-
สถาปัตยกรรมศาสตร์ฯ	100.00	-	-	-	-
บัณฑิตวิทยาลัยร่วมด้านพลังงานฯ	27.27	9.09	36.36	-	-
บัณฑิตวิทยาลัยการจัดการและนวัตกรรม	-	5.00	77.50	17.50	-
วิทยาลัยสหวิทยาการ	100.00	-	-	-	-
สถาบันวิทยาการหุ่นยนต์ภาคสนาม	-	-	50.00	50.00	-

สำหรับระยะเวลาการได้งานทำนั้น ส่วนใหญ่เป็นงานเก่า (ได้ระหว่างการศึกษา) ร้อยละ 58.54 รองลงมา ได้งานทำก่อนสำเร็จการศึกษาหรือได้งานทำทันทีหลังสำเร็จการศึกษา ร้อยละ 18.78 และได้งานทำในช่วง 1-3 เดือน ร้อยละ 12.66 หากพิจารณาถึงระยะเวลาของการได้งานทำภายใน 1 ปี พบว่า มีเพียงร้อยละ 39.13

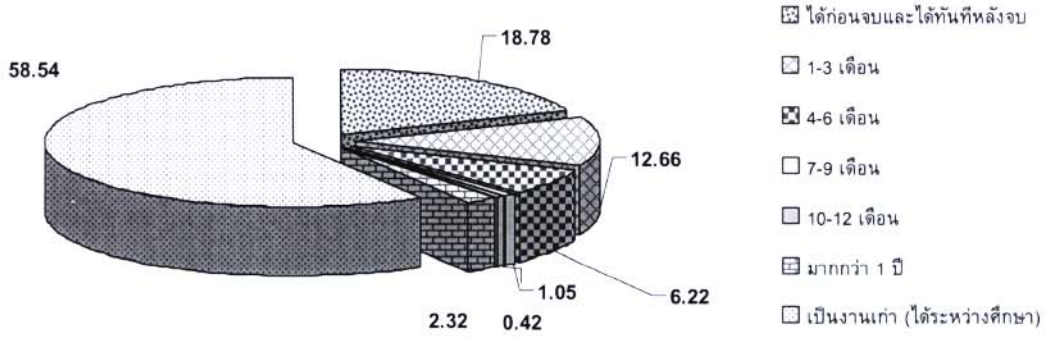

สำหรับสถานที่ทำงาน ส่วนใหญ่ทำงานอยู่ในกรุงเทพมหานคร ร้อยละ 47.36 รองลงมา ทำงานอยู่ในเขตปริมณฑล ร้อยละ 11.81 และทำงานภาคใต้ ร้อยละ 9.70

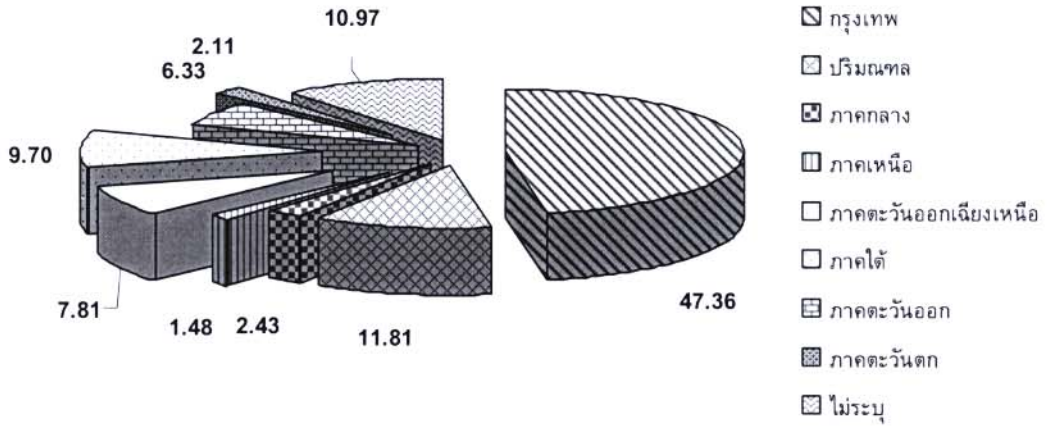

ในด้านความสามารถพิเศษที่ช่วยให้ได้งานทำ บัณฑิตส่วนใหญ่ คิดว่าเป็นเพราะตนเองมีความรู้ทางด้านคอมพิวเตอร์ ร้อยละ 52.32 รองลงมาคือ ภาษาต่างประเทศ ร้อยละ 25.32

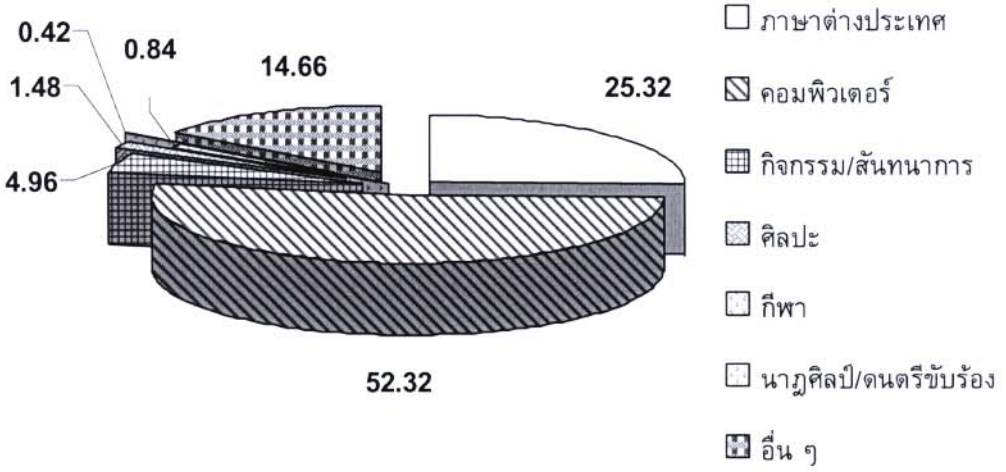

ในด้านเงินเดือนตั้งต้นเฉลี่ย (สำหรับผู้ที่ได้งานทำภายใน 1 ปี) ในภาพรวม พบว่า บัณฑิตได้รับเงินเดือน เฉลี่ยเดือนละประมาณ 24,659 บาท เมื่อพิจารณาตามลักษณะอาชีพที่ทำ พบว่า ผู้ที่ทำงานอยู่ในองค์การต่างประเทศ/ระหว่างประเทศ ได้รับเงินเดือนสูงสุดคือ 50,000 บาท รองลงมาคือ อาชีพธุรกิจอิสระ/เจ้าของกิจการ 32,353 บาท และพนักงานบริษัท/องค์กรธุรกิจเอกชน 27,356 บาท

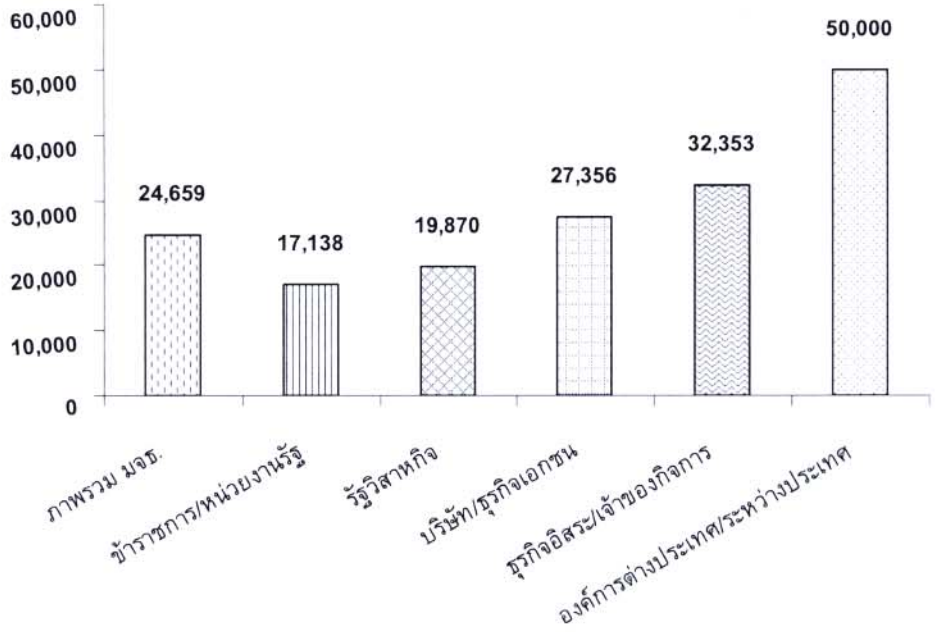

หากจำแนกเงินเดือนตั้งต้นเฉลี่ยเป็นรายคณะ (สำหรับผู้ที่ได้งานทำภายใน 1 ปี) พบว่า สถาบันวิทยาการหุ่นยนต์ภาคสนาม ได้รับเงินเดือนสูงสุดคือ 30,000 บาท รองลงมาคือ บัณฑิตวิทยาลัยการจัดการและนวัตกรรม ได้รับเงินเดือน 29,254 บาท และคณะเทคโนโลยีสารสนเทศ 29,063 บาท

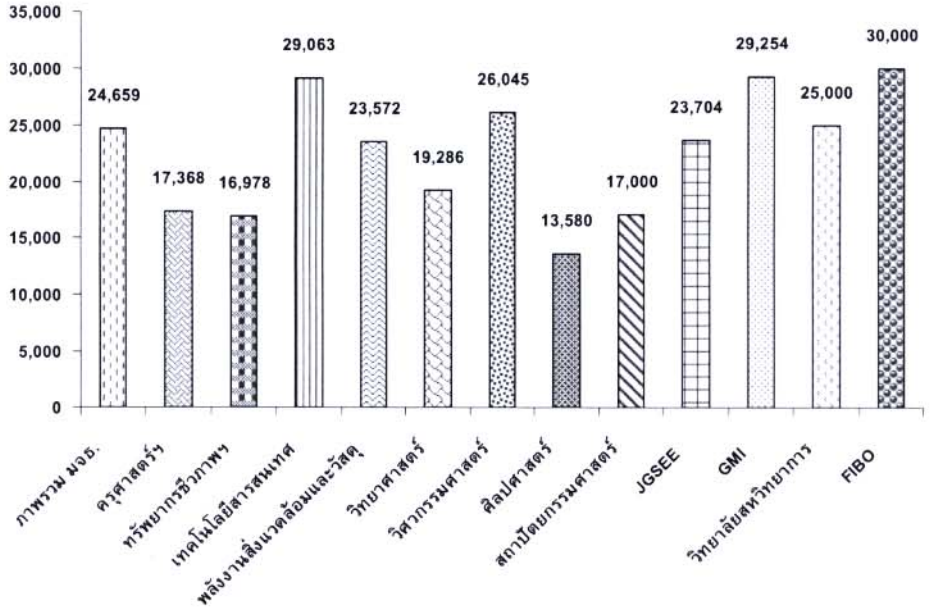

เมื่อพิจารณาในเรื่องของการได้รับเงินเดือนตรงตามเกณฑ์ที่สำนักงานคณะกรรมการข้าราชการพลเรือน (กพ.) กำหนดไว้ คือ 9,700 บาท ในภาพรวมพบว่า บัณฑิตที่ได้งานทำภายใน 1 ปี และระบุเงินเดือน ได้รับเงินเดือนตรงตามเกณฑ์ ร้อยละ 94.61 ไม่ตรงตามเกณฑ์ ร้อยละ 3.23 โดยบัณฑิตใน 7 คณะ ได้รับเงินเดือนตรงตามเกณฑ์ทุกคน ได้แก่ คณะพลังงานสิ่งแวดล้อมและวัสดุ คณะวิทยาศาสตร์ คณะศิลปศาสตร์ คณะสถาปัตยกรรมศาสตร์และการออกแบบ บัณฑิตวิทยาลัยร่วมด้านพลังงานและสิ่งแวดล้อม วิทยาลัยสหวิทยาการ และสถาบันวิทยาการหุ่นยนต์ภาคสนาม

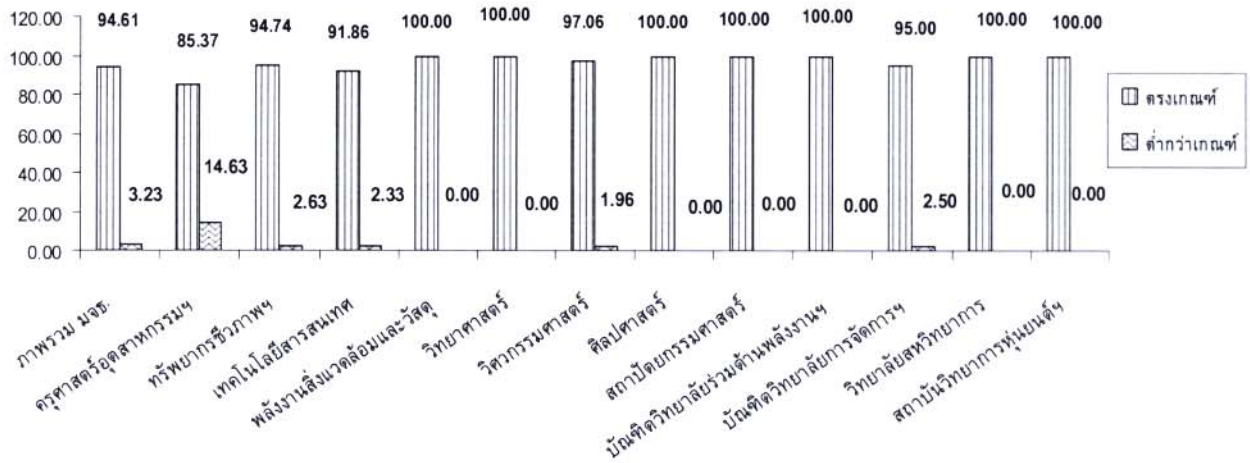

ในด้านความพึงพอใจในงานที่ทำนั้น พบว่า บัณฑิตพอใจในงานที่ทำ ร้อยละ 79.64 ไม่พอใจในงานที่ทำ ร้อยละ 20.36 สาเหตุที่ไม่พอใจในงานในงานที่ทำ ส่วนใหญ่เกิดจากการได้รับค่าตอบแทนต่ำ ระบบงานไม่ดี และงานที่ทำขาดความมั่นคง คิดเป็นร้อยละ 28.50, 13.99 และ 13.99 ตามลำดับ

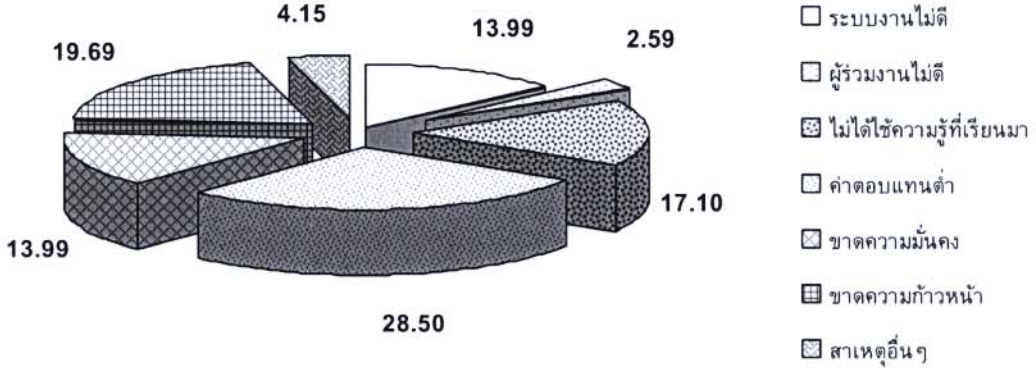

บัณฑิตที่ได้งานทำภายใน 1 ปี ส่วนใหญ่ได้ทำงานตรงสาขาวิชา ร้อยละ 81.13 ไม่ตรงสาขาวิชา ร้อยละ 18.87 ในด้านการนำความรู้ที่ได้เรียนมาไปประยุกต์ใช้กับงานที่ทำ ส่วนใหญ่สามารถนำความรู้มาประยุกต์ใช้กับงานที่ทำได้ในระดับมาก ร้อยละ 40.61 รองลงมาสามารถนำความรู้ไปประยุกต์ใช้ได้ในระดับมากที่สุด ร้อยละ 27.85 และปานกลาง ร้อยละ 28.16

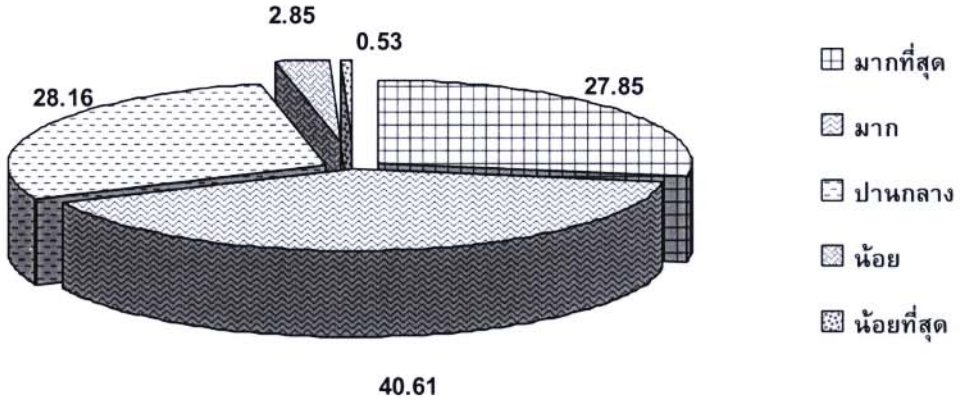

จากการสอบถามบัณฑิตเกี่ยวกับหลักสูตรที่คิดว่าเอื้อประโยชน์ต่อการประกอบอาชีพ บัณฑิตส่วนใหญ่ ร้อยละ 33.58 คิดว่า สิ่งที่เอื้อประโยชน์มากที่สุดคือ ความรู้ด้านภาษาอังกฤษ รองลงมาคือ การฝึกปฏิบัติงานจริง ร้อยละ 23.58 และ เทคนิคการวิจัย ร้อยละ 17.40

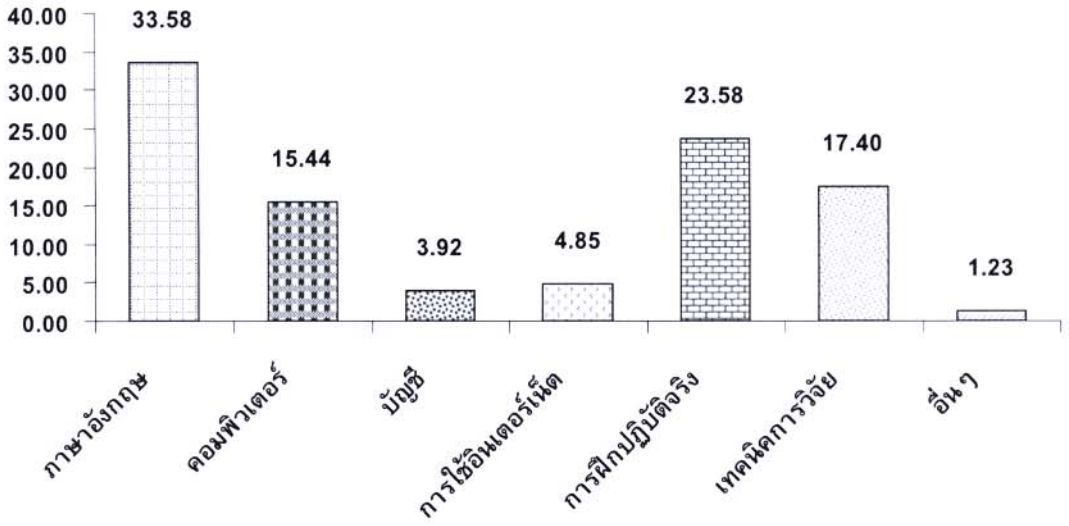

บัณฑิตที่ยังไม่ได้ทำงาน ส่วนใหญ่กล่าวถึงสาเหตุที่ยังไม่ได้ทำงานว่า รอฟังคำตอบจากหน่วยงานที่ไปสมัครงานไว้ ร้อยละ 41.05 รองลงมา หางานทำไม่ได้ ร้อยละ 23.16 และยังไม่ประสงค์จะทำงาน ร้อยละ 22.11 เมื่อสอบถามถึงปัญหาในการหางานทำ บัณฑิตส่วนใหญ่ตอบว่า ไม่มีปัญหาในการหางานทำ ร้อยละ 53.68 ส่วนผู้ที่มีปัญหา ร้อยละ 46.32 ปัญหาส่วนใหญ่เกิดจากการหางานที่ถูกใจไม่ได้ ร้อยละ 36.36 รองลงมา ไม่ทราบแหล่งงาน ร้อยละ 22.73

ผู้ที่กำลังศึกษาต่อ *ส่วนใหญ่กำลังศึกษาต่อในระดับปริญญาเอก* ร้อยละ 64.52 รองลงมา ศึกษาต่อในระดับปริญญาโท ร้อยละ 20.97 เมื่อสอบถามถึงสาขาวิชาที่ต้องการศึกษาต่อว่าเป็นสาขาวิชาเดิมหรือใหม่ บัณฑิตส่วนใหญ่ ร้อยละ 59.68 ตอบว่ายังคงต้องการศึกษาต่อในสาขาวิชาเดิมที่เคยจบมา สำหรับสถานศึกษาที่บัณฑิตเลือกศึกษาต่อ ส่วนใหญ่เป็นสถานศึกษาของรัฐบาล ร้อยละ 66.13 รองลงมา เป็นสถาบันการศึกษาของต่างประเทศ ร้อยละ 25.81 สาเหตุที่ตัดสินใจศึกษาต่อ เนื่องจากงานที่ต้องการทำใช้วุฒิสูงกว่าระดับที่เคยศึกษามา ได้รับทุนการศึกษา และ เป็นความต้องการของพ่อ แม่ และผู้ปกครอง ร้อยละ 32.26,24.19 และ 20.97 ตามลำดับ เมื่อสอบถามถึงปัญหาในการศึกษาต่อ ส่วนใหญ่ตอบว่าไม่มีปัญหา ร้อยละ 70.97 ส่วนผู้ที่ตอบว่ามีปัญหา ส่วนใหญ่ เป็นปัญหาเกี่ยวกับการขาดแคลนเงินทุน ร้อยละ 44.44 รองลงมา ข้อมูลของสถาบันที่ต้องการศึกษาต่อไม่เพียงพอ และขาดคุณสมบัติในการสมัครเรียน มีอัตราเท่ากันคือ ร้อยละ 22.22

ผลสรุปและข้อเสนอแนะ

มหาวิทยาลัยมีผู้ได้รับเกียรตินิยม ร้อยละ 12.81 แบ่งเป็น เกียรตินิยมอันดับ 1 ร้อยละ 5.13 ของผู้สำเร็จการศึกษาทั้งหมด เกียรตินิยมอันดับ 2 ร้อยละ 7.68 ของผู้สำเร็จการศึกษาทั้งหมด ในด้านการใช้เวลาศึกษาเกินระยะเวลาที่กำหนด พบว่าเกิดขึ้นในทุกคณะวิชา พบมากที่สุดในบัณฑิตที่เรียนหลักสูตร 4 ปี ในทุกคณะวิชา มีผู้ใช้เวลาศึกษาเกินระยะเวลาที่กำหนดมากกว่า ร้อยละ 10.00 ยกเว้น 2 คณะวิชาที่มีผู้ใช้เวลาศึกษาเกินกว่าระยะเวลาที่กำหนดต่ำกว่าร้อยละ 10.00 ได้แก่ คณะครุศาสตร์อุตสาหกรรมและเทคโนโลยี ร้อยละ 6.90 และคณะวิทยาศาสตร์ ร้อยละ 6.82 ส่วนคณะที่มีผู้ศึกษาเกินระยะเวลาที่กำหนดมากที่สุด เปลี่ยนจากคณะครุศาสตร์อุตสาหกรรมและเทคโนโลยี ที่มีผู้ศึกษาเกินระยะเวลามากที่สุด ในรุ่นปีการศึกษา 2551 มาเป็นคณะสถาปัตยกรรมศาสตร์และการออกแบบ รองลงมา เป็นคณะเทคโนโลยีสารสนเทศ สำหรับผู้ปกครองที่ส่งบุตรหลานเข้าศึกษาใน มจธ. จากการเปรียบเทียบข้อมูลย้อนหลัง 9 ปี คือตั้งแต่รุ่นปีการศึกษา 2544 จนถึงปัจจุบัน พบว่า ยังคงเป็นกลุ่มเดิมคือ กลุ่มผู้อาศัยอยู่ในกรุงเทพมหานคร และภาคตะวันออกเฉียงเหนือ

ในด้านการทำงาน ระดับปริญญาตรี ทำงาน ร้อยละ 62.95 ส่วนระดับบัณฑิตศึกษา ทำงาน ร้อยละ 87.53 จากการเปรียบเทียบข้อมูลย้อนหลัง 5 ปี พบว่า บัณฑิตส่วนใหญ่ยังคงเลือกทำงานในบริษัทหรือองค์การธุรกิจเอกชน เป็นอันดับแรก ผู้มีวุฒิระดับปริญญาตรี ส่วนใหญ่สามารถหางานทำได้ก่อนสำเร็จการศึกษาหรือได้ทันทีหลังสำเร็จการศึกษาไปจนถึง 3 เดือนแรก ส่วนผู้มีวุฒิระดับบัณฑิตศึกษา เป็นการได้งานทำระหว่างศึกษาอยู่ และได้งานทำก่อนสำเร็จการศึกษาหรือได้ทันทีหลังสำเร็จการศึกษา บัณฑิตคิดว่าความสามารถพิเศษทางด้านคอมพิวเตอร์ และภาษาต่างประเทศ มีส่วนช่วยให้ได้ทำงานในหน่วยงานที่มีชื่อเสียงและมั่นคง บัณฑิตได้รับเงินเดือนเริ่มต้นจากการทำงานตรงตามเกณฑ์ที่สำนักงานคณะกรรมการข้าราชการพลเรือน กำหนดไว้ ร้อยละ 97.61 สำหรับผู้มีวุฒิระดับปริญญาตรี และร้อยละ 94.61 สำหรับผู้มีวุฒิระดับบัณฑิตศึกษา บัณฑิตสามารถนำความรู้ไปประยุกต์ใช้กับงานที่ทำได้ในระดับมาก ส่วนหลักสูตรที่บัณฑิตลงความเห็นว่าเอื้อประโยชน์ต่อการประกอบอาชีพคือ หลักสูตรด้านภาษาอังกฤษ การฝึกปฏิบัติจริง และความรู้ด้านคอมพิวเตอร์

ในด้านการศึกษาต่อ บัณฑิตให้เหตุผลที่ตัดสินใจศึกษาต่อว่า เป็นความต้องการของพ่อ/แม่ ผู้ปกครอง รวมถึงงานที่ต้องการทำ ต้องการผู้ที่มีวุฒิสูงกว่าวุฒิที่ตนสำเร็จการศึกษา ซึ่งทั้งระดับปริญญาตรี และบัณฑิตศึกษา ยังคงเลือกเรียนต่อในสาขาวิชาเดิมที่จนจบมา เพื่อเพิ่มพูนความรู้ในสาขาวิชาเดิมให้มากยิ่งขึ้น สำหรับบัณฑิตที่ต้องการศึกษาต่อ แต่ยังไม่สามารถศึกษาต่อได้นั้น เนื่องจากติดปัญหาในเรื่องของการขาดแคลนเงินทุน ข้อมูลของสถาบันที่ต้องการศึกษาต่อไม่เพียงพอ และคุณสมบัติในการสมัครเรียน

จากข้อมูลที่กล่าวมา ในเรื่องของการศึกษาเกินกำหนดเวลา จากการเปรียบเทียบข้อมูลย้อนหลัง 5 รุ่น พบว่า คณะวิทยาศาสตร์เป็นคณะเดียวที่มีอัตราการจบเกินเวลาไม่ถึงร้อยละ 10.00 ส่วนคณะสถาปัตยกรรมศาสตร์และการออกแบบ มีแนวโน้มเพิ่มสูงขึ้น โดยเฉพาะ 2 รุ่นหลัง คือ รุ่นปีการศึกษา 2551 และ 2552 มีอัตราการจบเกินเวลา ร้อยละ 30.08 และ 30.99 ตามลำดับ คณะควรหาสาเหตุว่าเป็นเพราะเหตุใด พร้อมทั้งดำเนินการแก้ไขให้อัตราการจบเกินเวลาลดลง ในด้านอัตราการได้งานทำ ในระดับปริญญาตรี มีอัตราการได้งานทำต่ำกว่าปีที่ผ่านมามาก ส่วนระดับบัณฑิตศึกษา มีอัตราการทำงานใกล้เคียงกันกับปีก่อนๆ ส่วนหลักสูตรที่ผู้สำเร็จการศึกษาระดับปริญญาตรีแสดงความคิดเห็นว่าเอื้อประโยชน์ต่อการประกอบอาชีพมาก 3 อันดับแรก ยังคงเหมือน 3 ปีที่ผ่านมา คือภาษาอังกฤษ การฝึกปฏิบัติจริง และความรู้ด้านคอมพิวเตอร์ ส่วนระดับบัณฑิตศึกษา คิดว่า ภาษาอังกฤษ การฝึกปฏิบัติจริงยังมีความสำคัญมากเหมือนเดิม แต่ต่างกันตรงที่คิดว่าเทคนิควิธีวิจัย มีความสำคัญมากกว่าความรู้ด้านคอมพิวเตอร์ ฉะนั้นมหาวิทยาลัยควรตระหนักและเน้นหนักหลักสูตรการเรียนการสอนดังกล่าวให้เข้มข้นมากยิ่งขึ้น โดยกำหนดหรือประกาศให้ผู้ที่จะเข้ามาศึกษาในมหาวิทยาลัยทราบว่าก่อนที่จะจบออกไปต้องผ่านเกณฑ์การประเมินอะไรบ้าง ซึ่งในระดับปริญญาตรี ควรผ่านเกณฑ์ประเมินใน 3 ด้านนี้ เริ่มจากด้านภาษาอังกฤษมหาวิทยาลัยควรบรรจุไว้ในหลักสูตรการเรียนการสอนไว้ในทุกคณะและทุกชั้นปี มีการสอนอย่างเข้มข้น โดยเขียนตำราเรียนเป็นภาษาอังกฤษ และ/หรืออาจทำความร่วมมือกับต่างประเทศจัดทำโครงการแลกเปลี่ยนภาษาและวัฒนธรรมกับมหาวิทยาลัยต่างชาติ รวมทั้งควรบรรจุ การสอบ TOEIC, TOFEL หรือ KMUTT-TEP ซึ่งมีลักษณะคล้ายกับ CU-TEP ของจุฬาลงกรณ์มหาวิทยาลัย หรืออื่นๆ โดยกำหนดคะแนนการสอบตามมาตรฐานสากล ส่วนความรู้ด้านคอมพิวเตอร์ ก็ควรให้นักศึกษาได้ฝึกอบรมทักษะทางด้านคอมพิวเตอร์ที่ทันสมัย ในหลากหลายโปรแกรม และต้องผ่านการประเมินความรู้ด้านคอมพิวเตอร์ก่อนจบการศึกษา ส่วนระดับบัณฑิตศึกษา นอกจากจะเน้นความรู้ใน 3 ด้านเหมือนระดับปริญญาตรีแล้ว ยังต้องเสริมความรู้ในเรื่องเทคนิควิธีวิจัยเข้าไปด้วย

สำหรับหลักสูตรการฝึกปฏิบัติจริง มหาวิทยาลัยควรเน้นวิชาปฏิบัติให้มากกว่าที่มีอยู่ ควรส่งนักศึกษาทั้งภาคปกติและภาคพิเศษ ไปฝึกปฏิบัติงานในสถานประกอบการจริง หากเป็นไปได้ อาจส่งไปดูงานในต่างประเทศบ้างในบางโอกาส เพื่อนักศึกษาจะได้เรียนรู้วิธีการทำงาน วิธีการแก้ปัญหาจากการทำงานจริงในหลากหลายองค์กร แล้วนำประสบการณ์ที่ได้รับจากการฝึกปฏิบัติงานนี้ไปประยุกต์ใช้กับงานที่ทำในอนาคตได้มากขึ้น นอกจากนี้ มหาวิทยาลัยควรตัดบางวิชาที่ไม่เหมาะสมกับสายอาชีพออก แล้วพัฒนาหลักสูตรที่มีความเหมาะสมเข้าไปแทนที่ เพื่อให้ทันต่อโลกปัจจุบัน และเทคโนโลยีที่ก้าวไปอย่างไม่หยุดนิ่ง รวมถึงควรมีเกณฑ์ประเมินด้านบุคลิกภาพและจริยธรรมไว้ในหลักสูตรก่อนจบการศึกษา เพื่อเป็นการรับประกันกับตลาดแรงงานว่า บัณฑิต มจธ. สมบูรณ์ในทุกด้าน

ตารางและแผนภูมิเปรียบเทียบ

ภาวะการทำงาน

ตารางเปรียบเทียบจำนวนผู้สำเร็จการศึกษา ระดับปริญญาตรี ระหว่างปีการศึกษา 2548 - 2552

คณะวิชา	จำนวนผู้สำเร็จการศึกษา รุ่นปีการศึกษา				
	2548	2549	2550	2551	2552
ครุศาสตร์อุตสาหกรรมฯ	431	515	511	365	478
เทคโนโลยีสารสนเทศ	236	240	255	225	59
วิทยาศาสตร์	319	354	274	297	381
วิศวกรรมศาสตร์	1,090	1,044	972	1,060	1,181
สถาปัตยกรรมศาสตร์ฯ	44	105	80	123	142
รวมทั้งหมด	**2,120**	**2,258**	**2,092**	**2,070**	**2,241**

ตารางเปรียบเทียบจำนวนผู้สำเร็จการศึกษา ระดับบัณฑิตศึกษา ระหว่างปีการศึกษา 2548 - 2552

คณะวิชา	จำนวนผู้สำเร็จการศึกษา รุ่นปีการศึกษา				
	2548	2549	2550	2551	2552
ครุศาสตร์อุตสาหกรรมฯ	194	211	236	174	263
ทรัพยากรชีวภาพและเทคโนโลยี	47	37	55	59	58
ทรัพยากรชีวภาพฯร่วมกับคณะเทคโนโลยีสารสนเทศ	-	-	10	7	6
เทคโนโลยีสารสนเทศ	327	199	230	256	281
พลังงานสิ่งแวดล้อมและวัสดุ	93	67	71	81	81
วิทยาศาสตร์	41	24	15	33	43
วิศวกรรมศาสตร์	246	257	265	316	247
ศิลปศาสตร์	20	8	17	10	6
สถาปัตยกรรมศาสตร์และการออกแบบ	4	2	6	8	4
บัณฑิตวิทยาลัยร่วมด้านพลังงานฯ	29	29	25	22	22
บัณฑิตวิทยาลัยการจัดการฯ	105	117	127	279	242
วิทยาลัยสหวิทยาการ	-	-	-	-	1
สถาบันวิทยาการหุ่นยนต์ภาคสนาม	14	6	15	18	17
รวมทั้งหมด	**1,120**	**957**	**1,072**	**1,263**	**1,271**

แผนภูมิเปรียบเทียบภาวะการหางานทำของบัณฑิต
รุ่นปีการศึกษา 2552 จำแนกตามคณะวิชา

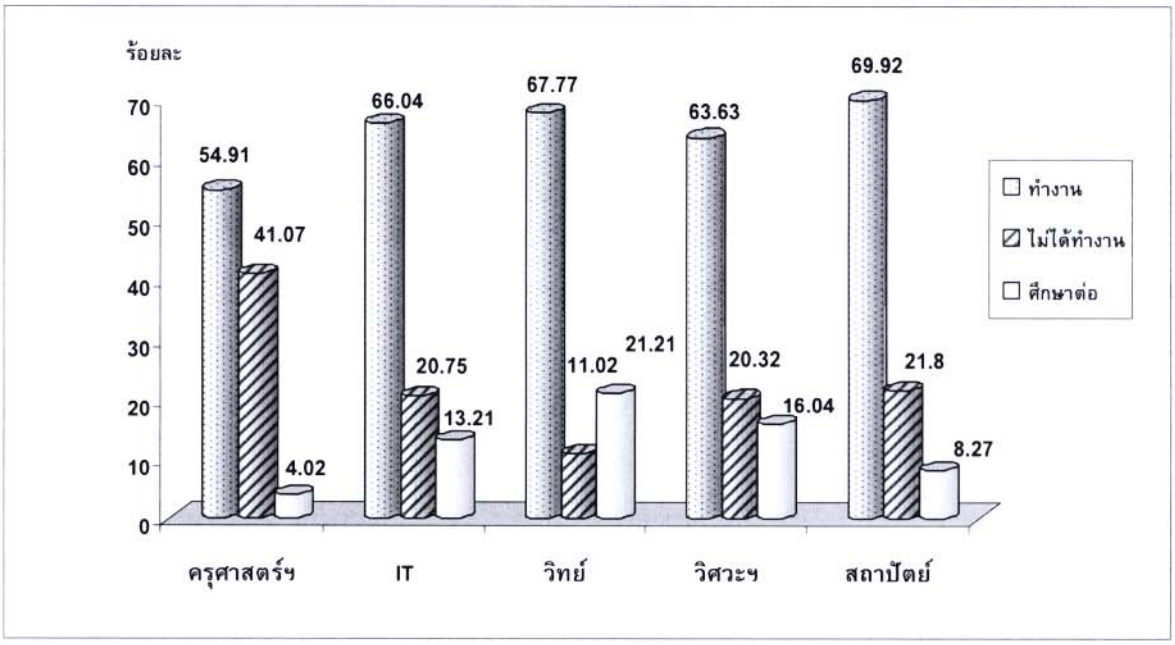

แผนภูมิเปรียบเทียบภาวะการหางานทำของบัณฑิตศึกษา
รุ่นปีการศึกษา 2552 จำแนกตามคณะวิชา

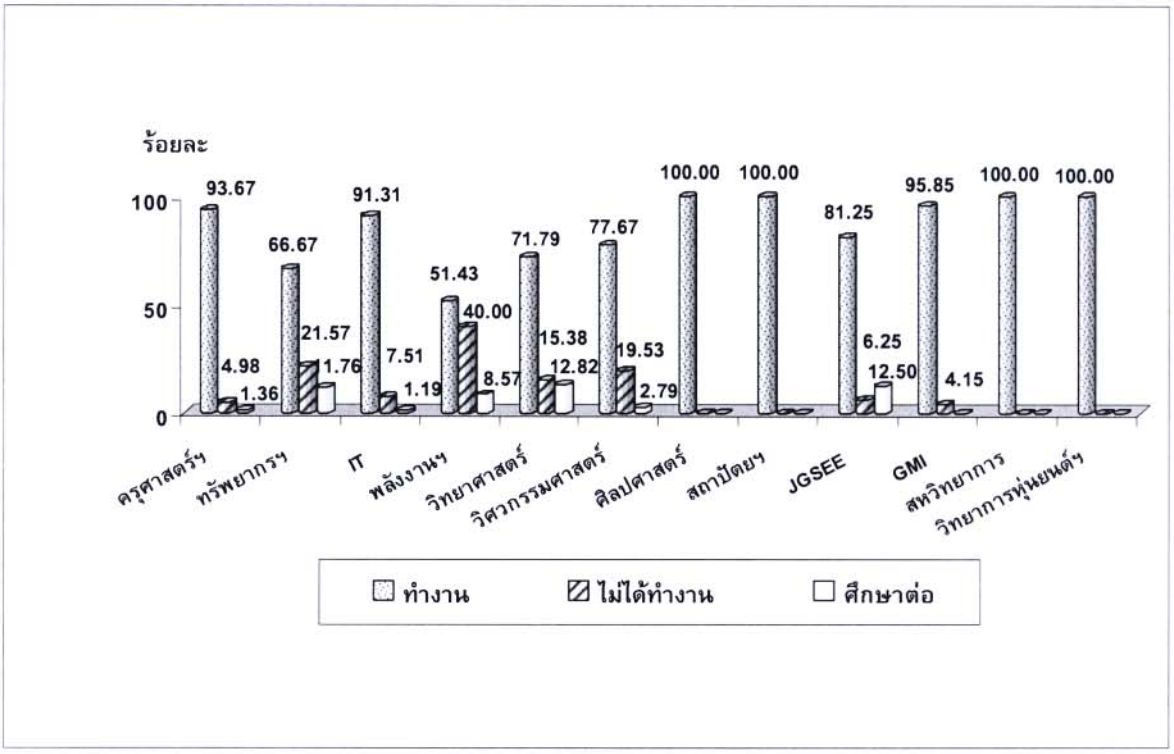

แผนภูมิเปรียบเทียบภาวะการหางานทำของบัณฑิต 5 ปี
ระหว่างรุ่นปีการศึกษา 2548 - 2552

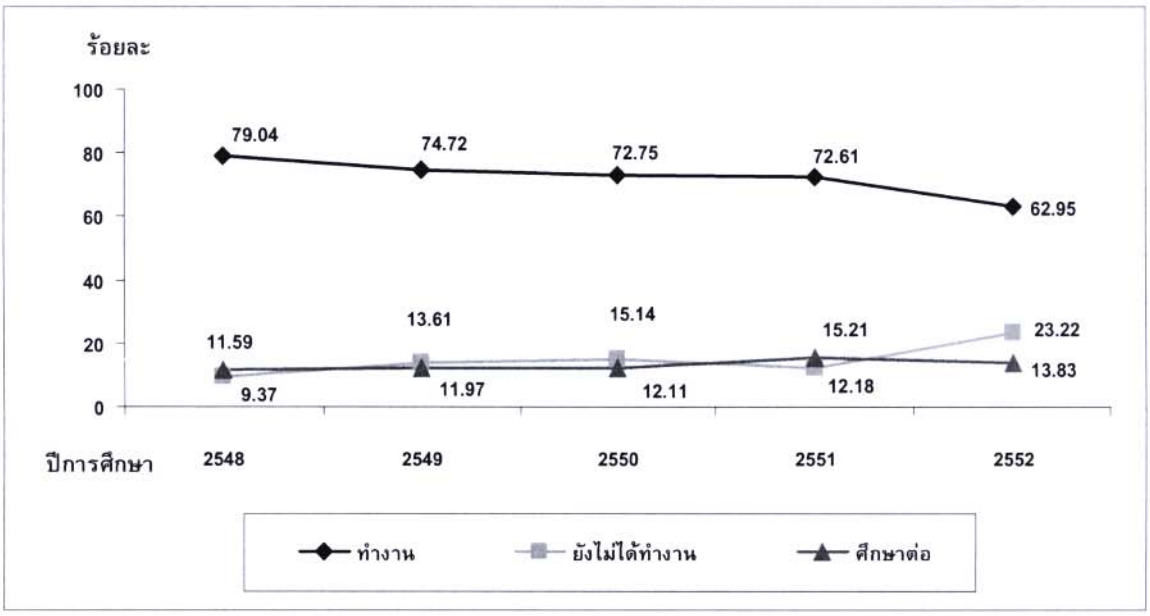

แผนภูมิเปรียบเทียบภาวะการหางานทำของบัณฑิตศึกษา 5 ปี
ระหว่างรุ่นปีการศึกษา 2548 - 2552

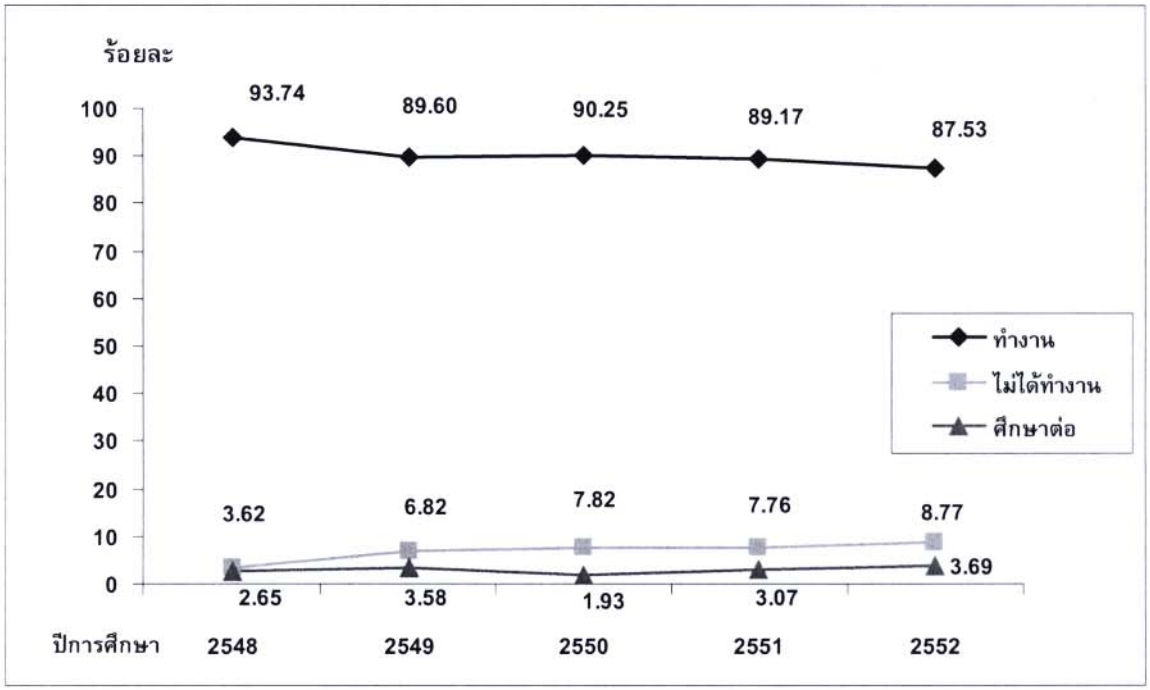

ตารางเปรียบเทียบเงินเดือนตั้งต้นเฉลี่ยของบัณฑิต รุ่นปีการศึกษา 2552
จำแนกตามคณะวิชาและลักษณะอาชีพที่ทำ

คณะ	ข้าราชการ/เจ้าหน้าที่หน่วยงานของรัฐ	รัฐวิสาหกิจ	พนักงานบริษัท/องค์กรธุรกิจเอกชน	ธุรกิจอิสระ/เจ้าของกิจการ	พนักงานองค์การต่างประเทศ/ระหว่างประเทศ
ครุศาสตร์อุตสาหกรรมและเทคโนโลยี	9,580	10,333	12,478	17,650	18,000
เทคโนโลยีสารสนเทศ	12,000	-	17,298	15,000	23,000
วิทยาศาสตร์	8,308	15,500	13,824	18,286	16,000
วิศวกรรมศาสตร์	13,354	17,327	17,850	16,789	20,500
สถาปัตยกรรมศาสตร์และการออกแบบ	12,375	-	14,664	15,000	-
รวมทั้งหมด	**10,153**	**15,151**	**16,092**	**16,856**	**20,000**

ตารางเปรียบเทียบเงินเดือนตั้งต้นเฉลี่ยของบัณฑิตศึกษา รุ่นปีการศึกษา 2552
จำแนกตามคณะวิชาและลักษณะอาชีพที่ทำ

คณะ	ข้าราชการ/เจ้าหน้าที่หน่วยงานของรัฐ	รัฐวิสาหกิจ	พนักงานบริษัท/องค์กรธุรกิจเอกชน	ธุรกิจอิสระ/เจ้าของกิจการ	พนักงานองค์การต่างประเทศ/ระหว่างประเทศ
ครุศาสตร์อุตสาหกรรมและเทคโนโลยี	13,871	23,750	23,689	15,000	-
ทรัพยากรชีวภาพและเทคโนโลยี	17,500	16,333	18,892	-	-
เทคโนโลยีสารสนเทศ	18,500	18,167	29,517	42,500	70,000
พลังงานสิ่งแวดล้อมและวัสดุ	16,600	16,700	25,211	26,667	-
วิทยาศาสตร์	16,667	-	20,400	-	-
วิศวกรรมศาสตร์	17,920	23,467	27,744	32,500	30,000
ศิลปศาสตร์	13,580	-	-	-	-
บัณฑิตวิทยาลัยร่วมด้านพลังงานฯ	26,660	30,000	24,941	-	17,000
บัณฑิตวิทยาลัยการจัดการและนวัตกรรม	-	15,240	28,282	37,143	-
วิทยาลัยสหวิทยาการ	25,000	-	-	-	-
สถาบันวิทยาการหุ่นยนต์ภาคสนาม	-	-	35,000	22,500	-
รวมทั้งหมด	**17,138**	**19,870**	**27,356**	**32,353**	**50,000**

หมายเหตุ : เงินเดือนตั้งต้นเฉลี่ย จะคำนวณจากเงินเดือนของผู้ที่ได้งานทำภายใน 1 ปี เท่านั้น

ตารางเปรียบเทียบจำนวนและร้อยละของบัณฑิตที่ทำงานแล้ว ยังไม่ได้ทำงาน และศึกษาต่อ ตั้งแต่ปีการศึกษา 2528 – 2552

ปีการศึกษา	จำนวนผู้สำเร็จการศึกษา*	จำนวนผู้กรอกแบบสำรวจ		ทำงานแล้ว		ยังไม่ได้ทำงาน		ศึกษาต่อ	
		จำนวน	ร้อยละ	จำนวน	ร้อยละ	จำนวน	ร้อยละ	จำนวน	ร้อยละ
2528	430	381	88.60	312	81.89	49	12.86	20	5.25
2529	376	335	89.10	285	85.07	26	7.76	24	7.16
2531	391	366	93.61	326	89.07	15	4.10	25	6.83
2532	485	432	89.07	394	91.20	23	5.32	15	3.47
2533	588	493	83.84	452	91.68	14	2.84	27	5.48
2534	718	653	90.95	585	89.59	14	2.14	54	8.27
2535	668	658	98.50	583	88.60	25	3.80	50	7.60
2536	611	552	90.34	471	85.33	32	5.80	49	8.88
2537	609	591	97.04	493	83.42	27	4.57	71	12.01
2538	935	804	85.99	676	84.08	47	5.85	81	10.07
2539	1,071	876	81.79	653	74.54	125	14.27	98	11.19
2540	1,299	1,274	98.08	729	57.22	341	26.77	204	16.01
2541	1,304	1,276	97.85	741	58.07	363	28.45	172	13.48
2542	1,461	1,449	99.18	1,002	69.15	255	17.60	192	13.25
2543	1,711	1,607	93.92	1,087	67.64	311	19.35	209	13.01
2544	1,760	1,738	98.75	1,038	59.72	458	26.35	242	13.92
2545	1,699	1,636	96.29	1,213	74.14	235	14.36	188	11.49
2546	1,934	1,851	95.71	1,526	82.44	138	7.46	187	10.10
2547	1,999	1,952	97.65	1,546	79.20	160	8.20	246	12.60
2548	2,120	2,071	97.69	1,637	79.04	194	9.37	240	11.59
2549	2,264	1,587	70.10	1,181	74.42	216	13.61	190	11.97
2550	2,153	2,048	95.12	1,490	72.75	310	15.14	248	12.11
2551	2,070	1,979	95.60	1,437	72.61	241	12.18	301	15.21
2552	2,241	2119	94.56	1,334	62.95	492	23.22	293	13.83

หมายเหตุ: ● ปีการศึกษา 2530 ไม่มีข้อมูล

* จำนวนผู้สำเร็จการศึกษา นับรวมผู้สำเร็จการศึกษาในปีอื่นๆ ที่ประสงค์เข้ารับพระราชทานปริญญาบัตรพร้อมกับรุ่นปีการศึกษานั้นๆ ด้วย

ตารางเปรียบเทียบจำนวนและร้อยละของบัณฑิตศึกษาที่ทำงานแล้ว ยังไม่ได้ทำงาน และศึกษาต่อ ตั้งแต่ปีการศึกษา 2528 – 2552

ปีการศึกษา	จำนวนผู้สำเร็จการศึกษา*	จำนวนผู้กรอกแบบสำรวจ		ทำงานแล้ว		ยังไม่ได้ทำงาน		ศึกษาต่อ	
		จำนวน	ร้อยละ	จำนวน	ร้อยละ	จำนวน	ร้อยละ	จำนวน	ร้อยละ
2528	22	18	81.82	17	94.44	1	5.56	-	-
2529	34	33	97.06	31	93.94	2	6.06	-	-
2531	38	16	42.11	16	100.00	0	0.00	-	-
2532	32	23	71.88	22	95.65	1	4.35	-	-
2533	36	31	86.11	28	90.32	3	9.68	-	-
2534	41	29	70.73	26	89.66	3	10.34	-	-
2535	34	31	91.18	27	87.10	4	12.90	-	-
2536	75	75	100.00	62	82.67	9	12.00	4	5.33
2537	84	68	80.95	60	88.24	5	7.35	3	4.41
2538	112	98	87.50	78	79.59	16	16.33	4	4.08
2539	123	112	91.06	92	82.14	12	10.71	8	7.14
2540	175	154	88.00	128	83.12	18	11.69	8	5.19
2541	286	261	91.26	216	82.76	26	9.96	19	7.28
2542	430	346	80.47	269	77.75	37	10.69	40	11.56
2543	637	526	82.57	446	84.79	52	9.89	28	5.32
2544	640	591	92.34	497	84.09	64	10.83	30	5.08
2545	818	717	87.65	614	85.63	80	11.16	23	3.21
2546	934	790	84.58	722	91.39	36	4.56	32	4.05
2547	995	768	77.19	711	92.58	26	3.39	31	4.04
2548	1,274	1,134	89.01	1,063	93.74	41	3.62	30	2.65
2549	1,258	865	68.76	775	89.60	59	6.82	31	3.58
2550	1,217	1,138	93.51	1,027	90.25	89	7.82	22	1.93
2551	1,263	1,173	92.87	1,046	89.17	91	7.76	36	3.07
2552	1,271	1,083	85.21	948	87.54	95	8.77	40	3.69

หมายเหตุ: ● ปีการศึกษา 2530 ไม่มีข้อมูล

* จำนวนผู้สำเร็จการศึกษา นับรวมผู้สำเร็จการศึกษาในปีอื่นๆ ที่ประสงค์เข้ารับพระราชทานปริญญาบัตรพร้อมกับรุ่นปีการศึกษานั้นๆ ด้วย

บทที่ 1

บทนำ

บทที่ 1
บทนำ

มหาวิทยาลัยเทคโนโลยีพระจอมเกล้าธนบุรี มีฐานะเป็นมหาวิทยาลัยของรัฐที่ไม่เป็นส่วนราชการ แต่อยู่ในกำกับดูแลของรัฐบาลและเป็นนิติบุคคล ซึ่งได้ทำการผลิตบุคลากรทั้งในระดับบัณฑิตและบัณฑิตศึกษาที่มีคุณภาพและคุณธรรม ออกไปรับใช้สังคมอย่างต่อเนื่องมาโดยตลอด ดังนั้นเพื่อให้สอดคล้องกับวิสัยทัศน์ของมหาวิทยาลัย และความต้องการของตลาดแรงงาน งานวิจัยสถาบันและสารสนเทศ กองแผนงาน จึงได้ดำเนินการสำรวจภาวะการหางานทำของผู้สำเร็จการศึกษา ในระดับปริญญาตรี และระดับบัณฑิตศึกษา เป็นประจำทุกปี สำหรับครั้งนี้ ทำการสำรวจ ประมวลผลและวิเคราะห์ข้อมูลผู้สำเร็จการศึกษา รุ่นปีการศึกษา 2550 แล้วนำผลจากการศึกษาวิเคราะห์มาใช้ประโยชน์ในการวางแผนผลิตบุคลากรและพัฒนาการจัดการศึกษาของมหาวิทยาลัยให้มีประสิทธิภาพยิ่งขึ้น

วัตถุประสงค์ในการศึกษา

1. เพื่อให้ทราบถึงอัตราการมีงานทำ อัตราการศึกษาต่อ อัตราการว่างงาน ระยะเวลาการว่างงาน และสาเหตุการว่างงานของผู้สำเร็จการศึกษา รุ่นปีการศึกษา 2552
2. เพื่อให้ทราบถึงปัญหาด้านต่างๆ ในการหางานทำของผู้สำเร็จการศึกษา รุ่นปีการศึกษา 2552
3. เพื่อให้ทราบถึงอาชีพ และรายได้ต่อเดือนของบัณฑิต รุ่นปีการศึกษา 2552

ประโยชน์ของการศึกษา

1. เพื่อเป็นแนวทางสำหรับผู้บริหารทุกระดับ และหน่วยงานต่าง ๆ ที่สนใจทั่วไป ในการวางแผนผลิตบัณฑิตและบัณฑิตศึกษาในสาขาวิชาต่างๆ ของมหาวิทยาลัย ให้มีประสิทธิภาพตามความต้องการของตลาดแรงงาน
2. เพื่อใช้เป็นเอกสารประกอบการศึกษาค้นคว้าของผู้สนใจทั่วไป

คำจำกัดความ

1. ผู้สำเร็จการศึกษา จำแนกความหมายออกเป็น 2 ส่วน

ก. บัณฑิต คือนักศึกษาที่สำเร็จการศึกษาตามหลักสูตรการศึกษาในระดับปริญญาตรีทุกสาขาวิชาของมหาวิทยาลัยเทคโนโลยีพระจอมเกล้าธนบุรี ประจำปีการศึกษา 2552

ข. บัณฑิตศึกษา คือผู้ที่สำเร็จการศึกษาตามหลักสูตรการศึกษาในระดับประกาศนียบัตรบัณฑิต ปริญญาโท และปริญญาเอก ทุกสาขาวิชาของมหาวิทยาลัยเทคโนโลยีพระจอมเกล้าธนบุรี ประจำปีการศึกษา 2552

2. **ผู้เข้ารับพระราชทานปริญญาบัตร** หมายถึง ผู้สำเร็จการศึกษาระดับปริญญาตรี ระดับประกาศนียบัตรบัณฑิต ปริญญาโท และปริญญาเอก รุ่นปีการศึกษา 2552 ที่แจ้งความจำนงขอเข้ารับพระราชทานปริญญาบัตร รวมทั้งผู้สำเร็จการศึกษา รุ่นปีการศึกษาอื่นๆ ที่แจ้งความจำนงขอเข้ารับพระราชทานปริญญาบัตรพร้อมรุ่นปีการศึกษา 2552

3. **ภูมิลำเนา และภูมิภาคที่บัณฑิตและบัณฑิตศึกษาทำงานอยู่** แบ่งออกเป็น 8 ส่วน ดังนี้

3.1 กรุงเทพมหานคร และปริมณฑล ประกอบด้วย 6 จังหวัด ได้แก่ กรุงเทพมหานคร นนทบุรี ปทุมธานี สมุทรปราการ นครปฐม สมุทรสาคร

3.2 ภาคกลาง ประกอบด้วย 6 จังหวัด ได้แก่ อยุธยา อ่างทอง ลพบุรี สิงห์บุรี ชัยนาท สระบุรี

3.3 ภาคตะวันออก ประกอบด้วย 8 จังหวัด ได้แก่ ชลบุรี ระยอง จันทบุรี ตราด ฉะเชิงเทรา ปราจีนบุรี นครนายก สระแก้ว

3.4 ภาคตะวันออกเฉียงเหนือ ประกอบด้วย 19 จังหวัด ได้แก่ นครราชสีมา บุรีรัมย์ สุรินทร์ ศรีสะเกษ อุบลราชธานี ยโสธร ชัยภูมิ ขอนแก่น อุดรธานี เลย หนองคาย มหาสารคาม ร้อยเอ็ด กาฬสินธุ์ สกลนคร นครพนม มุกดาหาร หนองบัวลำพู อำนาจเจริญ

3.5 ภาคเหนือ ประกอบด้วย 17 จังหวัด ได้แก่ เชียงใหม่ ลำพูน ลำปาง อุตรดิตถ์ แพร่ น่าน พะเยา เชียงราย แม่ฮ่องสอน นครสวรรค์ อุทัยธานี กำแพงเพชร ตาก สุโขทัย พิษณุโลก พิจิตร เพชรบูรณ์

3.6 ภาคตะวันตก ประกอบด้วย 5 จังหวัด ได้แก่ ราชบุรี กาญจนบุรี สุพรรณบุรี สมุทรสงคราม เพชรบุรี

3.7 ภาคใต้ ประกอบด้วย 15 จังหวัด ได้แก่ ประจวบคีรีขันธ์ นครศรีธรรมราช กระบี่ พังงา ภูเก็ต สุราษฎร์ธานี ระนอง ชุมพร สงขลา สตูล ตรัง พัทลุง ยะลา ปัตตานี นราธิวาส

3.8 ต่างประเทศ หมายถึง ประเทศอื่น ๆ ทั่วโลก นอกเหนือจากประเทศไทย

ขอบเขตการสำรวจ

การสำรวจภาวะการหางานทำของผู้สำเร็จการศึกษา รุ่นปีการศึกษา 2552 ได้ทำการสำรวจข้อมูลตั้งแต่วันที่ 15 กรกฎาคม 2553 ถึงวันที่ 11 พฤศจิกายน 2553 มีผู้กรอกแบบสอบถาม จำนวน 3,202 คน โดยแบ่งเป็นผู้สำเร็จการศึกษาระดับปริญญาตรี (บัณฑิต) 2,119 คน ระดับประกาศนียบัตรบัณฑิต ปริญญาโท และปริญญาเอก (บัณฑิตศึกษา) 1,083 คน รายละเอียดของคณะต่างๆ ในแต่ละระดับการศึกษามีดังนี้

ระดับปริญญาตรี ประกอบด้วย 5 คณะวิชา คือ

1. คณะครุศาสตร์อุตสาหกรรมและเทคโนโลยี มี 8 สาขาวิชา ได้แก่ ครุศาสตร์เทคโนโลยี เทคนิคการพิมพ์ เทคโนโลยีการพิมพ์ วิทยาการคอมพิวเตอร์ประยุกต์-มัลติมีเดีย วิศวกรรมเครื่องกล วิศวกรรมไฟฟ้า วิศวกรรมโยธา และวิศวกรรมอุตสาหการ
2. คณะเทคโนโลยีสารสนเทศ มี 2 สาขาวิชา ได้แก่ เทคโนโลยีสารสนเทศ และวิทยาการคอมพิวเตอร์ (หลักสูตรภาษาอังกฤษ)
3. คณะวิทยาศาสตร์ มี 7 สาขาวิชา ได้แก่ คณิตศาสตร์ เคมี จุลชีววิทยา ฟิสิกส์ วิทยาการคอมพิวเตอร์ประยุกต์ วิทยาศาสตร์และเทคโนโลยีการอาหาร และสถิติประยุกต์
4. คณะวิศวกรรมศาสตร์ มี 24 สาขาวิชา ได้แก่ วิศวกรรมคอมพิวเตอร์ วิศวกรรมคอมพิวเตอร์ (นานาชาติ) วิศวกรรมเคมี วิศวกรรมเคมี (สองภาษา) วิศวกรรมเครื่องกล วิศวกรรมเครื่องกล (สองภาษา) วิศวกรรมเครื่องมือ วิศวกรรมเครื่องมือ (สองภาษา) วิศวกรรมวัสดุ วิศวกรรมวัสดุ (สองภาษา) วิศวกรรมไฟฟ้า วิศวกรรมไฟฟ้า (สองภาษา) วิศวกรรมโยธา วิศวกรรมโยธา (นานาชาติ) วิศวกรรมระบบควบคุมและเครื่องมือวัด วิศวกรรมระบบควบคุมและเครื่องมือวัด (สองภาษา) วิศวกรรมสิ่งแวดล้อม วิศวกรรมสิ่งแวดล้อม (สองภาษา) วิศวกรรมอิเล็กทรอนิกส์และโทรคมนาคม วิศวกรรมอิเล็กทรอนิกส์ (สองภาษา) วิศวกรรมอุตสาหการ วิศวกรรมอุตสาหการ (สองภาษา) วิศวกรรมแมคคาทรอนิกส์ วิศวกรรมแมคคาทรอนิกส์ (สองภาษา)
5. คณะสถาปัตยกรรมศาสตร์และการออกแบบ มี 4 สาขาวิชา ได้แก่ ศิลปะอุตสาหกรรม (หลักสูตรภาษาอังกฤษ) สถาปัตยกรรม (หลักสูตรภาษาอังกฤษ) สถาปัตยกรรมภายใน (หลักสูตรภาษาอังกฤษ) และออกแบบนิเทศศิลป์ (หลักสูตรภาษาอังกฤษ)

ระดับปริญญาโท ประกอบด้วย 10 คณะวิชา คือ

1. คณะครุศาสตร์อุตสาหกรรมและเทคโนโลยี มี 8 สาขาวิชา ได้แก่ ครุศาสตร์เทคโนโลยี คอมพิวเตอร์และเทคโนโลยีสารสนเทศ เทคโนโลยีการพิมพ์ วิศวกรรมเครื่องกล วิศวกรรมไฟฟ้า วิศวกรรมโยธา และวิศวกรรมอุตสาหการ
2. คณะทรัพยากรชีวภาพและเทคโนโลยี มี 4 สาขาวิชา ได้แก่ การจัดการทรัพยากรชีวภาพ เทคโนโลยีชีวเคมี เทคโนโลยีชีวภาพ และเทคโนโลยีหลังการเก็บเกี่ยว

3. คณะทรัพยากรชีวภาพและเทคโนโลยีร่วมกับเทคโนโลยีสารสนเทศ มี 1 สาขาวิชาคือ สาขาวิชาชีวสารสนเทศ
4. คณะพลังงานสิ่งแวดล้อมและวัสดุ มี 5 สาขาวิชา ได้แก่ เทคโนโลยีการจัดการพลังงาน เทคโนโลยีพลังงาน เทคโนโลยีวัสดุ เทคโนโลยีสิ่งแวดล้อม เทคโนโลยีอุณหภาพ
5. คณะวิทยาศาสตร์ มี 5 สาขาวิชา ได้แก่ การสอนคณิตศาสตร์ คณิตศาสตร์ประยุกต์ เคมีอุตสาหกรรม จุลชีววิทยาประยุกต์ และฟิสิกส์ศึกษา
6. คณะวิศวกรรมศาสตร์ มี 19 สาขาวิชา ได้แก่ วิศวกรรมชีวภาพ วิศวกรรมเคมี วิศวกรรมไฟฟ้า วิศวกรรมขนส่ง วิศวกรรมทรัพยากรน้ำ วิศวกรรมโยธา วิศวกรรมและการบริหารการก่อสร้าง วิศวกรรมการเชื่อม วิศวกรรมคุณภาพ วิศวกรรมระบบการผลิต วิศวกรรมโลหการ วิศวกรรมคอมพิวเตอร์ มาตรวิทยาทางอุตสาหกรรม วิศวกรรมสิ่งแวดล้อม วิศวกรรมไฟฟ้าและสารสนเทศ วิศวกรรมกระบวนการขึ้นรูปโพลิเมอร์ เทคโนโลยีการขึ้นรูปโลหะ และวิศวกรรมอาหาร
7. คณะศิลปศาสตร์ มี 2 สาขาวิชา ได้แก่ ภาษาศาสตร์ประยุกต์(การเรียนรู้ภาษาอังกฤษแบบพึ่งตนเอง) และภาษาศาสตร์ประยุกต์(ด้านการสอนภาษาอังกฤษ)
8. คณะเทคโนโลยีสารสนเทศ มี 3 สาขาวิชา ได้แก่ เทคโนโลยีสารสนเทศ ธุรกรรมอิเล็กทรอนิกส์ และวิศวกรรมซอฟท์แวร์
9. บัณฑิตวิทยาลัยการจัดการและนวัตกรรม มี 5 สาขาวิชา ได้แก่ การจัดการธุรกิจโทรคมนาคม การจัดการสำหรับการเป็นผู้ประกอบการ การจัดการเทคโนโลยีและนวัตกรรม การจัดการโลจิสติกส์ และการบริหารโครงการ
10. บัณฑิตวิทยาลัยร่วมด้านพลังงานและสิ่งแวดล้อม มี 3 สาขาวิชา ได้แก่ เทคโนโลยีพลังงาน (หลักสูตรนานาชาติ) เทคโนโลยีสิ่งแวดล้อม (หลักสูตรนานาชาติ) และเทคโนโลยีและการจัดการพลังงาน (หลักสูตรนานาชาติ)
11. สถาบันวิทยาการหุ่นยนต์ภาคสนาม มี 2 สาขาวิชาคือ สาขาวิชาการพัฒนาความสามารถทางการแข่งขันเชิงอุตสาหกรรม และสาขาวิชาวิทยาการหุ่นยนต์และระบบอัตโนมัติ
12. คณะสถาปัตยกรรมศาสตร์และการออกแบบ มี 2 สาขาวิชา คือ สาขาวิชาการออกแบบโดยเน้นมนุษย์เป็นศูนย์กลาง และเทคโนโลยีอาคาร

ระดับปริญญาเอก ประกอบด้วย 6 คณะวิชา คือ

1. คณะทรัพยากรชีวภาพและเทคโนโลยี มี 3 สาขาวิชา ได้แก่ เทคโนโลยีชีวภาพ เทคโนโลยีชีวเคมี และเทคโนโลยีหลังการเก็บเกี่ยว
2. คณะพลังงานสิ่งแวดล้อมและวัสดุ มี 3 สาขาวิชา ได้แก่ เทคโนโลยีพลังงาน เทคโนโลยีอุณหภาพ และการออกแบบและผลิตแบบบูรณาการ
3. คณะวิทยาศาสตร์ มี 2 สาขาวิชาคือ คณิตศาสตร์ประยุกต์ และสาขาวิชาฟิสิกส์
4. คณะวิศวกรรมศาสตร์ มี 6 สาขาวิชา ได้แก่ วิศวกรรมโยธา เทคโนโลยีการขึ้นรูปโลหะ วิศวกรรมเคมี วิศวกรรมเครื่องกล วิศวกรรมไฟฟ้าและคอมพิวเตอร์ และ วิศวกรรมอาหาร

5. บัณฑิตวิทยาลัยร่วมด้านพลังงานและสิ่งแวดล้อม มี 2 สาขาวิชา ได้แก่ สาขาวิชาเทคโนโลยีพลังงาน (หลักสูตรนานาชาติ) และสาขาวิชาเทคโนโลยีสิ่งแวดล้อม (หลักสูตรนานาชาติ)
6. วิทยาลัยสหวิทยาการ มี 1 สาขาวิชา คือ สาขาวิชาวิทยาศาสตร์และเทคโนโลยี

ความหมายของคำย่อที่ใช้ในเอกสาร

1. ครุศาสตร์ฯ ครุศาสตร์อุตสาหกรรมฯ หมายถึง คณะครุศาสตร์อุตสาหกรรมและเทคโนโลยี
2. เทคโนฯสารสนเทศ หรือ IT หมายถึง คณะเทคโนโลยีสารสนเทศ
3. วิทย์ หมายถึง คณะวิทยาศาสตร์
4. วิศวะฯ หมายถึง คณะวิศวกรรมศาสตร์
5. สถาปัตย์ และ สถาปัตยกรรมศาสตร์ฯ หมายถึง คณะสถาปัตยกรรมศาสตร์และการออกแบบ
6. ทรัพย์ และ ทรัพยากรชีวภาพฯ หมายถึง คณะทรัพยากรชีวภาพและเทคโนโลยี
7. GMI, บัณฑิตวิทยาลัยการจัดการฯ หมายถึง บัณฑิตวิทยาลัยการจัดการและนวัตกรรม
8. JGSEE, บัณฑิตวิทยาลัยร่วมฯ หมายถึง บัณฑิตวิทยาลัยร่วมด้านพลังงานและสิ่งแวดล้อม
9. พลังงานฯ หมายถึง คณะพลังงานสิ่งแวดล้อมและวัสดุ

รายละเอียดเกี่ยวกับแบบสำรวจที่ใช้ในการวิเคราะห์

ในการวิเคราะห์ข้อมูล ทำโดยประสานงานกับส่วนทะเบียนและประเมินผล ขอความร่วมมือบัณฑิตกรอกแบบสอบถามผ่านทางเว็บไซต์ ซึ่งมีชื่อว่า "ระบบภาวะการมีงานทำของบัณฑิต" จัดทำโดยสำนักงานคณะกรรมการการอุดมศึกษา ก่อนขึ้นทะเบียนบัณฑิต ซึ่งในรายละเอียด จะสอบถามเกี่ยวกับเพศ อายุ ภูมิลำเนา สถานภาพปัจจุบันของผู้สำเร็จการศึกษา การมีงานทำ ไม่มีงานทำ ศึกษาต่อ สาเหตุที่ยังไม่ได้ทำงาน ปัญหาในการหางานทำ ลักษณะงานอาชีพ ระยะเวลาในการหางานทำ อัตราเงินเดือนที่ได้รับ สถานที่ตั้งที่ทำงาน ความพึงพอใจในงานที่ทำ และการนำความรู้มาประยุกต์ใช้กับงานที่ทำในปัจจุบัน

การวิเคราะห์ข้อมูล

นำข้อมูลที่ได้จากการกรอกแบบสอบถามภาวะการหางานทำของบัณฑิต ในระบบ "ภาวะการมีงานทำของบัณฑิต" ซึ่งจัดทำโดยสำนักงานคณะกรรมการการอุดมศึกษา มาประมวลผลและวิเคราะห์ข้อมูลด้วยการแจกแจงความถี่ หาค่าสถิติ ในรูปอัตราส่วนร้อยละ โดยใช้สูตร

$$\text{ร้อยละของข้อคำถาม} = \frac{\text{ความถี่ของข้อคำถาม} \times 100}{\text{ความถี่ทั้งหมด}}$$

บทที่ 2

ผลการศึกษาภาวะการหางานทำของผู้สำเร็จการศึกษา

บทที่ 2
ผลการศึกษาภาวะการหางานทำของผู้สำเร็จการศึกษา

ในการศึกษาข้อมูล จะทำการศึกษาจากผู้สำเร็จการศึกษาทั้งระดับปริญญาตรี และระดับบัณฑิตศึกษา ดังนี้

ผลการศึกษาภาวะการหางานทำของผู้สำเร็จการศึกษา ระดับปริญญาตรี

การสำรวจภาวะการหางานทำของผู้สำเร็จการศึกษา ระดับปริญญาตรี รุ่นปีการศึกษา 2550 สำรวจจากบัณฑิต ใน 5 คณะวิชา ได้แก่ คณะครุศาสตร์อุตสาหกรรมและเทคโนโลยี คณะเทคโนโลยีสารสนเทศ คณะวิทยาศาสตร์ คณะวิศวกรรมศาสตร์ และคณะสถาปัตยกรรมศาสตร์และการออกแบบ โดยได้ศึกษาวิเคราะห์ข้อมูลเป็น 2 ส่วน คือ ข้อมูลเบื้องต้นของผู้สำเร็จการศึกษา และข้อมูลการกรอกแบบสอบถาม ซึ่งมีรายละเอียดดังนี้

1. ข้อมูลเบื้องต้น

1.1 จำนวนผู้สำเร็จการศึกษา

ในปีการศึกษา 2552 มหาวิทยาลัยเทคโนโลยีพระจอมเกล้าธนบุรี มีผู้สำเร็จการศึกษาในระดับปริญญาตรี จำนวน 2,241 คน รายละเอียดของผู้สำเร็จการศึกษาในแต่ละคณะมีดังนี้

คณะ	จำนวนผู้สำเร็จการศึกษา	ร้อยละ
ครุศาสตร์อุตสาหกรรมและเทคโนโลยี	478	21.33
เทคโนโลยีสารสนเทศ	59	2.63
วิทยาศาสตร์	381	17.00
วิศวกรรมศาสตร์	1,181	52.70
สถาปัตยกรรมศาสตร์และการออกแบบ	142	6.34
รวมทั้งหมด	**2,241**	**100**

หมายเหตุ : ไม่รวมผู้ขออนุมัติปริญญาและเข้ารับพระราชทานปริญญาบัตรไปแล้วในปีการศึกษา 2551 จำนวน 20 คน

1.2 ระดับคะแนนเฉลี่ยสะสมของบัณฑิต (GPA)

คะแนนเฉลี่ยสะสมที่บัณฑิตสอบได้สูงสุด 3 อันดับแรกคือ 3.98, 3.94 และ 3.93 ผู้สอบได้คะแนนสูงสุด อันดับ 1 และ 2 เป็นบัณฑิตสาขาวิชาวิศวกรรมอิเล็กทรอนิกส์และโทรคมนาคม คณะวิศวกรรมศาสตร์ ส่วนผู้สอบได้อันดับ 3 เป็นบัณฑิตสาขาวิชาวิศวกรรมคอมพิวเตอร์ คณะวิศวกรรมศาสตร์ สำหรับคะแนนเฉลี่ยสะสมที่บัณฑิตส่วนใหญ่สอบได้

อยู่ในช่วงระดับคะแนน 2.50-2.74 มีจำนวน 440 คน หรือร้อยละ 19.63รองลงมา อยู่ในช่วงระดับคะแนน 2.75-2.99 มีจำนวน 437 คน หรือร้อยละ 19.50 ส่วนคะแนนเฉลี่ยสะสมที่บัณฑิตสอบได้น้อยที่สุดอยู่ในช่วงระดับคะแนน 3.75 - 4.00 มีผู้สอบได้เพียง 26 คนเท่านั้น หรือร้อยละ 1.16 (เพิ่มขึ้นจากปีการศึกษา 2551 จำนวน 14 คน) สำหรับคะแนนเฉลี่ยสะสมตั้งแต่ 3.00 ขึ้นไป มีจำนวน 591 คน หรือร้อยละ 26.37

1.3 จำนวนบัณฑิตที่ศึกษาเกินระยะเวลาที่กำหนดไว้ในหลักสูตร

บัณฑิตที่สำเร็จการศึกษาภายในระยะเวลาที่กำหนด มีจำนวน 1,973 คน คิดเป็นร้อยละ 88.04 ส่วนบัณฑิตที่ศึกษาเกินระยะเวลาที่กำหนดไว้ในหลักสูตร มีทั้งหมด 268 คน คิดเป็นร้อยละ 18.96 ของผู้สำเร็จการศึกษาทั้งหมด ลดลงจากปีการศึกษา 2551 จำนวน 94 คน โดยหลักสูตร 4 ปี มีผู้ศึกษาเกินระยะเวลาที่กำหนดไว้มากที่สุด จำนวน 138 คน คิดเป็นร้อยละ 54.49 ของผู้ศึกษาเกินระยะเวลาทั้งหมด รองลงมาคือหลักสูตร 3 ปี 64 คน คิดเป็นร้อยละ 23.88 เมื่อเปรียบเทียบจำนวนผู้ศึกษาเกินระยะเวลาที่กำหนดกับจำนวนผู้สำเร็จการศึกษาในแต่ละคณะแล้ว พบว่า คณะวิศวกรรมศาสตร์ มีผู้ศึกษาเกินระยะเวลาที่กำหนดไว้มากที่สุด รองลงมาคือ คณะสถาปัตยกรรมศาสตร์และการออกแบบ รายละเอียดของผู้ศึกษาเกินระยะเวลาที่กำหนดมีดังนี้

คณะ	ผู้สำเร็จการศึกษา	หลักสูตร/จำนวนคนที่ศึกษาเกินระยะเวลาที่กำหนด						
		2 ปี	3 ปี	4 ปี	5 ปี	รวม	ร้อยละของคณะ	ร้อยละของผู้สำเร็จการศึกษาเกินเวลาทั้งหมด
ครุศาสตร์อุตสาหกรรมและเทคโนโลยี	478	23	-	10	-	33	6.90	12.31
เทคโนโลยีสารสนเทศ	59	10	-	5	-	15	25.42	5.60
วิทยาศาสตร์	381	-	-	26	-	26	6.82	9.70
วิศวกรรมศาสตร์	1,181	-	64	86	-	150	12.70	55.97
สถาปัตยกรรมศาสตร์และการออกแบบ	142	-	-	11	33	44	30.99	16.42
รวมทั้งหมด	**2,241**	**33**	**64**	**138**	**33**	**268**	**-**	**11.96**
ร้อยละของผู้ศึกษาเกินระยะเวลาในแต่ละหลักสูตรจากจำนวนผู้ศึกษาเกินระยะเวลาทั้งหมด		**12.31**	**23.88**	**51.49**	**12.31**			
ร้อยละของผู้ศึกษาเกินระยะเวลาในแต่ละหลักสูตรจากจำนวนผู้สำเร็จการศึกษาทั้งหมด		**1.47**	**2.86**	**6.16**	**1.47**			

1.4 จำนวนผู้ได้รับเกียรตินิยม

ในปีการศึกษา 2552 มหาวิทยาลัยเทคโนโลยีพระจอมเกล้าธนบุรี มีผู้สำเร็จการศึกษาในระดับปริญญาตรีได้รับเกียรตินิยม 287 คน คิดเป็นร้อยละ 12.81 ของผู้สำเร็จการศึกษาทั้งหมด (เพิ่มขึ้นจากปีการศึกษา 2551 จำนวน 79 คน) โดยได้รับเกียรตินิยมอันดับ 1 จำนวน 115 คน คิดเป็นร้อยละ 5.13 ของผู้สำเร็จการศึกษาทั้งหมด และได้รับเกียรตินิยมอันดับ 2 จำนวน 172 คน คิดเป็นร้อยละ 7.68 ของผู้สำเร็จการศึกษาทั้งหมด รายละเอียดมีดังนี้

คณะ	ผู้สำเร็จการศึกษา	จำนวนผู้ได้รับเกียรตินิยม					
		อันดับ 1	ร้อยละของคณะ	อันดับ 2	ร้อยละของคณะ	รวมอันดับ 1 และ 2	ร้อยละของคณะ
ครุศาสตร์อุตสาหกรรมและเทคโนโลยี	478	16	3.35	53	11.09	69	14.44
เทคโนโลยีสารสนเทศ	59	6	10.17	4	6.78	10	16.95
วิทยาศาสตร์	381	17	4.46	23	6.04	40	10.50
วิศวกรรมศาสตร์	1,181	70	5.93	77	6.52	147	12.45
สถาปัตยกรรมศาสตร์และการออกแบบ	142	6	4.23	15	10.56	21	14.79
รวม	**2,241**	**115**	**5.13**	**172**	**7.68**	**287**	**12.81**

1.5 จำนวนผู้เข้ารับพระราชทานปริญญาบัตร

ในปีการศึกษา 2552 มหาวิทยาลัยเทคโนโลยีพระจอมเกล้าธนบุรี มีผู้สำเร็จการศึกษาระดับปริญญาตรีเข้ารับพระราชทานปริญญาบัตร 2,199 คน (รวมผู้สำเร็จการศึกษาในปีการศึกษา 2551 และ 2553 ที่ขอเข้ารับพระราชทานปริญญาบัตรพร้อมรุ่นปีการศึกษา 2552 จำนวน 7 คน) คิดเป็นร้อยละ 98.13 ของผู้สำเร็จการศึกษาทั้งหมด รายละเอียดผู้เข้ารับพระราชทานปริญญาบัตรในแต่ละคณะมีดังนี้

คณะ	ผู้สำเร็จการศึกษาทั้งหมด	ผู้เข้ารับพระราชทานปริญญาบัตร	ร้อยละ
ครุศาสตร์อุตสาหกรรมและเทคโนโลยี	478	463	96.86
เทคโนโลยีสารสนเทศ	59	59	100.00
วิทยาศาสตร์	381	381	100.00
วิศวกรรมศาสตร์	1,181	1,163	98.48
สถาปัตยกรรมศาสตร์และการออกแบบ	142	133	93.66
รวมทั้งหมด	**2,241**	**2,199**	**98.13**

หมายเหตุ : จำนวนผู้สำเร็จการศึกษาทั้งหมด รวมผู้สำเร็จการศึกษา รุ่นปีการศึกษา 2551 จำนวน 1 คน รุ่นปีการศึกษา 2553 จำนวน 6 คน

1.6 จำนวนผู้กรอกแบบสอบถาม

ในการกรอกแบบสอบถาม ไม่ได้กรอกเฉพาะผู้สำเร็จการศึกษา ในปีการศึกษา 2552 เท่านั้น แต่จะรวมถึงผู้สำเร็จการศึกษาในปีอื่นที่ขอเข้ารับพระราชทานปริญญาบัตรพร้อมรุ่นปีการศึกษา 2552 ด้วย ซึ่งมีทั้งหมด 2,241 คน ในการรับพระราชทานปริญญาบัตรครั้งนี้ มีผู้กรอกแบบสอบถามทั้งหมด 2,119 คน คิดเป็นร้อยละ 94.56 ของผู้สำเร็จการศึกษาทั้งหมด โดยจำแนกตามเพศของผู้กรอกแบบสอบถามได้ดังนี้

คณะ	จำนวนผู้กรอกแบบสอบถาม				
	รวมทั้งหมด (คน)	ชาย (คน)	ร้อยละ ของคณะ	หญิง (คน)	ร้อยละ ของคณะ
ครุศาสตร์อุตสาหกรรมและเทคโนโลยี	448	269	60.04	179	39.96
เทคโนโลยีสารสนเทศ	53	21	39.62	32	60.38
วิทยาศาสตร์	363	118	32.51	245	67.49
วิศวกรรมศาสตร์	1,122	720	64.17	402	35.83
สถาปัตยกรรมศาสตร์และการออกแบบ	133	61	45.86	72	54.14
รวมทั้งหมด	**2,119**	**1,189**	**56.11**	**930**	**43.89**

2. ข้อมูลจากการกรอกแบบสอบถาม

2.1 ภูมิลำเนา

บัณฑิตที่กรอกแบบสอบถาม 2,119 คน สามารถเรียงภูมิลำเนา จากมากไปหาน้อย ได้ดังนี้

กรุงเทพมหานคร	665	คน	คิดเป็นร้อยละ	31.38
ภาคตะวันออกเฉียงเหนือ	361	คน	คิดเป็นร้อยละ	17.04
ปริมณฑล	251	คน	คิดเป็นร้อยละ	11.85
ภาคใต้	240	คน	คิดเป็นร้อยละ	11.33
ภาคเหนือ	218	คน	คิดเป็นร้อยละ	10.29
ภาคตะวันออก	170	คน	คิดเป็นร้อยละ	8.02
ภาคตะวันตก	153	คน	คิดเป็นร้อยละ	7.22
ภาคกลาง	61	คน	คิดเป็นร้อยละ	2.88

จากข้อมูลพบว่า บัณฑิตส่วนใหญ่อาศัยอยู่ในกรุงเทพมหานคร รองลงมาคือภาคตะวันออกเฉียงเหนือและปริมณฑล

2.2 สถานภาพการทำงาน

จากข้อมูลที่ผู้สำเร็จการศึกษากรอกแบบสอบถาม จำนวน 2,119 คน เป็นผู้มีงานทำแล้ว 1,334 คน (รวมทำงานพร้อมศึกษาต่อ 35 คน) คิดเป็นร้อยละ 62.95 ยังไม่ได้ทำงาน 492 คน คิดเป็นร้อยละ 23.22 ศึกษาต่อ 293 คน คิดเป็นร้อยละ 13.83 รายละเอียดในแต่ละคณะมีดังนี้

คณะ	ผู้กรอกแบบสอบถาม	ทำงาน	ร้อยละของคณะ	ทำงานพร้อมศึกษาต่อ	ร้อยละของคณะ	ยังไม่ได้ทำงาน	ร้อยละของคณะ	ศึกษาต่อ	ร้อยละของคณะ
ครุศาสตร์อุตสาหกรรมฯ	448	240	53.57	6	1.34	184	41.07	18	4.02
เทคโนโลยีสารสนเทศ	53	35	66.04	-	-	11	20.75	77	13.21
วิทยาศาสตร์	363	239	65.84	7	1.93	40	11.02	77	21.21
วิศวกรรมศาสตร์	1,22	694	61.85	20	1.78	228	20.32	180	16.04
สถาปัตยกรรมศาสตร์ฯ	133	91	68.42	2	1.50	29	21.80	11	8.27
รวมทั้งหมด	**2,119**	**1,299**	**61.30**	**35**	**1.65**	**492**	**23.22**	**293**	**13.83**

ในการสอบถามข้อมูลสถานภาพการทำงาน จะสอบถามจากผู้ทำงาน ผู้ไม่ได้ทำงาน ผู้ศึกษาต่อ และผู้ไม่ได้ศึกษาต่อ โดยมีรายละเอียดดังนี้

2.2.1 กลุ่มผู้ทำงาน

2.2.1.1 ลักษณะอาชีพที่ทำ

บัณฑิตที่มีงานทำ 1,334 คน (รวมผู้ทำงานพร้อมศึกษาต่อ) เรียงลำดับลักษณะอาชีพที่ทำจากมากไปหาน้อยได้ดังนี้

- พนักงานบริษัท/องค์กรธุรกิจเอกชน 1,160 คน คิดเป็นร้อยละ 86.96
- ธุรกิจอิสระ/เจ้าของกิจการ 70 คน คิดเป็นร้อยละ 5.25
- ข้าราชการ/เจ้าหน้าที่หน่วยงานของรัฐ 46 คน คิดเป็นร้อยละ 3.45
- อาชีพอื่น ๆ 24 คน คิดเป็นร้อยละ 1.80
- รัฐวิสาหกิจ 24 คน คิดเป็นร้อยละ 1.80
- องค์การต่างประเทศ/ระหว่างประเทศ 10 คน คิดเป็นร้อยละ 0.75

จากข้อมูลพบว่า บัณฑิตส่วนใหญ่ทำงานเป็นพนักงานบริษัท/องค์กรธุรกิจเอกชน รองลงมารับราชการ/เจ้าหน้าที่หน่วยงานของรัฐ และประกอบอาชีพธุรกิจอิสระ/เจ้าของกิจการ

2.2.1.2 ระยะเวลาในการหางานทำ

บัณฑิตที่มีงานทำ 1,334 คน ใช้ระยะเวลาในการหางานหลังสำเร็จการศึกษา เรียงลำดับจากมากไปหาน้อยได้ดังนี้

1 - 3 เดือน	676	คน	คิดเป็นร้อยละ	50.67
ได้งานทำก่อนจบ/ได้ทันทีหลังจบ	439	คน	คิดเป็นร้อยละ	32.91
4 - 6 เดือน	137	คน	คิดเป็นร้อยละ	10.27
ได้ระหว่างศึกษา	52	คน	คิดเป็นร้อยละ	3.90
7 - 9 เดือน	16	คน	คิดเป็นร้อยละ	1.20
มากกว่า 1 ปี	11	คน	คิดเป็นร้อยละ	0.82
10 - 12 เดือน	3	คน	คิดเป็นร้อยละ	0.22

จากข้อมูลพบว่า เมื่อบัณฑิตสำเร็จการศึกษา ส่วนใหญ่ใช้ระยะเวลาในการหางานทำประมาณ 1-3 เดือน รองลงมาได้งานทำก่อนจบ/ได้ทันทีหลังจบ และได้งานทำใน 4-6 เดือน นอกจากนี้ยังพบว่า บางส่วนได้งานทำระหว่างศึกษาอยู่ใน มจธ.

2.2.1.3 สถานที่ตั้งที่ทำงาน

บัณฑิตที่มีงานทำ 1,334 คน ระบุสถานที่ตั้งที่ทำงาน เรียงลำดับจากมากไปหาน้อยได้ดังนี้

กรุงเทพมหานคร	543	คน	คิดเป็นร้อยละ	40.70
ไม่ระบุ	214	คน	คิดเป็นร้อยละ	16.04
ปริมณฑล	212	คน	คิดเป็นร้อยละ	15.89
ภาคตะวันออก	196	คน	คิดเป็นร้อยละ	14.69
ภาคกลาง	66	คน	คิดเป็นร้อยละ	4.95
ภาคตะวันออกเฉียงเหนือ	41	คน	คิดเป็นร้อยละ	3.07
ภาคใต้	27	คน	คิดเป็นร้อยละ	2.02
ภาคตะวันตก	24	คน	คิดเป็นร้อยละ	1.80
ภาคเหนือ	11	คน	คิดเป็นร้อยละ	0.82

จากข้อมูลพบว่า บัณฑิตส่วนใหญ่ทำงานอยู่ในกรุงเทพมหานคร ปริมณฑล และภาคตะวันออก ตามลำดับ

2.2.1.4 ความสามารถพิเศษที่ช่วยให้ได้งานทำ

บัณฑิตที่มีงานทำ 1,334 คน ได้กล่าวถึงความสามารถพิเศษในด้านต่างๆ ที่ช่วยให้ได้งานทำ เรียงลำดับจากมากไปหาน้อยได้ดังนี้

คอมพิวเตอร์	588	คน	คิดเป็นร้อยละ	44.08
ภาษาต่างประเทศ	328	คน	คิดเป็นร้อยละ	24.59
อื่น ๆ	244	คน	คิดเป็นร้อยละ	18.29
กิจกรรม/สันทนาการ	108	คน	คิดเป็นร้อยละ	8.10
ศิลปะ	45	คน	คิดเป็นร้อยละ	3.37
กีฬา	18	คน	คิดเป็นร้อยละ	1.35
นาฏศิลป์/ดนตรีขับร้อง	3	คน	คิดเป็นร้อยละ	0.22

จากข้อมูลพบว่า ความสามารถพิเศษที่ช่วยให้ได้งานทำ ส่วนใหญ่จะเป็นความสามารถทางด้านคอมพิวเตอร์ รองลงมาคือภาษาต่างประเทศ

2.2.1.5 เงินเดือนตั้งต้นเฉลี่ย (ทำงานภายใน 1 ปี)

บัณฑิตที่ได้งานทำภายใน 1 ปี มีเงินเดือนเฉลี่ยเดือนละประมาณ 15,929 บาท เมื่อจำแนกเงินเดือนเฉลี่ยตามลักษณะอาชีพที่ทำ สามารถเรียงลำดับจากมากไปหาน้อยได้ดังนี้

- พนักงานองค์การต่างประเทศ/ระหว่างประเทศ 20,000 บาท
- ธุรกิจอิสระ/เจ้าของกิจการ 16,856 บาท
- พนักงานบริษัท/องค์กรธุรกิจเอกชน 16,092 บาท
- รัฐวิสาหกิจ 15,151 บาท
- อาชีพอื่น ๆ 15,140 บาท
- ข้าราชการ/เจ้าหน้าที่หน่วยงานของรัฐ 10,153 บาท

และเมื่อจำแนกเงินเดือนเฉลี่ยจากการทำงานตามคณะวิชา สามารถเรียงลำดับจากมากไปหาน้อยได้ดังนี้

- วิศวกรรมศาสตร์ 17,802 บาท
- เทคโนโลยีสารสนเทศ 17,163 บาท
- สถาปัตยกรรมศาสตร์และการออกแบบ 14,716 บาท
- วิทยาศาสตร์ 13,627 บาท
- ครุศาสตร์อุตสาหกรรมและเทคโนโลยี 12,486 บาท

จากข้อมูลพบว่า อาชีพที่ได้รับเงินเดือนสูงสุดคือ พนักงานองค์การต่างประเทศ/ระหว่างประเทศ รองลงมาคือ ธุรกิจอิสระ/เจ้าของกิจการ และการทำงานเป็นพนักงานองค์กรธุรกิจเอกชน หากจำแนกเงินเดือนเฉลี่ยเป็นรายคณะ พบว่า คณะวิศวกรรมศาสตร์ ได้รับเงินเดือนจากการทำงานสูงสุด รองลงมาคือ คณะเทคโนโลยีสารสนเทศ และคณะสถาปัตยกรรมศาสตร์และการออกแบบ ส่วนคณะครุศาสตร์อุตสาหกรรมและเทคโนโลยี ได้รับเงินเดือนจากการทำงานต่ำสุด

2.2.1.6 เงินเดือนเริ่มต้นการทำงานเป็นไปตามเกณฑ์ที่ กพ.กำหนด (ทำงานภายใน 1 ปี)

เงินเดือนเริ่มต้นการทำงานที่ กพ. กำหนดสำหรับผู้สำเร็จการศึกษา ระดับปริญญาตรีคือ 7,940 บาท บัณฑิตที่ได้งานทำภายใน 1 ปี และระบุเงินเดือน จำนวน 1,254 คน ได้รับเงินเดือนตามเกณฑ์ที่ กพ.กำหนด 1,224 คน หรือร้อยละ 97.61 ส่วนที่เหลือ 30 คน หรือร้อยละ 2.39 ได้รับเงินเดือนต่ำกว่าเกณฑ์ที่ กพ. กำหนด รายละเอียดในแต่ละคณะ มีดังนี้

	ตรงตามเกณฑ์		ร้อยละ	ต่ำกว่าตามเกณฑ์		ร้อยละ
• วิศวกรรมศาสตร์	690	คน	99.28	5	คน	0.72
• ครุศาสตร์อุตสาหกรรมฯ	195	คน	93.75	13	คน	6.25
• เทคโนโลยีสารสนเทศ	30	คน	96.77	1	คน	3.23
• วิทยาศาสตร์	223	คน	95.30	11	คน	4.70
• สถาปัตยกรรมศาสตร์ฯ	86	คน	100.00	-	คน	-

2.2.1.7 ความพึงพอใจในงานที่ทำ

บัณฑิตที่มีงานทำ 1,334 คน สามารถจำแนกความพึงพอใจในงานที่ทำ ได้ดังนี้

- พอใจในงานที่ทำ 1,107 คน คิดเป็นร้อยละ 82.98
- ไม่พอใจในงานที่ทำด้วยสาเหตุต่าง ๆ 227 คน คิดเป็นร้อยละ 17.02

บัณฑิตที่ไม่พอใจในงานที่ทำ 227 คน กล่าวถึงสาเหตุของการไม่พอใจงานที่ทำ เรียงลำดับจากมากไปหาน้อย ไว้ดังนี้

• ค่าตอบแทนต่ำ	71	คน	คิดเป็นร้อยละ	31.28
• ระบบงานไม่ดี	43	คน	คิดเป็นร้อยละ	18.94
• ไม่ได้ใช้ความรู้ที่เรียนมา	40	คน	คิดเป็นร้อยละ	17.62
• ขาดความก้าวหน้า	29	คน	คิดเป็นร้อยละ	12.78
• ขาดความมั่นคง	26	คน	คิดเป็นร้อยละ	11.45
• อื่น ๆ	14	คน	คิดเป็นร้อยละ	6.17
• ผู้ร่วมงานไม่ดี	4	คน	คิดเป็นร้อยละ	1.76

จากข้อมูลพบว่า สาเหตุที่ไม่พอใจในงานที่ทำมากที่สุดคือ ค่าตอบแทนต่ำ รองลงมาคือ ระบบงานไม่ดี และไม่ได้ใช้ความรู้ที่เรียนมา

2.2.1.8 ทำงานตรงสาขาวิชาที่เรียนมา

ในการสำรวจข้อมูลการได้งานทำ สำรวจเป็น 2 ลักษณะ คือ สำรวจจากบัณฑิตที่ได้งานทำทั้งหมด โดยไม่กำหนดระยะเวลา จำนวน 1,334 คน และสำรวจเฉพาะผู้ที่ได้งานทำภายใน 1 ปี จำนวน 1,271 คน รายละเอียดมีดังนี้

2.2.1.8.1 ได้งานทำทั้งหมด (ไม่กำหนดระยะเวลา)

- ทำงานตรงสาขาวิชา 1,009 คน คิดเป็นร้อยละ 75.64
- ทำงานไม่ตรงสาขาวิชา 325 คน คิดเป็นร้อยละ 24.36

2.2.1.8.2 ได้งานทำภายใน 1 ปี

- ทำงานตรงสาขาวิชา 962 คน คิดเป็นร้อยละ 75.69
- ทำงานไม่ตรงสาขาวิชา 309 คน คิดเป็นร้อยละ 24.31

2.2.1.9 การนำความรู้ไปประยุกต์ใช้กับงานที่ทำ

บัณฑิตที่มีงานทำ 1,334 คน สามารถนำความรู้ไปประยุกต์ใช้กับงานที่ทำ โดยเรียงลำดับจากมากไปหาน้อยได้ดังนี้

- มาก 540 คน คิดเป็นร้อยละ 40.48
- ปานกลาง 452 คน คิดเป็นร้อยละ 33.88
- มากที่สุด 239 คน คิดเป็นร้อยละ 17.92
- น้อย 84 คน คิดเป็นร้อยละ 6.30
- น้อยที่สุด 19 คน คิดเป็นร้อยละ 1.42

จากข้อมูลพบว่า บัณฑิตส่วนใหญ่สามารถนำความรู้ไปประยุกต์ใช้กับงานที่ทำได้ในระดับมาก รองลงมาอยู่ในระดับปานกลาง และมากที่สุด

2.2.2 กลุ่มไม่ได้ทำงาน

2.2.2.1 สาเหตุที่ยังไม่ได้ทำงาน

บัณฑิตที่ยังไม่ได้ทำงาน 492 คน กล่าวถึงสาเหตุที่ยังไม่ได้ทำงาน เรียงลำดับจากมากไปหาน้อยได้ดังนี้

- รอฟังคำตอบจากหน่วยงาน 231 คน คิดเป็นร้อยละ 46.95
- ยังไม่ประสงค์จะทำงาน 106 คน คิดเป็นร้อยละ 21.54
- หางานทำไม่ได้ 84 คน คิดเป็นร้อยละ 17.07
- อื่น ๆ 71 คน คิดเป็นร้อยละ 14.43

จากข้อมูล (ไม่นับรวมเหตุผลอื่นๆ เนื่องจากมีความหลากหลาย) พบว่า บัณฑิตที่ยังไม่ได้ทำงานและสามารถระบุเหตุผลได้ ส่วนใหญ่ อยู่ในช่วงรอฟังคำตอบจากหน่วยงาน รองลงมา ยังไม่ประสงค์ทำงาน และยังหางานทำไม่ได้

2.2.2.2 การมีปัญหาในการหางานทำ

บัณฑิตที่ยังไม่ได้ทำงาน 492 คน มีปัญหาในการหางานทำ 202 คน คิดเป็นร้อยละ 41.06 ไม่มีปัญหา 290 คน คิดเป็นร้อยละ 58.94 สำหรับผู้ที่มีปัญหาในการหางานทำ สามารถเรียงลำดับปัญหาจากมากไปหาน้อย (ไม่รวมเหตุผลอื่นๆ เนื่องจากมีความหลากหลาย) ได้ดังนี้

● หางานที่ถูกใจไม่ได้	103	คน	คิดเป็นร้อยละ	50.99
● ไม่ทราบแหล่งงาน	36	คน	คิดเป็นร้อยละ	17.82
● ขาดคนสนับสนุน	17	คน	คิดเป็นร้อยละ	8.42
● เงินเดือนน้อย	14	คน	คิดเป็นร้อยละ	6.93
● หน่วยงานไม่ต้องการ	12	คน	คิดเป็นร้อยละ	5.94
● สอบเข้าทำงานไม่ได้	9	คน	คิดเป็นร้อยละ	4.46
● ต้องสอบจึงไม่อยากสมัคร	2	คน	คิดเป็นร้อยละ	0.99
● ขาดคนหรือเงินค้ำประกัน	1	คน	คิดเป็นร้อยละ	0.50
● อื่นๆ	8	คน	คิดเป็นร้อยละ	3.96

จากข้อมูลพบว่า ปัญหาในการหางานทำส่วนใหญ่คือ หางานที่ถูกใจไม่ได้ รองลงมา ไม่ทราบแหล่งงาน

2.2.3 กลุ่มผู้ศึกษาต่อ

2.2.3.1 ระดับการศึกษา

บัณฑิตที่ศึกษาต่อ 328 คน ได้เลือกศึกษาในระดับต่าง ๆ โดยเรียงลำดับจากมากไปหาน้อยได้ดังนี้

ระดับปริญญาโท	299	คน	คิดเป็นร้อยละ	91.16
ระดับประกาศนียบัตรบัณฑิต	12	คน	คิดเป็นร้อยละ	3.66
ระดับปริญญาตรี	10	คน	คิดเป็นร้อยละ	3.05
ระดับปริญญาเอก	4	คน	คิดเป็นร้อยละ	1.22
ระดับประกาศนียบัตรบัณฑิตชั้นสูง	2	คน	คิดเป็นร้อยละ	0.61
ระดับประกาศนียบัตรบัณฑิตหรือหลักสูตรเฉพาะ	1	คน	คิดเป็นร้อยละ	0.30

จากข้อมูลพบว่า บัณฑิตส่วนใหญ่ศึกษาต่อในระดับปริญญาโท รองลงมาศึกษาต่อในระดับประกาศนียบัตรบัณฑิต และระดับปริญญาตรี

2.2.3.2 สาขาวิชาที่ศึกษาต่อ

บัณฑิตที่ศึกษาต่อ 328 คน เลือกศึกษาต่อในสาขาวิชาเดิม และสาขาวิชาใหม่ ดังนี้

- สาขาวิชาใหม่ 146 คน คิดเป็นร้อยละ 44.51
- สาขาวิชาเดิม 182 คน คิดเป็นร้อยละ 55.49

จากข้อมูลพบว่า หากจะศึกษาต่อ บัณฑิตยังคงต้องการศึกษาต่อในสาขาวิชาเดิม เพื่อเพิ่มพูนความรู้ให้มากยิ่งขึ้น

2.2.3.3 ประเภทของสถาบันการศึกษา

บัณฑิตที่ศึกษาต่อ 328 คน เลือกศึกษาต่อในสถาบันการศึกษาที่แตกต่างกันไป โดยเรียงลำดับจากมากไปหาน้อยได้ดังนี้

- รัฐบาล 276 คน คิดเป็นร้อยละ 84.15
- ต่างประเทศ 33 คน คิดเป็นร้อยละ 10.06
- เอกชน 19 คน คิดเป็นร้อยละ 5.79

จากข้อมูลพบว่า บัณฑิตส่วนใหญ่เลือกศึกษาต่อในสถาบันการศึกษาของรัฐบาล รองลงมา เดินทางไปศึกษาต่อยังมหาวิทยาลัยในต่างประเทศ และบางส่วนศึกษาต่อในสถาบันการศึกษาเอกชน

2.2.3.4 เหตุผลในการตัดสินใจศึกษาต่อ

บัณฑิตที่ศึกษาต่อ 328 คน ให้เหตุผลในการตัดสินใจศึกษาต่อ โดยเรียงลำดับจากมากไปหาน้อยได้ดังนี้

- เป็นความต้องการของพ่อ/แม่/ผู้ปกครอง 101 คน คิดเป็นร้อยละ 30.79
- งานที่ต้องการทำใช้วุฒิสูงกว่าปริญญาตรี 99 คน คิดเป็นร้อยละ 30.18
- ได้รับทุนการศึกษา 79 คน คิดเป็นร้อยละ 24.09
- อื่นๆ 49 คน คิดเป็นร้อยละ 14.94

จากข้อมูล (ไม่นับรวมเหตุผลอื่น เนื่องจากมีความหลายหลาย) พบว่า เหตุผลส่วนใหญ่ที่บัณฑิตตัดสินใจศึกษาต่อ ก็เพราะเป็นความต้องการของพ่อ/แม่/ผู้ปกครอง รองลงมางานที่ต้องการทำใช้วุฒิสูงกว่าปริญญาตรี และ ได้รับทุนการศึกษา

2.2.3.5 ปัญหาในการศึกษาต่อ

บัณฑิตที่ศึกษาต่อ 328 คน กล่าวถึงปัญหาในการศึกษาต่อ ไว้ดังนี้

- ไม่มีปัญหา 279 คน คิดเป็นร้อยละ 85.06
- มีปัญหา 49 คน คิดเป็นร้อยละ 14.94

จากข้อมูลพบว่า บัณฑิตส่วนใหญ่ไม่มีปัญหาในการศึกษาต่อ สำหรับผู้ที่มีปัญหาในการศึกษาต่อ 49 คน ได้กล่าวถึงปัญหาต่างๆ โดยเรียงลำดับจากมากไปหาน้อยได้ดังนี้

- ขาดแคลนเงินทุน 30 คน คิดเป็นร้อยละ 61.22
- ขาดความรู้พื้นฐานในการศึกษาต่อ 12 คน คิดเป็นร้อยละ 24.49
- ข้อมูลของสถาบันที่ต้องการศึกษาต่อไม่เพียงพอ 5 คน คิดเป็นร้อยละ 10.20
- อื่นๆ 1 คน คิดเป็นร้อยละ 2.04
- คุณสมบัติในการสมัครเรียน 1 คน คิดเป็นร้อยละ 2.04

จากข้อมูล (ไม่นับรวมเหตุผลอื่นๆ เนื่องจากมีความหลายหลาย) ปัญหาที่เป็นอุปสรรคในการศึกษาต่อมากที่สุดคือ ขาดแคลนเงินทุน รองลงมาคือ ขาดความรู้พื้นฐานในการศึกษาต่อ

2.2.4 กลุ่มผู้ไม่ได้ศึกษาต่อ

2.2.4.1 ความต้องการศึกษาต่อ

บัณฑิตที่ไม่ได้ศึกษาต่อ 1,790 คน กล่าวถึงความต้องการในการศึกษาต่อไว้ดังนี้

- ต้องการศึกษาต่อ 1,026 คน คิดเป็นร้อยละ 57.32
- ไม่ต้องการศึกษาต่อ 764 คน คิดเป็นร้อยละ 42.68

2.2.4.2 ระดับการศึกษาที่ต้องการศึกษาต่อ

บัณฑิตที่ไม่ได้ศึกษาต่อ แต่ต้องการศึกษาต่อ 1,026 คน ได้แสดงความคิดเห็นเกี่ยวกับระดับที่ต้องการศึกษาต่อ โดยเรียงลำดับจากมากไปหาน้อยไว้ดังนี้

● ระดับปริญญาโท	967	คน	คิดเป็นร้อยละ	94.25
● ระดับปริญญาตรี	19	คน	คิดเป็นร้อยละ	1.85
● ระดับปริญญาเอก	18	คน	คิดเป็นร้อยละ	1.75
● ระดับประกาศนียบัตรบัณฑิต	12	คน	คิดเป็นร้อยละ	1.17
● ระดับประกาศนียบัตรบัณฑิต หรือหลักสูตรเฉพาะ	8	คน	คิดเป็นร้อยละ	0.78
● ระดับประกาศนียบัตรบัณฑิตชั้นสูง	2	คน	คิดเป็นร้อยละ	0.19

จากข้อมูลพบว่า บัณฑิตที่ยังไม่ได้ศึกษาต่อ ส่วนใหญ่มีความต้องการศึกษาต่อในระดับปริญญาโท รองลงมาเป็นระดับปริญญาตรี และระดับปริญญาเอก

2.2.4.3 สาขาวิชาที่ต้องการศึกษาต่อ

บัณฑิตที่ไม่ได้ศึกษาต่อ แต่ต้องการศึกษาต่อ 1,026 คน ได้แสดงความคิดเห็นเกี่ยวกับสาขาวิชาที่ต้องการศึกษาต่อไว้ดังนี้

● สาขาวิชาใหม่	603	คน	คิดเป็นร้อยละ 58.77
● สาขาวิชาเดิม (สาขาวิชาที่จบ)	423	คน	คิดเป็นร้อยละ 41.23

จากข้อมูลพบว่า บัณฑิตกลุ่มนี้ต้องการศึกษาต่อในสาขาวิชาใหม่มากกว่าสาขาวิชาเดิม

2.2.4.4 ประเภทของสถาบันที่ต้องการศึกษาต่อ

บัณฑิตที่ไม่ได้ศึกษาต่อ แต่ต้องการศึกษาต่อ 1,026 คน ได้แสดงความคิดเห็นเกี่ยวกับสถาบันที่ต้องการศึกษาต่อไว้แตกต่างกัน โดยเรียงลำดับจากมากไปหาน้อยได้ดังนี้

● รัฐบาล	764	คน	คิดเป็นร้อยละ 74.46
● ต่างประเทศ	210	คน	คิดเป็นร้อยละ 20.47
● เอกชน	52	คน	คิดเป็นร้อยละ 5.07

จากข้อมูลพบว่า บัณฑิตส่วนใหญ่เลือกศึกษาต่อในสถาบันการศึกษาของรัฐบาล รองลงมา เดินทางไปศึกษาต่อยังมหาวิทยาลัยในต่างประเทศ

2.2.4.5 เหตุผลในการตัดสินใจศึกษาต่อ

บัณฑิตที่ไม่ได้ศึกษาต่อ แต่ต้องการศึกษาต่อ 1,026 คน ให้เหตุผลในการตัดสินใจเลือกศึกษาต่อ โดยเรียงลำดับจากมากไปหาน้อยได้ดังนี้

- งานที่ต้องการใช้วุฒิสูงกว่าปริญญาตรี 434 คน คิดเป็นร้อยละ 42.30
- อื่นๆ 362 คน คิดเป็นร้อยละ 35.28
- เป็นความต้องการของพ่อ/แม่/ผู้ปกครอง 186 คน คิดเป็นร้อยละ 18.13
- ได้รับทุนการศึกษา 44 คน คิดเป็นร้อยละ 4.29

จากข้อมูล เหตุผลที่บัณฑิตส่วนใหญ่ตัดสินใจศึกษาต่อ (ไม่รวมเหตุผลอื่นเนื่องจากมีความหลากหลาย) ก็ด้วยเหตุผลที่ว่า งานที่สนใจทำต้องการผู้ที่มีวุฒิสูงกว่าระดับปริญญาตรี และเป็นความต้องการของพ่อ/แม่/ผู้ปกครอง

2.2.4.6 ปัญหาในการศึกษาต่อ

บัณฑิตที่ไม่ได้ศึกษาต่อ แต่ต้องการศึกษาต่อ 1,094 คน กล่าวถึงปัญหาในการศึกษาต่อ ไว้ดังนี้

- มีปัญหา 563 คน คิดเป็นร้อยละ 54.87
- ไม่มีปัญหา 463 คน คิดเป็นร้อยละ 45.13

จากข้อมูลพบว่า บัณฑิตส่วนใหญ่มีปัญหาในการศึกษาต่อ และได้กล่าวถึงปัญหาต่างๆ โดยเรียงลำดับจากมากไปหาน้อยได้ดังนี้

- ขาดแคลนเงินทุน 397 คน คิดเป็นร้อยละ 70.52
- ข้อมูลของสถาบันที่ต้องการศึกษาต่อไม่เพียงพอ 63 คน คิดเป็นร้อยละ 11.19
- คุณสมบัติในการสมัครเรียน 45 คน คิดเป็นร้อยละ 7.99
- ขาดความรู้พื้นฐานในการศึกษาต่อ 37 คน คิดเป็นร้อยละ 6.57
- อื่นๆ 21 คน คิดเป็นร้อยละ 3.73

จากข้อมูล ปัญหาที่เป็นอุปสรรคในการศึกษาต่อมากที่สุดคือ ขาดแคลนเงินทุน รองลงมา ข้อมูลของสถาบันที่ต้องการศึกษาต่อไม่เพียงพอ

2.3 หลักสูตรที่เอื้อประโยชน์ต่อการประกอบอาชีพ

บัณฑิตที่ตอบแบบสอบถาม 2,119 คน หรือ 4,611 ระเบียน (บัณฑิต 1 คน สามารถตอบได้มากกว่า 1 รายการ) ได้แสดงความคิดเห็นเกี่ยวกับหลักสูตรที่เอื้อประโยชน์ต่อการประกอบอาชีพ โดยเรียงลำดับจากมากไปหาน้อยไว้ดังนี้

● ภาษาอังกฤษ	1,551	ระเบียน	คิดเป็นร้อยละ	33.64
● การฝึกปฏิบัติจริง	1,124	ระเบียน	คิดเป็นร้อยละ	24.36
● คอมพิวเตอร์	898	ระเบียน	คิดเป็นร้อยละ	19.48
● เทคนิคการวิจัย	521	ระเบียน	คิดเป็นร้อยละ	11.30
● การใช้งานอินเทอร์เน็ต	248	ระเบียน	คิดเป็นร้อยละ	5.38
● บัญชี	206	ระเบียน	คิดเป็นร้อยละ	4.47
● อื่นๆ	63	ระเบียน	คิดเป็นร้อยละ	1.37

จากข้อมูล พบว่า บัณฑิตส่วนใหญ่คิดว่าหลักสูตรที่เอื้อประโยชน์ต่อการประกอบอาชีพมากที่สุด ได้แก่ภาษาอังกฤษ รองลงมาคือ การฝึกปฏิบัติจริง และคอมพิวเตอร์

ผลการศึกษาภาวะการหางานทำ ระดับบัณฑิตศึกษา

การสำรวจภาวะการหางานทำของผู้สำเร็จการศึกษา ระดับบัณฑิตศึกษา รุ่นปีการศึกษา 2552 สำรวจจาก 11 คณะวิชา ได้แก่ คณะครุศาสตร์อุตสาหกรรมและเทคโนโลยี คณะทรัพยากรชีวภาพและเทคโนโลยี คณะเทคโนโลยีสารสนเทศ คณะพลังงานสิ่งแวดล้อมและวัสดุ คณะวิทยาศาสตร์ คณะวิศวกรรมศาสตร์ คณะศิลปศาสตร์ คณะสถาปัตยกรรมศาสตร์และการออกแบบ บัณฑิตวิทยาลัยการจัดการและนวัตกรรม บัณฑิตวิทยาลัยร่วมด้านพลังงานและสิ่งแวดล้อม และสถาบันวิทยาการหุ่นยนต์ภาคสนาม โดยได้ศึกษาวิเคราะห์ข้อมูลเป็น 2 ส่วน คือ ข้อมูลเบื้องต้นของผู้สำเร็จการศึกษา และข้อมูลการกรอกแบบสอบถาม ซึ่งมีรายละเอียดดังนี้

1. ข้อมูลเบื้องต้น

1.1 จำนวนผู้สำเร็จการศึกษา

ในปีการศึกษา 2552 มหาวิทยาลัยเทคโนโลยีพระจอมเกล้าธนบุรี มีผู้สำเร็จการศึกษา ระดับบัณฑิตศึกษา 1,271 คน โดยจำแนกเป็นรายคณะได้ดังตารางต่อไปนี้

คณะ	ป.โท	ป.เอก	รวม	ร้อยละ
ครุศาสตร์อุตสาหกรรมและเทคโนโลยี	263	-	263	20.69
ทรัพยากรชีวภาพและเทคโนโลยี	53	5	58	4.56
ทรัพยากรชีวภาพร่วมกับเทคโนโลยีสารสนเทศ	6	-	6	0.47
เทคโนโลยีสารสนเทศ	281	-	281	22.11
บัณฑิตวิทยาลัยการจัดการและนวัตกรรม	242		242	19.04
บัณฑิตวิทยาลัยร่วมด้านพลังงานและสิ่งแวดล้อม	16	6	22	1.73
พลังงานสิ่งแวดล้อมและวัสดุ	77	4	81	6.37
วิทยาศาสตร์	26	17	43	3.38
วิศวกรรมศาสตร์	235	12	247	19.43
ศิลปศาสตร์	6		6	0.47
สถาบันวิทยาการหุ่นยนต์ภาคสนาม	17		17	1.34
สถาปัตยกรรมศาสตร์และการออกแบบ	4		4	0.31
วิทยาลัยสหวิทยาการ	-	1	1	0.08
รวมทั้งหมด	**1,226**	**45**	**1,271**	**100.00**

1.2 ระดับคะแนนเฉลี่ยสะสมของผู้สำเร็จการศึกษา ระดับบัณฑิตศึกษา (GPA)

คะแนนเฉลี่ยสะสมสูงสุดคือ 4.00 มีผู้สอบได้ 22 คน คิดเป็นร้อยละ 1.73 ของผู้สำเร็จการศึกษาทั้งหมด ผู้สอบได้เป็นผู้สำเร็จการศึกษา ระดับปริญญาโท 18 คน ระดับปริญญาเอก 4 คน รายละเอียดปรากฏดังตารางต่อไปนี้

คณะ/สาขาวิชา	จำนวนผู้สอบได้เกรด 4		
	ปริญญาโท	ปริญญาเอก	รวมทั้งหมด
ครุศาสตร์อุตสาหกรรมและเทคโนโลยี	**1**	**-**	**1**
- วิศวกรรมโยธา	1	-	1
ทรัพยากรชีวภาพและเทคโนโลยี	**2**	**1**	**3**
- เทคโนโลยีชีวาภพ (หลักสูตรนานาชาติ)	-	1	1
- เทคโนโลยีชีวเคมี	1	-	1
- เทคโนโลยีหลังการเก็บเกี่ยว (หลักสูตรนานาชาติ)	1	-	1
เทคโนโลยีสารสนเทศ	**2**	**-**	**2**
- เทคโนโลยีสารสนเทศ	2	-	2
วิศวกรรมศาสตร์	**12**	**3**	**15**
- วิศวกรรมไฟฟ้า	4	-	4
- วิศวกรรมโยธา	-	2	2
- วิศวกรรมขนส่ง	1	-	1
- วิศวกรรมและการบริหารการก่อสร้าง	1	-	1
- วิศวกรรมเครื่องกล	1	-	1
- วิศวกรรมคอมพิวเตอร์ (หลักสูตรนานาชาติ)	3	-	3
- วิศวกรรมเคมี	1	1	2
- วิศวกรรมสิ่งแวดล้อม	1	-	1
บัณฑิตวิทยาลัยการจัดการและนวัตกรรม	**1**	**-**	**1**
- การบริหารโครงการ	1	-	1
รวมทั้งหมด	**18**	**4**	**22**

คะแนน*เฉลี่ยสะสมที่สอบได้สูงรองลงมาคือ 3.95 มีผู้สอบได้ 10 คน* รองลงมาสอบได้คะแนนเฉลี่ย 3.94 ผู้สอบได้มีทั้งหมด 5 คน *สำหรับคะแนนเฉลี่ยสะสมตั้งแต่ 3.50 ขึ้นไป มีผู้สอบได้ 600 คน คิดเป็นร้อยละ* 47.21 ของผู้สำเร็จการศึกษาทั้งหมด

1.3 จำนวนผู้เข้ารับพระราชทานปริญญาบัตร

ในปีการศึกษา 2552 มหาวิทยาลัยเทคโนโลยีพระจอมเกล้าธนบุรี มีผู้สำเร็จการศึกษา ระดับบัณฑิตศึกษา เข้ารับพระราชทานปริญญาบัตร 1,160 คน (รวมผู้สำเร็จการศึกษา ในปีการศึกษา 2551 และ 2553 ที่ขอเข้ารับพระราชทานปริญญาบัตรพร้อมรุ่น

ปีการศึกษา 2552 จำนวน 170 คน) คิดเป็นร้อยละ 91.27 ของผู้สำเร็จการศึกษาทั้งหมด รายละเอียดผู้เข้ารับพระราชทานปริญญาบัตรในแต่ละคณะปรากฏดังตารางต่อไปนี้

คณะ	สำเร็จการศึกษา	ผู้เข้ารับปริญญาบัตร			
		ป.โท	ป.เอก	รวม	ร้อยละ
ครุศาสตร์อุตสาหกรรมและเทคโนโลยี	263	246	-	246	93.54
ทรัพยากรชีวภาพและเทคโนโลยี	58	46	5	51	87.93
ทรัพยากรชีวภาพร่วมกับเทคโนโลยีสารสนเทศ	6	1	-	1	16.67
เทคโนโลยีสารสนเทศ	281	253	-	253	90.04
พลังงานสิ่งแวดล้อมและวัสดุ	81	76	4	80	98.77
วิทยาศาสตร์	43	24	17	41	95.35
วิศวกรรมศาสตร์	247	213	10	223	90.28
ศิลปศาสตร์	6	2	-	2	33.33
สถาปัตยกรรมศาสตร์และการออกแบบ	4	2	-	2	50.00
บัณฑิตวิทยาลัยร่วมด้านพลังงานและสิ่งแวดล้อม	22	10	6	16	72.73
บัณฑิตวิทยาลัยการจัดการและนวัตกรรม	242	227	-	227	93.80
วิทยาลัยสหวิทยาการ	1	-	1	1	100.00
สถาบันวิทยาการหุ่นยนต์ภาคสนาม	17	17	-	17	100.00
รวมทั้งหมด	**1,271**	**1,117**	**43**	**1,160**	**91.27**

หมายเหตุ : จำนวนผู้สำเร็จการศึกษา รวมผู้สำเร็จการศึกษารุ่นปีการศึกษาอื่นที่เข้ารับพระราชทานปริญญาบัตรพร้อมรุ่นปีการศึกษา 2552

1.4 จำนวนผู้กรอกแบบสอบถาม

ในการกรอกแบบสอบถาม ไม่ได้กรอกเฉพาะผู้สำเร็จการศึกษา ในปีการศึกษา 2552 เท่านั้น แต่จะรวมถึงผู้สำเร็จการศึกษาในปีอื่นที่ขอเข้ารับพระราชทานปริญญาบัตรพร้อมรุ่นปีการศึกษา 2552 ด้วย ในการรับพระราชทานปริญญาบัตรครั้งนี้ มีผู้กรอกแบบสอบถามทั้งหมด 1,083 คน คิดเป็นร้อยละ 85.21 ของผู้สำเร็จการศึกษา โดยจำแนกตามเพศของผู้กรอกแบบสอบถาม ได้ดังตารางต่อไปนี้

คณะวิชา	จำนวนผู้กรอกแบบสอบถาม				
	รวมทั้งหมด (คน)	ชาย (คน)	ร้อยละของคณะ	หญิง (คน)	ร้อยละของคณะ
ครุศาสตร์อุตสาหกรรมและเทคโนโลยี	271	148	66.97	73	33.03
ทรัพยากรชีวภาพและเทคโนโลยี	51	17	33.33	34	66.67
ทรัพยากรชีวภาพและเทคโนโลยีร่วมกับคณะเทคโนโลยีสารสนเทศ	4	2	50.00	2	50.00
เทคโนโลยีสารสนเทศ	135	53.36	118	46.64	253
พลังงานสิ่งแวดล้อมและวัสดุ	70	53	75.71	17	24.29
วิทยาศาสตร์	39	21	53.85	18	46.15
วิศวกรรมศาสตร์	215	157	73.49	57	26.51
ศิลปศาสตร์	3	1	33.33	2	66.67
สถาปัตยกรรมศาสตร์และการออกแบบ	2	1	50.00	1	50.00
บัณฑิตวิทยาลัยร่วมด้านพลังงานและสิ่งแวดล้อม	16	10	62.50	6	37.50
บัณฑิตวิทยาลัยการจัดการและนวัตกรรม	193	80	41.45	113	58.55
วิทยาลัยสหวิทยาการ	1	-	-	1	100.00
สถาบันวิทยาการหุ่นยนต์ภาคสนาม	15	8	53.33	7	46.67
รวมทั้งหมด	**1,083**	**634**	**58.54**	**449**	**41.46**

2. ข้อมูลจากการกรอกแบบสอบถาม

2.1 ภูมิลำเนา

บัณฑิตที่กรอกแบบสอบถาม 1,083 คน สามารถเรียงภูมิลำเนา จากมากไปหาน้อยได้ดังนี้

กรุงเทพมหานคร	359	คน	คิดเป็นร้อยละ	33.15
ปริมณฑล	181	คน	คิดเป็นร้อยละ	16.71
ภาคใต้	181	คน	คิดเป็นร้อยละ	16.71
ภาคตะวันออกเฉียงเหนือ	156	คน	คิดเป็นร้อยละ	14.40
ภาคเหนือ	68	คน	คิดเป็นร้อยละ	6.28
ภาคตะวันตก	53	คน	คิดเป็นร้อยละ	4.89
ภาคตะวันออก	51	คน	คิดเป็นร้อยละ	4.71
ภาคกลาง	52	คน	คิดเป็นร้อยละ	2.95
ต่างประเทศ	2	คน	คิดเป็นร้อยละ	0.18

จากข้อมูลพบว่า บัณฑิตส่วนใหญ่อาศัยอยู่ในกรุงเทพมหานคร รองลงมาคือ ปริมณฑล และภาคใต้

2.2 สถานภาพการทำงาน

จากข้อมูลที่ผู้สำเร็จการศึกษากรอกแบบสอบถาม จำนวน 1,083 คน เป็นผู้มีงานทำแล้ว 926 คน (รวมทำงานพร้อมศึกษาต่อ 22 คน) คิดเป็นร้อยละ 87.80 ยังไม่ได้ทำงาน 95 คน คิดเป็นร้อยละ 8.77 ศึกษาต่อ 40 คน คิดเป็นร้อยละ 3.69 รายละเอียดในแต่ละคณะมีดังนี้

คณะ	ผู้กรอกแบบสอบถาม	ทำงานแล้ว	ร้อยละของคณะ	ทำงานพร้อมศึกษาต่อ	ร้อยละของคณะ	ยังไม่ได้ทำงาน	ร้อยละของคณะ	ศึกษาต่อ	ร้อยละของคณะ
ครุศาสตร์อุตสาหกรรมและเทคโนโลยี	221	205	92.76	3	1.36	9	4.07	4	1.81
ทรัพยากรชีวภาพและเทคโนโลยี	51	41	80.39	0	0.00	2	3.92	8	15.69
ทรัพยากรชีวภาพและเทคโนโลยีร่วมกับคณะเทคโนโลยีสารสนเทศ	4	0	0.00	0	0.00	0	0.00	4	100.00
เทคโนโลยีสารสนเทศ	253	236	93.28	5	1.98	8	3.16	4	1.58
พลังงานสิ่งแวดล้อมและวัสดุ	70	36	51.43	1	1.43	26	37.14	7	10.00
วิทยาศาสตร์	39	28	71.79	0	0.00	6	15.38	5	12.82
วิศวกรรมศาสตร์	215	166	77.21	8	3.72	35	16.28	6	2.79
ศิลปศาสตร์	3	3	100.00	0	0.00	0	0.00	0	0.00
สถาปัตยกรรมศาสตร์และการออกแบบ	2	2	100.00	0	0.00	0	0.00	0	0.00
บัณฑิตวิทยาลัยร่วมด้านพลังงานฯ	16	12	75.00	1	6.25	1	6.25	2	12.50
บัณฑิตวิทยาลัยการจัดการและนวัตกรรม	193	181	93.78	4	2.07	8	4.15	0	0.00
วิทยาลัยสหวิทยาการ	1	1	100.00	0	0.00	0	0.00	0	0.00
สถาบันวิทยาการหุ่นยนต์ภาคสนาม	15	15	100.00	0	0.00	0	0.00	0	0.00
รวมทั้งหมด	**1,083**	**926**	**85.50**	**22**	**2.03**	**95**	**8.77**	**40**	**3.69**

ในการสอบถามข้อมูลสถานภาพการทำงาน จะสอบถามจากผู้ทำงาน ผู้ไม่ได้ทำงาน ผู้ศึกษาต่อ และผู้ไม่ได้ศึกษาต่อ โดยมีรายละเอียดดังนี้

2.2.1 กลุ่มผู้ทำงาน

2.2.1.1 ลักษณะอาชีพที่ทำ

บัณฑิตที่มีงานทำ 948 ค น (รวมผู้ทำงานพร้อมศึกษาต่อ) เรียงลำดับลักษณะงานที่ทำ จากมากไปหาน้อยได้ดังนี้

• พนักงานบริษัท/องค์กรธุรกิจเอกชน	534	คน	คิดเป็นร้อยละ	56.33
• ข้าราชการ/เจ้าหน้าที่หน่วยงานของรัฐ	246	คน	คิดเป็นร้อยละ	25.95
• ธุรกิจอิสระ/เจ้าของกิจการ	74	คน	คิดเป็นร้อยละ	7.81
• อาชีพอื่น ๆ	49	คน	คิดเป็นร้อยละ	5.17
• รัฐวิสาหกิจ	39	คน	คิดเป็นร้อยละ	4.11
• องค์การต่างประเทศ/ระหว่างประเทศ	6	คน	คิดเป็นร้อยละ	0.63

จากข้อมูลพบว่า บัณฑิตส่วนใหญ่ทำงานเป็นพนักงานบริษัท/องค์กรธุรกิจเอกชน รองลงมา รับราชการ/เจ้าหน้าที่หน่วยงานของรัฐ

2.2.1.2 ระยะเวลาในการหางานทำ

บัณฑิตที่มีงานทำ 948 คน ใช้ระยะเวลาในการหางานหลังสำเร็จการศึกษา เรียงลำดับจากมากไปหาน้อยได้ดังนี้

ได้ระหว่างศึกษา	555	คน	คิดเป็นร้อยละ	58.54
ได้งานทำก่อนจบ/ได้ทันทีหลังจบ	178	คน	คิดเป็นร้อยละ	18.78
1 - 3 เดือน	120	คน	คิดเป็นร้อยละ	12.66
4 - 6 เดือน	59	คน	คิดเป็นร้อยละ	6.22
มากกว่า 1 ปี	22	คน	คิดเป็นร้อยละ	2.32
7 - 9 เดือน	10	คน	คิดเป็นร้อยละ	1.05
10 - 12 เดือน	4	คน	คิดเป็นร้อยละ	0.42

จากข้อมูลพบว่า บัณฑิตส่วนใหญ่ได้งานทำระหว่างศึกษาอยู่ใน มจธ. รองลงมา ได้งานทำก่อนจบ/ได้ทันทีหลังจบ และใช้เวลาในการหางานทำ 1-3 เดือน

2.2.1.3 สถานที่ตั้งที่ทำงาน

บัณฑิตที่มีงานทำ 948 คน ได้ระบุสถานที่ตั้งที่ทำงาน เรียงลำดับจากมากไปหาน้อย (ไม่นับรวมไม่ระบุข้อมูล) ได้ดังนี้

กรุงเทพมหานคร	449	คน	คิดเป็นร้อยละ	47.36
ปริมณฑล	112	คน	คิดเป็นร้อยละ	11.81
ภาคใต้	92	คน	คิดเป็นร้อยละ	9.70
ภาคตะวันออกเฉียงเหนือ	74	คน	คิดเป็นร้อยละ	7.81
ภาคตะวันออก	60	คน	คิดเป็นร้อยละ	6.33
ภาคกลาง	23	คน	คิดเป็นร้อยละ	2.43
ภาคตะวันตก	20	คน	คิดเป็นร้อยละ	2.11
ภาคเหนือ	14	คน	คิดเป็นร้อยละ	1.48
ไม่ระบุ	104	คน	คิดเป็นร้อยละ	10.97

จากข้อมูลพบว่า บัณฑิตส่วนใหญ่ทำงานอยู่ในกรุงเทพมหานคร รองลงมาทำงานอยู่ในปริมณฑล และภาคใต้

2.2.1.4 ความสามารถพิเศษที่ช่วยให้ได้งานทำ

บัณฑิตที่มีงานทำ 948 คน ได้ระบุข้อมูลความสามารถพิเศษที่ช่วยให้ได้งานทำ เรียงลำดับจากมากไปหาน้อย (ไม่นับรวมเหตุผลอื่นๆ เนื่องจากมีความหลากหลาย) ได้ดังนี้

คอมพิวเตอร์	496	คน	คิดเป็นร้อยละ	52.32
ภาษาต่างประเทศ	240	คน	คิดเป็นร้อยละ	25.32
กิจกรรม/สันทนาการ	47	คน	คิดเป็นร้อยละ	4.96
ศิลปะ	14	คน	คิดเป็นร้อยละ	1.48
กีฬา	8	คน	คิดเป็นร้อยละ	0.48
นาฏศิลป์/ดนตรี/ขับร้อง	4	คน	คิดเป็นร้อยละ	0.42
อื่น ๆ	139	คน	คิดเป็นร้อยละ	14.66

จากข้อมูล ความสามารถพิเศษที่ช่วยให้ได้งานทำ ส่วนใหญ่เป็นความสามารถทางด้านคอมพิวเตอร์ รองลงมา เป็นความสามารถทางด้านภาษาต่างประเทศ

2.2.1.5 เงินเดือนตั้งต้นเฉลี่ย (ทำงานภายใน 1 ปี)

บัณฑิตที่ได้งานทำภายใน 1 ปี มีเงินเดือนเฉลี่ยเดือนละประมาณ 24,659 บาท เมื่อจำแนกเงินเดือนเฉลี่ยตามลักษณะอาชีพที่ทำ สามารถเรียงลำดับจากมากไปหาน้อยได้ดังนี้

- พนักงานองค์การต่างประเทศ/ระหว่างประเทศ 50,000 บาท
- ธุรกิจอิสระ/เจ้าของกิจการ 32,353 บาท
- พนักงานบริษัท/องค์กรธุรกิจเอกชน 27,356 บาท
- รัฐวิสาหกิจ 19,870 บาท
- ข้าราชการ/เจ้าหน้าที่หน่วยงานของรัฐ 17,138 บาท
- อาชีพอื่น ๆ 17,687 บาท

และเมื่อจำแนกเงินเดือนเฉลี่ยจากการทำงานเป็นรายคณะ สามารถเรียงลำดับตามคณะที่ได้รับเงินเดือนจากมากไปหาน้อยได้ดังนี้

- สถาบันวิทยาการหุ่นยนต์ภาคสนาม 30,000 บาท
- บัณฑิตวิทยาลัยการจัดการและนวัตกรรม 29,254 บาท
- เทคโนโลยีสารสนเทศ 29,063 บาท
- วิศวกรรมศาสตร์ 26,045 บาท
- วิทยาลัยสหวิทยาการ 25,000 บาท
- บัณฑิตวิทยาลัยร่วมด้านพลังงานและสิ่งแวดล้อม 23,704 บาท
- พลังงานสิ่งแวดล้อมและวัสดุ 23,572 บาท
- วิทยาศาสตร์ 19,286 บาท
- ครุศาสตร์อุตสาหกรรมและเทคโนโลยี 17,368 บาท
- สถาปัตยกรรมศาสตร์และการออกแบบ 17,000 บาท
- ทรัพยากรชีวภาพและเทคโนโลยี 16,978 บาท
- ศิลปศาสตร์ 13,580 บาท

จากข้อมูลพบว่า อาชีพที่ได้รับเงินเดือนสูงสุดคือ พนักงานองค์การต่างประเทศ/ระหว่างประเทศ รองลงมาคือ ทำธุรกิจอิสระ/เจ้าของกิจการ และพนักงานบริษัท/ธุรกิจเอกชน หากจำแนกเงินเดือนเฉลี่ยเป็นรายคณะ พบว่า สถาบันวิทยาการหุ่นยนต์ภาคสนาม ได้รับเงินเดือนจากการทำงานสูงสุด รองลงมาคือ บัณฑิตวิทยาลัยการจัดการและนวัตกรรม และคณะเทคโนโลยีสารสนเทศ

2.2.1.6 เงินเดือนเริ่มต้นการทำงานเป็นไปตามเกณฑ์ที่ กพ. กำหนด (ทำงานภายใน 1 ปี)

เงินเดือนเริ่มต้นการทำงานที่ กพ. กำหนดสำหรับผู้สำเร็จการศึกษา ระดับบัณฑิตศึกษาคือ 9,700 บาท บัณฑิตที่ได้งานทำภายใน 1 ปี และระบุเงินเดือน จำนวน 371 คน ได้รับเงินเดือนตรงตามเกณฑ์ที่ กพ.กำหนด 351 คน หรือร้อยละ 94.61 ส่วนที่เหลือ 12 คน หรือร้อยละ 3.23 ได้รับเงินเดือนต่ำกว่าเกณฑ์ที่ กพ. กำหนด รายละเอียดในแต่ละคณะ มีดังนี้

	ตรงตามเกณฑ์	ร้อยละ	ต่ำกว่าเกณฑ์	ร้อยละ
• ครุศาสตร์อุตสาหกรรมฯ	35 คน	85.37	6 คน	14.63
• ทรัพยากรชีวภาพฯ	36 คน	94.74	1 คน	2.63
• เทคโนโลยีสารสนเทศ	79 คน	91.86	2 คน	2.33
• พลังงานสิ่งแวดล้อมและวัสดุ	30 คน	100.00	- คน	-
• คณะวิทยาศาสตร์	14 คน	100.00	- คน	-
• คณะวิศวกรรมศาสตร์	99 คน	97.06	2 คน	1.96
• ศิลปศาสตร์	1 คน	100.00	- คน	-
• บัณฑิตวิทยาลัยร่วมฯ	11 คน	100.00	- คน	-
• บัณฑิตวิทยาลัยการจัดการฯ	38 คน	95.00	1 คน	7.55
• สถาบันวิทยาการหุ่นยนต์ฯ	6 คน	100.00	- คน	-
• สถาปัตยกรรมศาสตร์ฯ	1 คน	100.00	- คน	-
• วิทยาลัยสหวิทยาการ	1 คน	100.00	- คน	-

2.2.1.7 ความพึงพอใจในงานที่ทำ

บัณฑิตที่มีงานทำ 948 คน แสดงความพึงพอใจในงานที่ทำไว้ดังนี้

- พอใจในงานที่ทำ 755 คน คิดเป็นร้อยละ 79.64
- ไม่พอใจในงานที่ทำด้วยสาเหตุต่าง ๆ 193 คน คิดเป็นร้อยละ 20.36

บัณฑิตที่ไม่พอใจในงานที่ทำ 193 คน กล่าวถึงสาเหตุของการไม่พอใจงานที่ทำ เรียงลำดับจากมากไปหาน้อย ไว้ดังนี้

• ค่าตอบแทนต่ำ	55	คน	คิดเป็นร้อยละ	28.50
• ขาดความก้าวหน้า	38	คน	คิดเป็นร้อยละ	19.69
• ไม่ได้ใช้ความรู้ที่เรียนมา	33	คน	คิดเป็นร้อยละ	17.10
• ระบบงานไม่ดี	27	คน	คิดเป็นร้อยละ	13.99
• ขาดความมั่นคง	27	คน	คิดเป็นร้อยละ	13.99

• อื่น ๆ	8	คน	คิดเป็นร้อยละ	4.15
• ผู้ร่วมงานไม่ดี	5	คน	คิดเป็นร้อยละ	2.59

จากข้อมูลพบว่า บัณฑิตส่วนใหญ่พอใจในงานที่ทำ สำหรับผู้ที่ไม่พอใจในงานที่ทำส่วนใหญ่ไม่พอใจในเรื่อง ค่าตอบแทนต่ำ รองลงมาคือ งานที่ทำอยู่ ขาดความก้าวหน้า และไม่ได้ใช้ความรู้ที่เรียนมา

2.2.1.8 ทำงานตรงสาขาวิชาที่เรียนมา

ในการสำรวจข้อมูลการได้งานทำ สำรวจเป็น 2 ลักษณะ คือ สำรวจจากบัณฑิตที่ได้งานทำทั้งหมด โดยไม่กำหนดระยะเวลา จำนวน 948 คน และสำรวจเฉพาะผู้ที่ได้งานทำภายใน 1 ปี จำนวน 371 คน รายละเอียดมีดังนี้

2.2.1.8.1 ได้งานทำทั้งหมด (ไม่กำหนดระยะเวลา)

• ทำงานตรงสาขาวิชา	759	คน	คิดเป็นร้อยละ	80.06
• ทำงานไม่ตรงสาขาวิชา	189	คน	คิดเป็นร้อยละ	19.94

2.2.1.8.2 ได้งานทำภายใน 1 ปี

• ทำงานตรงสาขาวิชา	301	คน	คิดเป็นร้อยละ	81.13
• ทำงานไม่ตรงสาขาวิชา	70	คน	คิดเป็นร้อยละ	18.87

2.2.1.9 การนำความรู้ไปประยุกต์ใช้กับงานที่ทำ

บัณฑิตที่มีงานทำ 948 คน สามารถนำความรู้ไปประยุกต์ใช้กับงานที่ทำเรียงลำดับจากมากไปหาน้อยได้ดังนี้

• มาก	385	คน	คิดเป็นร้อยละ	40.61
• ปานกลาง	267	คน	คิดเป็นร้อยละ	28.16
• มากที่สุด	264	คน	คิดเป็นร้อยละ	27.85
• น้อย	27	คน	คิดเป็นร้อยละ	2.85
• น้อยที่สุด	5	คน	คิดเป็นร้อยละ	0.53

จากข้อมูลพบว่า บัณฑิตส่วนใหญ่สามารถนำความรู้ไปประยุกต์ใช้กับงานที่ทำได้มาก รองลงมา นำความรู้ไปประยุกต์ใช้กับงานที่ทำได้ในระดับปานกลาง และมากที่สุด

2.2.2 กลุ่มไม่ได้ทำงาน

2.2.2.1 สาเหตุที่ยังไม่ได้ทำงาน

บัณฑิตที่ยังไม่ได้ทำงาน 95 คน กล่าวถึงสาเหตุที่ยังไม่ได้ทำงาน เรียงลำดับจากมากไปหาน้อยได้ดังนี้

● รอฟังคำตอบจากหน่วยงาน	39	คน	คิดเป็นร้อยละ	41.05
● ยังหางานทำไม่ได้	22	คน	คิดเป็นร้อยละ	23.16
● ยังไม่ประสงค์จะทำงาน	21	คน	คิดเป็นร้อยละ	22.11
● อื่น ๆ	13	คน	คิดเป็นร้อยละ	13.68

จากข้อมูลพบว่า บัณฑิตที่ยังไม่ได้ทำงาน ส่วนใหญ่อยู่ในช่วงรอฟังคำตอบจากหน่วยงาน รองลงมา ยังหางานทำไม่ได้ และ ยังไม่ประสงค์จะทำงาน

2.2.2.2 การมีปัญหาในการหางานทำ

บัณฑิตที่ยังไม่ได้ทำงาน 95 คน ให้ข้อมูลเกี่ยวกับการหางานทำไว้ดังนี้

● ไม่มีปัญหา	51	คน	คิดเป็นร้อยละ	53.68
● มีปัญหา	44	คน	คิดเป็นร้อยละ	46.32

ผู้ที่ระบุว่ามีปัญหาในการหางานทำ 37 คน ได้ระบุถึงปัญหาต่างๆ ไว้ดังนี้

● หางานที่ถูกใจไม่ได้	16	คน	คิดเป็นร้อยละ	36.36
● ไม่ทราบแหล่งงาน	10	คน	คิดเป็นร้อยละ	22.73
● เงินเดือนน้อย	7	คน	คิดเป็นร้อยละ	15.91
● หน่วยงานไม่ต้องการ	4	คน	คิดเป็นร้อยละ	9.09
● สอบเข้าทำงานไม่ได้	2	คน	คิดเป็นร้อยละ	4.55
● ขาดคนสนับสนุน	2	คน	คิดเป็นร้อยละ	4.55

จากข้อมูลพบว่า ปัญหาในการหางานทำ ส่วนใหญ่คือ หางานทำไม่ได้ รองลงมา ไม่ทราบแหล่งงาน และเงินเดือนน้อย

2.2.3 กลุ่มผู้ศึกษาต่อ

2.2.3.1 ระดับการศึกษา

บัณฑิตที่ศึกษาต่อ 62 คน ได้เลือกศึกษาต่อในระดับต่างๆ เรียงลำดับจากมากไปหาน้อยได้ดังนี้

ระดับปริญญาเอก	40	คน	คิดเป็นร้อยละ	64.52
ระดับปริญญาโท	13	คน	คิดเป็นร้อยละ	20.97
ระดับประกาศนียบัตรบัณฑิต	4	คน	คิดเป็นร้อยละ	6.45
ระดับปริญญาตรี	2	คน	คิดเป็นร้อยละ	3.23
ระดับประกาศนียบัตรบัณฑิต หรือหลักสูตรเฉพาะ	2	คน	คิดเป็นร้อยละ	3.23
ระดับประกาศนียบัตรบัณฑิตวิชาชีพชั้นสูง	1	คน	คิดเป็นร้อยละ	1.61

จากข้อมูลพบว่า บัณฑิตส่วนใหญ่ศึกษาต่อในระดับปริญญาเอก รองลงมาศึกษาต่อในระดับปริญญาโท

2.2.3.2 สาขาวิชาที่ศึกษาต่อ

บัณฑิตที่ศึกษาต่อ 62 คน เลือกศึกษาต่อในสาขาวิชาเดิม และสาขาวิชาใหม่ดังนี้

- สาขาวิชาเดิม 37 คน คิดเป็นร้อยละ 59.68
- สาขาวิชาใหม่ 25 คน คิดเป็นร้อยละ 40.32

จากข้อมูลพบว่า บัณฑิตส่วนใหญ่เลือกศึกษาต่อในสาขาวิชาเดิม

2.2.3.3 ประเภทของสถาบันการศึกษา

บัณฑิตที่ศึกษาต่อ 62 คน เลือกศึกษาต่อในสถาบันการศึกษาที่แตกต่างกันไป เรียงลำดับจากมากไปหาน้อยได้ดังนี้

- รัฐบาล 41 คน คิดเป็นร้อยละ 66.13
- ต่างประเทศ 5 คน คิดเป็นร้อยละ 8.06

จากข้อมูลพบว่า บัณฑิตส่วนใหญ่เลือกศึกษาต่อในสถาบันการศึกษาของรัฐบาล รองลงมา เดินทางไปศึกษาต่อยังมหาวิทยาลัยในต่างประเทศ

2.2.3.4 เหตุผลในการตัดสินใจศึกษาต่อ

บัณฑิตที่ศึกษาต่อ 62 คน ให้เหตุผลในการตัดสินใจเลือกศึกษาต่อ (ยกเว้นเหตุผลอื่นๆ ซึ่งมีหลากหลาย) เรียงลำดับจากมากไปหาน้อยได้ดังนี้

- งานที่ต้องการทำใช้วุฒิสูงกว่าวุฒิการศึกษาที่จบ 20 คน คิดเป็นร้อยละ 32.26
- ได้รับทุนการศึกษา 15 คน คิดเป็นร้อยละ 24.19
- เป็นความต้องการของพ่อ/แม่/ผู้ปกครอง 13 คน คิดเป็นร้อยละ 20.97
- อื่นๆ 141 คน คิดเป็นร้อยละ 22.58

จากข้อมูลพบว่า เหตุผลส่วนใหญ่ที่บัณฑิตตัดสินใจศึกษาต่อเป็นเพราะ งานที่ทำต้องการใช้วุฒิสูงกว่าวุฒิการศึกษาที่จบ รองลงมา ได้รับทุนการศึกษา

2.2.3.5 ปัญหาในการศึกษาต่อ

บัณฑิตที่ศึกษาต่อ 62 คน กล่าวถึงปัญหาในการศึกษาต่อ ไว้ดังนี้

- ไม่มีปัญหา 44 คน คิดเป็นร้อยละ 70.97
- มีปัญหา 18 คน คิดเป็นร้อยละ 29.03

จากข้อมูลพบว่า บัณฑิตส่วนใหญ่ไม่มีปัญหาในการศึกษาต่อ สำหรับผู้ที่มีปัญหาในการศึกษาต่อ 18 คน ได้กล่าวถึงปัญหาต่างๆ โดยเรียงลำดับจากมากไปหาน้อยได้ดังนี้

- ขาดแคลนเงินทุน 8 คน คิดเป็นร้อยละ 44.44
- คุณสมบัติในการสมัครเรียน 4 คน คิดเป็นร้อยละ 22.22
- ข้อมูลของสถาบันที่ต้องการศึกษาต่อไม่เพียงพอ 4 คน คิดเป็นร้อยละ 22.22
- อื่นๆ 2 คน คิดเป็นร้อยละ 11.11

จากข้อมูล ปัญหาที่เป็นอุปสรรคในการศึกษาต่อมากที่สุดคือ ขาดแคลนเงินทุนที่ใช้ในการศึกษาต่อ

2.2.4 กลุ่มผู้ไม่ได้ศึกษาต่อ

2.2.4.1 ความต้องการศึกษาต่อ

บัณฑิตที่ไม่ได้ศึกษาต่อ 1,021 คน กล่าวถึงความต้องการในการศึกษาต่อไว้ดังนี้

- ต้องการศึกษาต่อ 338 คน คิดเป็นร้อยละ 33.10
- ไม่ต้องการศึกษาต่อ 683 คน คิดเป็นร้อยละ 66.90

2.2.4.2 ระดับการศึกษาที่ต้องการศึกษาต่อ

บัณฑิตที่ไม่ได้ศึกษาต่อ แต่ต้องการศึกษาต่อ 338 คน ได้แสดงความคิดเห็นเกี่ยวกับระดับที่ต้องการศึกษาต่อ เรียงลำดับจากมากไปหาน้อยไว้ดังนี้

● ระดับปริญญาเอก	277	คน	คิดเป็นร้อยละ	81.95
● ระดับปริญญาโท	35	คน	คิดเป็นร้อยละ	10.36
● ระดับประกาศนียบัตรบัณฑิตหรือหลักสูตรเฉพาะ	14	คน	คิดเป็นร้อยละ	4.14
● ระดับประกาศนียบัตรบัณฑิตชั้นสูง	7	คน	คิดเป็นร้อยละ	2.07
● ระดับปริญญาตรี	3	คน	คิดเป็นร้อยละ	0.89
● ระดับประกาศนียบัตรบัณฑิต	2	คน	คิดเป็นร้อยละ	0.59

จากข้อมูลพบว่า บัณฑิตส่วนใหญ่ต้องการศึกษาต่อในระดับปริญญาเอก รองลงมาเป็นระดับปริญญาโท และระดับประกาศนียบัตรบัณฑิตหรือหลักสูตรเฉพาะ

2.2.4.3 สาขาวิชาที่ต้องการศึกษาต่อ

บัณฑิตที่ไม่ได้ศึกษาต่อ แต่ต้องการศึกษาต่อ 338 คน ได้แสดงความคิดเห็นเกี่ยวกับสาขาวิชาที่ต้องการศึกษาต่อไว้ดังนี้

● สาขาวิชาเดิม (สาขาวิชาที่จบ)	214	คน	คิดเป็นร้อยละ 63.31
● สาขาวิชาใหม่	124	คน	คิดเป็นร้อยละ 36.69

จากข้อมูลพบว่า หากจะศึกษาต่อ บัณฑิตยังคงเลือกศึกษาต่อเพื่อเพิ่มพูนความรู้ในสาขาวิชาเดิมที่เคยสำเร็จการศึกษามาแล้ว มากกว่าการเปลี่ยนไปศึกษาในสาขาวิชาใหม่

2.2.4.4 ประเภทของสถาบันที่ต้องการศึกษาต่อ

บัณฑิตที่ไม่ได้ศึกษาต่อ แต่ต้องการศึกษาต่อ 338 คน ได้แสดงความคิดเห็นเกี่ยวกับสถาบันที่ต้องการศึกษาต่อไว้แตกต่างกัน เรียงลำดับจากมากไปหาน้อยได้ดังนี้

● รัฐบาล	260	คน	คิดเป็นร้อยละ	76.92
● ต่างประเทศ	77	คน	คิดเป็นร้อยละ	22.78
● เอกชน	1	คน	คิดเป็นร้อยละ	0.30

จากข้อมูลพบว่า บัณฑิตส่วนใหญ่เลือกศึกษาต่อในสถาบันการศึกษาของรัฐบาล รองลงมา เดินทางไปศึกษาต่อยังมหาวิทยาลัยในต่างประเทศ

2.2.4.5 เหตุผลในการตัดสินใจศึกษาต่อ

บัณฑิตที่ไม่ได้ศึกษาต่อ แต่ต้องการศึกษาต่อ 338 คน ให้เหตุผลในการตัดสินใจเลือกศึกษาต่อ (ยกเว้นเหตุผลอื่นๆ ซึ่งมีหลากหลาย)) เรียงลำดับจากมากไปหาน้อยได้ดังนี้

- งานที่ต้องการทำใช้วุฒิสูงกว่าวุฒิที่จบ 104 คน คิดเป็นร้อยละ 30.77
- เป็นความต้องการของพ่อ แม่ และผู้ปกครอง 44 คน คิดเป็นร้อยละ 13.02
- ได้รับทุนการศึกษา 43 คน คิดเป็นร้อยละ 12.72
- อื่นๆ 147 คน คิดเป็นร้อยละ 43.49

จากข้อมูลที่สามารถระบุเหตุผลได้พบว่า บัณฑิตส่วนใหญ่ตัดสินใจศึกษาต่อก็ด้วยเหตุผลที่ว่า งานที่สนใจทำต้องการผู้ที่มีวุฒิสูงกว่าวุฒิที่ตนจบ รองลงมา เป็นความต้องการของพ่อ แม่ และผู้ปกครอง

2.2.4.6 ปัญหาในการศึกษาต่อ

บัณฑิตที่ไม่ได้ศึกษาต่อ แต่ต้องการศึกษาต่อ 338 คน กล่าวถึงปัญหาในการหางานทำ ไว้ดังนี้

- มีปัญหา 193 คน คิดเป็นร้อยละ 57.10
- ไม่มีปัญหา 145 คน คิดเป็นร้อยละ 42.90

จากข้อมูลพบว่า บัณฑิตที่มีปัญหาในการศึกษาต่อ 193 คน ได้กล่าวถึงปัญหาในการศึกษาต่อ (ยกเว้นเหตุผลอื่นๆ) เรียงลำดับจากมากไปหาน้อยไว้ดังนี้

- ขาดแคลนเงินทุน 138 คน คิดเป็นร้อยละ 71.50
- ข้อมูลของสถาบันที่ต้องการศึกษาต่อไม่เพียงพอ 22 คน คิดเป็นร้อยละ 11.40
- คุณสมบัติในการสมัครเรียน 16 คน คิดเป็นร้อยละ 8.29
- ขาดความรู้พื้นฐานในการศึกษาต่อ 8 คน คิดเป็นร้อยละ 4.15
- อื่นๆ 9 คน คิดเป็นร้อยละ 4.66

จากข้อมูล ปัญหาที่เป็นอุปสรรคในการศึกษาต่อมากที่สุดคือ ขาดแคลนเงินทุน รองลงมา ข้อมูลของสถาบันที่ต้องการศึกษาต่อไม่เพียงพอ และขาดคุณสมบัติในการสมัครเรียน

2.3 หลักสูตรที่เอื้อประโยชน์ต่อการประกอบอาชีพ

บัณฑิตที่ตอบแบบสอบถาม 1,083 คน หรือ 2,040 ระเบียน (บัณฑิต 1 คน สามารถตอบได้มากกว่า 1 รายการ) ได้แสดงความคิดเห็นเกี่ยวกับหลักสูตรที่เอื้อประโยชน์ต่อการประกอบอาชีพ เรียงลำดับจากมากไปหาน้อยไว้ดังนี้

● ภาษาอังกฤษ	685	ระเบียน	คิดเป็นร้อยละ	33.58
● การฝึกปฏิบัติจริง	481	ระเบียน	คิดเป็นร้อยละ	23.58
● เทคนิคการวิจัย	355	ระเบียน	คิดเป็นร้อยละ	17.40
● คอมพิวเตอร์	315	ระเบียน	คิดเป็นร้อยละ	15.44
● การใช้งานอินเทอร์เน็ต	99	ระเบียน	คิดเป็นร้อยละ	4.85
● บัญชี	80	ระเบียน	คิดเป็นร้อยละ	3.92
● อื่นๆ	25	ระเบียน	คิดเป็นร้อยละ	1.23

จากข้อมูล พบว่า บัณฑิตส่วนใหญ่คิดว่าหลักสูตรที่เอื้อประโยชน์ต่อการประกอบอาชีพมากที่สุด ได้แก่ภาษาอังกฤษ รองลงมาคือ การฝึกปฏิบัติจริง และเทคนิคการวิจัย

ตาราง

ภาวะการหางานทำ

ของบัณฑิต

ตารางที่ 1 จำนวนและร้อยล่ะของบัณฑิต รุ่นปีการศึกษา 2552 จำแนกตามจำนวนผู้สำเร็จการศึกษา และจำนวนผู้กรอกแบบสอบถาม

คณะ/สาขาวิชา	2551	2552	2553	รวมผู้สำเร็จการศึกษาทั้งหมด	ชาย	ร้อยละ	หญิง	ร้อยละ	รวมผู้กรอกแบบสอบถาม	ร้อยละผู้กรอกแบบสอบถาม
คณะครุศาสตร์อุตสาหกรรมและเทคโนโลยี	**0**	**477**	**1**	**478**	**269**	**60.04**	**179**	**39.96**	**448**	**93.72**
-ครุศาสตร์เทคโนโลยี	0	43	1	44	13	33.33	26	66.67	39	88.64
-เทคนิคการพิมพ์	0	39	0	39	20	54.05	17	45.95	37	94.87
-เทคโนโลยีการพิมพ์	0	48	0	48	16	34.78	30	65.22	46	95.83
-เทคโนโลยีอุตสาหกรรม	0	124	0	124	112	97.39	3	2.61	115	92.74
-วิทยาการคอมพิวเตอร์ประยุกต์ - มัลติมิเดีย	0	140	0	140	55	40.44	81	59.56	136	97.14
-วิศวกรรมเครื่องกล	0	24	0	24	20	83.33	4	16.67	24	100
-วิศวกรรมไฟฟ้า	0	5	0	5	4	100	0	0	4	80
-วิศวกรรมโยธา	0	30	0	30	22	81.48	5	18.52	27	90
-วิศวกรรมอุตสาหการ	0	24	0	24	7	35	13	65	20	83.33
คณะเทคโนโลยีสารสนเทศ	**0**	**59**	**0**	**59**	**21**	**39.62**	**32**	**60.38**	**53**	**89.83**
-เทคโนโลยีสารสนเทศ	0	10	0	10	5	55.56	4	44.44	9	90
-วิทยาการคอมพิวเตอร์ (หลักสูตรนานาชาติ)	0	49	0	49	16	36.36	28	63.64	44	89.8
คณะวิทยาศาสตร์	**0**	**381**	**0**	**381**	**118**	**32.51**	**245**	**67.49**	**363**	**95.28**
-คณิตศาสตร์	0	36	0	36	11	32.35	23	67.65	34	94.44
-เคมี	0	103	0	103	32	32.99	65	67.01	97	94.17
-จุลชีววิทยา	0	85	0	85	19	23.17	63	76.83	82	96.47
-ฟิสิกส์ประยุกต์	0	54	0	54	28	51.85	26	48.15	54	100
-วิทยาการคอมพิวเตอร์ประยุกต์	0	40	0	40	18	48.65	19	51.35	37	92.5
-วิทยาศาสตร์และเทคโนโลยีการอาหาร	0	38	0	38	4	11.11	32	88.89	36	94.74
-สถิติประยุกต์	0	25	0	25	6	26.09	17	73.91	23	92
คณะวิศวกรรมศาสตร์	**1**	**1,175**	**5**	**1,181**	**720**	**64.17**	**402**	**35.83**	**1,122**	**95**
-วิศวกรรมคอมพิวเตอร์	0	149	0	149	81	57.04	61	42.96	142	95.3
-วิศวกรรมเคมี	0	154	0	154	46	31.29	101	68.71	147	95.45
-วิศวกรรมเครื่องกล	0	122	0	122	104	92.04	9	7.96	113	92.62
-วิศวกรรมเครื่องมือ	0	83	1	84	66	85.71	11	14.29	77	91.67
-วิศวกรรมไฟฟ้า	0	100	0	100	76	78.35	21	21.65	97	97
-วิศวกรรมเมคคาทรอนิกส์	1	59	0	60	51	86.44	8	13.56	59	98.33
-วิศวกรรมโยธา	0	93	4	97	74	80.43	18	19.57	92	94.85
-วิศวกรรมระบบควบคุมและเครื่องมือวัด	0	97	0	97	72	77.42	21	22.58	93	95.88
-วิศวกรรมวัสดุ	0	62	0	62	25	43.86	32	56.14	57	91.94
-วิศวกรรมสิ่งแวดล้อม	0	70	0	70	31	45.59	37	54.41	68	97.14
-วิศวกรรมอิเล็กทรอนิกส์และโทรคมนาคม	0	88	0	88	59	73.75	21	26.25	80	90.91
-วิศวกรรมอุตสาหการ	0	98	0	98	35	36.08	62	63.92	97	98.98
คณะสถาปัตยกรรมศาสตร์และการออกแบบ	**0**	**142**	**0**	**142**	**61**	**45.86**	**72**	**54.14**	**133**	**93.66**
-ศิลปอุตสาหกรรม(หลักสูตรภาษาอังกฤษ)	0	26	0	26	13	56.52	10	43.48	23	88.46
-สถาปัตยกรรม(หลักสูตรภาษาอังกฤษ)	0	43	0	43	20	48.78	21	51.22	41	95.35
-สถาปัตยกรรมภายใน(หลักสูตรภาษาอังกฤษ)	0	34	0	34	10	31.25	22	68.75	32	94.12
-ออกแบบนิเทศศิลป์(หลักสูตรภาษาอังกฤษ)	0	39	0	39	18	48.65	19	51.35	37	94.87
รวม	**1**	**2,234**	**6**	**2,241**	**1,189**	**56.11**	**930**	**43.89**	**2,119**	**94.56**

หมายเหตุ : ปรับปรุงข้อมูล ณ เมษายน 2554

ตารางที่ 2 จำนวนและร้อยละของบัณฑิต รุ่นปีการศึกษา 2552 จำแนกตามภูมิลำเนา

คณะ/สาขาวิชา	กรุงเทพฯ		ปริมณฑล		ภาคกลาง		ภาคเหนือ		ภาคตะวันออกเฉียงเหนือ		ภาคใต้		ภาคตะวันออก		ภาคตะวันตก		ต่างประเทศ		รวม
	จำนวน	ร้อยละ	จำนวน	ร้อยละ	จำนวน	ร้อยละ	จำนวน	ร้อยละ	จำนวน	ร้อยละ	จำนวน	ร้อยละ	จำนวน	ร้อยละ	จำนวน	ร้อยละ	จำนวน	ร้อยละ	
คณะครุศาสตร์อุตสาหกรรมและเทคโนโลยี	**128**	**28.57**	**48**	**10.71**	**15**	**3.35**	**22**	**4.91**	**130**	**29.02**	**58**	**12.95**	**20**	**4.46**	**27**	**6.03**	**0**	**0.00**	**448**
-ครุศาสตร์เทคโนโลยี	18	46.15	10	25.64	2	5.13	1	2.56	2	5.13	4	10.26	1	2.56	1	2.56	0	0.00	39
-เทคนิคการพิมพ์	22	59.46	3	8.11	1	2.70	0	0.00	4	10.81	2	5.41	5	13.51	0	0.00	0	0.00	37
-เทคโนโลยีการพิมพ์	11	23.91	13	28.26	1	2.17	5	10.87	5	10.87	3	6.52	2	4.35	6	13.04	0	0.00	46
-เทคโนโลยีอุตสาหกรรม	0	0.00	0	0.00	2	1.74	1	0.87	85	73.91	27	23.48	0	0.00	0	0.00	0	0.00	115
-วิทยาการคอมพิวเตอร์ประยุกต์ - มัลติมิเดีย	51	37.50	14	10.29	5	3.68	12	8.82	16	11.76	9	6.62	10	7.35	19	13.97	0	0.00	136
-วิศวกรรมเครื่องกล	13	54.17	3	12.50	1	4.17	1	4.17	6	25.00	0	0.00	0	0.00	0	0.00	0	0.00	24
-วิศวกรรมไฟฟ้า	0	0.00	0	0.00	0	0.00	0	0.00	2	50.00	1	25.00	0	0.00	1	25.00	0	0.00	4
-วิศวกรรมโยธา	4	14.81	0	0.00	3	11.11	2	7.41	7	25.93	9	33.33	2	7.41	0	0.00	0	0.00	27
-วิศวกรรมอุตสาหการ	9	45.00	5	25.00	0	0.00	0	0.00	3	15.00	3	15.00	0	0.00	0	0.00	0	0.00	20
คณะเทคโนโลยีสารสนเทศ	**20**	**37.74**	**6**	**11.32**	**2**	**3.77**	**2**	**3.77**	**8**	**15.09**	**5**	**9.43**	**4**	**7.55**	**6**	**11.32**	**0**	**0.00**	**53**
-เทคโนโลยีสารสนเทศ	3	33.33	0	0.00	1	11.11	0	0.00	0	0.00	2	22.22	1	11.11	2	22.22	0	0.00	9
-วิทยาการคอมพิวเตอร์ (หลักสูตรนานาชาติ)	17	38.64	6	13.64	1	2.27	2	4.55	8	18.18	3	6.82	3	6.82	4	9.09	0	0.00	44
คณะวิทยาศาสตร์	**144**	**39.67**	**52**	**14.33**	**17**	**4.68**	**33**	**9.09**	**35**	**9.64**	**24**	**6.61**	**33**	****	**25**	**6.89**	**0**	**0.00**	**363**
-คณิตศาสตร์	14	41.18	1	2.94	0	0.00	5	14.71	3	8.82	2	5.88	5	14.71	4	11.76	0	0.00	34
-เคมี	37	38.14	8	8.25	5	5.15	11	11.34	14	14.43	10	10.31	9	9.28	3	3.09	0	0.00	97
-จุลชีววิทยา	33	40.24	15	18.29	6	7.32	5	6.10	4	4.88	6	7.32	5	6.10	8	9.76	0	0.00	82
-ฟิสิกส์ประยุกต์	23	42.59	13	24.07	2	3.70	2	3.70	6	11.11	2	3.70	3	5.56	3	5.56	0	0.00	54
-วิทยาการคอมพิวเตอร์ประยุกต์	16	43.24	5	13.51	2	5.41	3	8.11	3	8.11	1	2.70	5	13.51	2	5.41	0	0.00	37
-วิทยาศาสตร์และเทคโนโลยีการอาหาร	15	41.67	5	13.89	1	2.78	3	8.33	3	8.33	2	5.56	5	13.89	2	5.56	0	0.00	36
-สถิติประยุกต์	6	26.09	5	21.74	1	4.35	4	17.39	2	8.70	1	4.35	1	4.35	3	13.04	0	0.00	23
คณะวิศวกรรมศาสตร์	**292**	**26.02**	**132**	**11.76**	**25**	**2.23**	**153**	**13.64**	**184**	**16.40**	**144**	**12.83**	**103**	**9.18**	**89**	**7.93**	**0**	**0.00**	**1,122**
-วิศวกรรมคอมพิวเตอร์	59	41.55	23	16.20	2	1.41	17	11.97	9	6.34	12	8.45	14	9.86	6	4.23	0	0.00	142
-วิศวกรรมเคมี	44	29.93	28	19.05	1	0.68	17	11.56	13	8.84	17	11.56	16	10.88	11	7.48	0	0.00	147
-วิศวกรรมเครื่องกล	18	15.93	12	10.62	5	4.42	15	13.27	23	20.35	14	12.39	14	12.39	12	10.62	0	0.00	113
-วิศวกรรมเครื่องมือ	17	22.08	7	9.09	1	1.30	11	14.29	21	27.27	6	7.79	9	11.69	5	6.49	0	0.00	77
-วิศวกรรมไฟฟ้า	25	25.77	12	12.37	2	2.06	13	13.40	23	23.71	10	10.31	6	6.19	6	6.19	0	0.00	97
-วิศวกรรมเมคคาทรอนิกส์	18	30.51	6	10.17	0	0.00	11	18.64	6	10.17	9	15.25	6	10.17	3	5.08	0	0.00	59
-วิศวกรรมโยธา	26	28.26	8	8.70	1	1.09	15	16.30	13	14.13	16	17.39	4	4.35	9	9.78	0	0.00	92
-วิศวกรรมระบบควบคุมและเครื่องมือวัด	18	19.35	6	6.45	2	2.15	15	16.13	26	27.96	15	16.13	4	4.30	7	7.53	0	0.00	93
-วิศวกรรมวัสดุ	14	24.56	6	10.53	2	3.51	6	10.53	6	10.53	9	15.79	6	10.53	8	14.04	0	0.00	57
-วิศวกรรมสิ่งแวดล้อม	12	17.65	6	8.82	2	2.94	9	13.24	13	19.12	6	8.82	9	13.24	11	16.18	0	0.00	68
-วิศวกรรมอิเล็กทรอนิกส์และโทรคมนาคม	18	22.50	5	6.25	5	6.25	11	13.75	15	18.75	14	17.50	6	7.50	6	7.50	0	0.00	80
-วิศวกรรมอุตสาหการ	23	23.71	13	13.40	2	2.06	13	13.40	16	16.49	16	16.49	9	9.28	5	5.15	0	0.00	97
คณะสถาปัตยกรรมศาสตร์และการออกแบบ	**81**	**60.90**	**13**	**9.77**	**2**	**1.50**	**8**	**6.02**	**4**	**3.01**	**9**	**6.77**	**10**	**7.52**	**6**	**4.51**	**0**	**0.00**	**133**
-ศิลปอุตสาหกรรม(หลักสูตรภาษาอังกฤษ)	18	78.26	0	0.00	0	0.00	0	0.00	1	4.35	2	8.70	1	4.35	1	4.35	0	0.00	23
-สถาปัตยกรรม(หลักสูตรภาษาอังกฤษ)	22	53.66	5	12.20	1	2.44	2	4.88	2	4.88	3	7.32	3	7.32	3	7.32	0	0.00	41
-สถาปัตยกรรมภายใน(หลักสูตรภาษาอังกฤษ)	17	53.13	4	12.50	1	3.13	3	9.38	0	0.00	3	9.38	4	12.50	0	0.00	0	0.00	32
-ออกแบบนิเทศศิลป์(หลักสูตรภาษาอังกฤษ)	24	64.86	4	10.81	0	0.00	3	8.11	1	2.70	1	2.70	2	5.41	2	5.41	0	0.00	37
รวมทั้งหมด	**665**	**31.38**	**251**	**11.85**	**61**	**2.88**	**218**	**10.29**	**361**	**17.04**	**240**	**11.33**	**170**	**8.02**	**153**	**7.22**	**0**	**0.00**	**2,119**

หมายเหตุ : ปรับปรุงข้อมูล ณ เมษายน 2554

ตารางที่ 3 จำนวนและร้อยละของบัณฑิต รุ่นปีการศึกษา 2552 จำแนกตามสถานภาพการทำงาน

คณะ/สาขาวิชา	ทำงาน				ทำงานพร้อมกับศึกษาต่อ				ยังไม่ได้ทำงาน				ศึกษาต่อ				รวม	รวม	รวมทั้งหมด
	ชาย	หญิง	รวม	ร้อยละ	ชาย	หญิง	รวม	ร้อยละ	ชาย	หญิง	รวม	ร้อยละ	ชาย	หญิง	รวม	ร้อยละ	ชาย	หญิง	
คณะครุศาสตร์อุตสาหกรรมและเทคโนโลยี	**133**	**107**	**240**	**53.57**	**4**	**2**	**6**	**1.34**	**124**	**60**	**184**	**41.07**	**8**	**10**	**18**	**4.02**	**269**	**179**	**448**
-ครุศาสตร์เทคโนโลยี	5	16	21	53.85	0	0	0	0.00	7	9	16	41.03	1	1	2	5.13	13	26	39
-เทคนิคการพิมพ์	13	14	27	72.97	1	0	1	2.70	6	3	9	24.32	0	0	0	0.00	20	17	37
-เทคโนโลยีการพิมพ์	13	18	31	67.39	0	0	0	0.00	3	9	12	26.09	0	3	3	6.52	16	30	46
-เทคโนโลยีอุตสาหกรรม	47	0	47	40.87	1	0	1	0.87	62	3	65	56.52	2	0	2	1.74	112	3	115
-วิทยาการคอมพิวเตอร์ประยุกต์ - มัลติมิเดีย	33	52	85	62.50	1	2	3	2.21	19	22	41	30.15	2	5	7	5.15	55	81	136
-วิศวกรรมเครื่องกล	7	1	8	33.33	0	0	0	0.00	10	3	13	54.17	3	0	3	12.50	20	4	24
-วิศวกรรมไฟฟ้า	0	0	0	0.00	0	0	0	0.00	4	0	4	100.00	0	0	0	0.00	4	0	4
-วิศวกรรมโยธา	13	3	16	59.26	1	0	1	3.70	8	2	10	37.04	0	0	0	0.00	22	5	27
-วิศวกรรมอุตสาหการ	2	3	5	25.00	0	0	0	0.00	5	9	14	70.00	0	1	1	5.00	7	13	20
คณะเทคโนโลยีสารสนเทศ	**15**	**20**	**35**	**66.04**	**0**	**0**	**0**	**0.00**	**5**	**6**	**11**	**20.75**	**1**	**6**	**7**	**13.21**	**21**	**32**	**53**
-เทคโนโลยีสารสนเทศ	3	3	6	66.67	0	0	0	0.00	2	1	3	33.33	0	0	0	0.00	5	4	9
-วิทยาการคอมพิวเตอร์ (หลักสูตรนานาชาติ)	12	17	29	65.91	0	0	0	0.00	3	5	8	18.18	1	6	7	15.91	16	28	44
คณะวิทยาศาสตร์	**82**	**157**	**239**	**65.84**	**2**	**5**	**7**	**1.93**	**11**	**29**	**40**	**11.02**	**23**	**54**	**77**	**21.21**	**118**	**245**	**363**
-คณิตศาสตร์	6	17	23	67.65	0	1	1	2.94	2	2	4	11.76	3	3	6	17.65	11	23	34
-เคมี	23	49	72	74.23	0	2	2	2.06	3	4	7	7.22	6	10	16	16.49	32	65	97
-จุลชีววิทยา	9	35	44	53.66	2	0	2	2.44	3	6	9	10.98	5	22	27	32.93	19	63	82
-ฟิสิกส์ประยุกต์	21	15	36	66.67	0	0	0	0.00	3	5	8	14.81	4	6	10	18.52	28	26	54
-วิทยาการคอมพิวเตอร์ประยุกต์	16	14	30	81.08	0	1	1	2.70	0	3	3	8.11	2	1	3	8.11	18	19	37
-วิทยาศาสตร์และเทคโนโลยีการอาหาร	3	16	19	52.78	0	0	0	0.00	0	6	6	16.67	1	10	11	30.56	4	32	36
-สถิติประยุกต์	4	11	15	65.22	0	1	1	4.35	0	3	3	13.04	2	2	4	17.39	6	17	23
คณะวิศวกรรมศาสตร์	**448**	**246**	**694**	**61.85**	**11**	**9**	**20**	**1.78**	**165**	**63**	**228**	**20.32**	**96**	**84**	**180**	**16.04**	**720**	**402**	**1,122**
-วิศวกรรมคอมพิวเตอร์	58	44	102	71.83	3	2	5	3.52	8	6	14	9.86	12	9	21	14.79	81	61	142
-วิศวกรรมเคมี	19	42	61	41.50	0	2	2	1.36	7	19	26	17.69	20	38	58	39.46	46	101	147
-วิศวกรรมเครื่องกล	76	9	85	75.22	0	0	0	0.00	14	0	14	12.39	14	0	14	12.39	104	9	113
-วิศวกรรมเครื่องมือ	35	7	42	54.55	0	0	0	0.00	27	3	30	38.96	4	1	5	6.49	66	11	77
-วิศวกรรมไฟฟ้า	50	16	66	68.04	0	0	0	0.00	20	5	25	25.77	6	0	6	6.19	76	21	97
-วิศวกรรมเมคคาทรอนิกส์	34	6	40	67.80	2	1	3	5.08	12	0	12	20.34	3	1	4	6.78	51	8	59
-วิศวกรรมโยธา	43	10	53	57.61	1	1	2	2.17	17	3	20	21.74	13	4	17	18.48	74	18	92
-วิศวกรรมระบบควบคุมและเครื่องมือวัด	40	13	53	56.99	0	2	2	2.15	26	4	30	32.26	6	2	8	8.60	72	21	93
-วิศวกรรมวัสดุ	12	20	32	56.14	0	1	1	1.75	9	4	13	22.81	4	7	11	19.30	25	32	57
-วิศวกรรมสิ่งแวดล้อม	19	17	36	52.94	1	0	1	1.47	8	7	15	22.06	3	13	16	23.53	31	37	68
-วิศวกรรมอิเล็กทรอนิกส์และโทรคมนาคม	37	14	51	63.75	4	0	4	5.00	11	4	15	18.75	7	3	10	12.50	59	21	80
-วิศวกรรมอุตสาหการ	25	48	73	75.26	0	0	0	0.00	6	8	14	14.43	4	6	10	10.31	35	62	97
คณะสถาปัตยกรรมศาสตร์และการออกแบบ	**41**	**50**	**91**	**68.42**	**1**	**1**	**2**	**1.50**	**15**	**14**	**29**	**21.80**	**4**	**7**	**11**	**8.27**	**61**	**72**	**133**
-ศิลปอุตสาหกรรม(หลักสูตรภาษาอังกฤษ)	8	8	16	69.57	0	0	0	0.00	4	2	6	26.09	1	0	1	4.35	13	10	23
-สถาปัตยกรรม(หลักสูตรภาษาอังกฤษ)	15	14	29	70.73	1	0	1	2.44	3	3	6	14.63	1	4	5	12.20	20	21	41
-สถาปัตยกรรมภายใน(หลักสูตรภาษาอังกฤษ)	8	19	27	84.38	0	1	1	3.13	2	0	2	6.25	0	2	2	6.25	10	22	32
-ออกแบบนิเทศศิลป์(หลักสูตรภาษาอังกฤษ)	10	9	19	51.35	0	0	0	0.00	6	9	15	40.54	2	1	3	8.11	18	19	37
รวมทั้งหมด	**719**	**580**	**1,299**	**61.30**	**18**	**17**	**35**	**1.65**	**320**	**172**	**492**	**23.22**	**132**	**161**	**293**	**13.83**	**1,189**	**930**	**2,119**

หมายเหตุ : ปรับปรุงข้อมูล ณ เมษายน 2554

ตารางที่ 4 จำนวนและร้อยละของบัณฑิต รุ่นปีการศึกษา 2552 จำแนกตามลักษณะอาชีพที่ทำ

คณะ/สาขาวิชา	ข้าราชการ/เจ้าหน้าที่หน่วยงานของรัฐ		รัฐวิสาหกิจ		พนักงานบริษัท/องค์กรธุรกิจเอกชน		ธุรกิจอิสระ/เจ้าของกิจการ		พนักงานองค์การต่างประเทศ/ระหว่างประเทศ		อื่น ๆ		รวม
	จำนวน	ร้อยละ	จำนวน	ร้อยละ	จำนวน	ร้อยละ	จำนวน	ร้อยละ	จำนวน	ร้อยละ	จำนวน	ร้อยละ	
คณะครุศาสตร์อุตสาหกรรมและเทคโนโลยี	**23**	**9.35**	**13**	**5.28**	**190**	**77.24**	**15**	**6.10**	**1**	**0.41**	**4**	**1.63**	**246**
-ครุศาสตร์เทคโนโลยี	2	9.52	0	0.00	18	85.71	0	0.00	0	0.00	1	4.76	21
-เทคนิคการพิมพ์	0	0.00	0	0.00	26	92.86	2	7.14	0	0.00	0	0.00	28
-เทคโนโลยีการพิมพ์	0	0.00	0	0.00	29	93.55	2	6.45	0	0.00	0	0.00	31
-เทคโนโลยีอุตสาหกรรม	6	12.50	11	22.92	25	52.08	5	10.42	0	0.00	1	2.08	48
-วิทยาการคอมพิวเตอร์ประยุกต์ - มัลติมิเดีย	9	10.23	1	1.14	74	84.09	3	3.41	0	0.00	1	1.14	88
-วิศวกรรมเครื่องกล	2	25.00	0	0.00	5	62.50	1	12.50	0	0.00	0	0.00	8
-วิศวกรรมไฟฟ้า	0	0.00	0	0.00	0	0.00	0	0.00	0	0.00	0	0.00	0
-วิศวกรรมโยธา	4	23.53	1	5.88	9	52.94	2	11.76	1	5.88	0	0.00	17
-วิศวกรรมอุตสาหการ	0	0.00	0	0.00	4	80.00	0	0.00	0	0.00	1	20.00	5
คณะเทคโนโลยีสารสนเทศ	**1**	**2.86**	**0**	**0.00**	**30**	**85.71**	**3**	**8.57**	**1**	**2.86**	**0**	**0.00**	**35**
-เทคโนโลยีสารสนเทศ	0	0.00	0	0.00	6	100.00	0	0.00	0	0.00	0	0.00	6
-วิทยาการคอมพิวเตอร์ (หลักสูตรนานาชาติ)	1	3.45	0	0.00	24	82.76	3	10.34	1	3.45	0	0.00	29
คณะวิทยาศาสตร์	**12**	**4.88**	**5**	**2.03**	**207**	**84.15**	**15**	**6.10**	**1**	**0.41**	**6**	**2.44**	**246**
-คณิตศาสตร์	4	16.67	0	0.00	19	79.17	0	0.00	0	0.00	1	4.17	24
-เคมี	1	1.35	2	2.70	67	90.54	3	4.05	0	0.00	1	1.35	74
-จุลชีววิทยา	2	4.35	1	2.17	37	80.43	3	6.52	0	0.00	3	6.52	46
-ฟิสิกส์ประยุกต์	1	2.78	0	0.00	30	83.33	5	13.89	0	0.00	0	0.00	36
-วิทยาการคอมพิวเตอร์ประยุกต์	1	3.23	1	3.23	25	80.65	3	9.68	1	3.23	0	0.00	31
-วิทยาศาสตร์และเทคโนโลยีการอาหาร	2	10.53	0	0.00	17	89.47	0	0.00	0	0.00	0	0.00	19
-สถิติประยุกต์	1	6.25	1	6.25	12	75.00	1	6.25	0	0.00	1	6.25	16
คณะวิศวกรรมศาสตร์	**8**	**1.12**	**6**	**0.84**	**658**	**92.16**	**26**	**3.64**	**7**	**0.98**	**9**	**1.26**	**714**
-วิศวกรรมคอมพิวเตอร์	2	1.87	0	0.00	93	86.92	5	4.67	3	2.80	4	3.74	107
-วิศวกรรมเคมี	0	0.00	0	0.00	59	93.65	2	3.17	2	3.17	0	0.00	63
-วิศวกรรมเครื่องกล	0	0.00	1	1.18	81	95.29	1	1.18	1	1.18	1	1.18	85
-วิศวกรรมเครื่องมือ	0	0.00	0	0.00	39	92.86	2	4.76	0	0.00	1	2.38	42
-วิศวกรรมไฟฟ้า	1	1.52	1	1.52	63	95.45	1	1.52	0	0.00	0	0.00	66
-วิศวกรรมเมคคาทรอนิกส์	0	0.00	0	0.00	43	100.00	0	0.00	0	0.00	0	0.00	43
-วิศวกรรมโยธา	2	3.64	1	1.82	45	81.82	6	10.91	1	1.82	0	0.00	55
-วิศวกรรมระบบควบคุมและเครื่องมือวัด	0	0.00	3	5.45	50	90.91	0	0.00	0	0.00	2	3.64	55
-วิศวกรรมวัสดุ	1	3.03	0	0.00	29	87.88	2	6.06	0	0.00	1	3.03	33
-วิศวกรรมสิ่งแวดล้อม	1	2.70	0	0.00	34	91.89	2	5.41	0	0.00	0	0.00	37
-วิศวกรรมอิเล็กทรอนิกส์และโทรคมนาคม	0	0.00	0	0.00	51	92.73	4	7.27	0	0.00	0	0.00	55
-วิศวกรรมอุตสาหการ	1	1.37	0	0.00	71	97.26	1	1.37	0	0.00	0	0.00	73
คณะสถาปัตยกรรมศาสตร์และการออกแบบ	**2**	**2.15**	**0**	**0.00**	**75**	**80.65**	**11**	**11.83**	**0**	**0.00**	**5**	**5.38**	**93**
-ศิลปอุตสาหกรรม(หลักสูตรภาษาอังกฤษ)	2	12.50	0	0.00	13	81.25	1	6.25	0	0.00	0	0.00	16
-สถาปัตยกรรม(หลักสูตรภาษาอังกฤษ)	0	0.00	0	0.00	23	76.67	3	10.00	0	0.00	4	13.33	30
-สถาปัตยกรรมภายใน(หลักสูตรภาษาอังกฤษ)	0	0.00	0	0.00	27	96.43	1	3.57	0	0.00	0	0.00	28
-ออกแบบนิเทศศิลป์(หลักสูตรภาษาอังกฤษ)	0	0.00	0	0.00	12	63.16	6	31.58	0	0.00	1	5.26	19
รวมทั้งหมด	**46**	**3.45**	**24**	**1.80**	**1,160**	**86.96**	**70**	**5.25**	**10**	**0.75**	**24**	**1.80**	**1,334**

หมายเหตุ : ปรับปรุงข้อมูล ณ เมษายน 2554

ตารางที่ 5 จำนวนและร้อยละของบัณฑิต รุ่นปีการศึกษา 2552 จำแนกตามลักษณะอาชีพที่ทำ (ทำงานภายใน 1 ปี)

คณะ/สาขาวิชา	ข้าราชการ/เจ้าหน้าที่หน่วยงานของรัฐ		รัฐวิสาหกิจ		พนักงานบริษัท/องค์กรธุรกิจเอกชน		ธุรกิจอิสระ/เจ้าของกิจการ		พนักงานองค์กรต่างประเทศ/ระหว่างประเทศ		อื่น ๆ		รวม
	จำนวน	ร้อยละ	จำนวน	ร้อยละ	จำนวน	ร้อยละ	จำนวน	ร้อยละ	จำนวน	ร้อยละ	จำนวน	ร้อยละ	
คณะครุศาสตร์อุตสาหกรรมและเทคโนโลยี	**19**	**9.00**	**4**	**1.90**	**173**	**81.99**	**10**	**4.74**	**1**	**0.47**	**4**	**1.90**	**211**
-ครุศาสตร์เทคโนโลยี	2	9.52	0	0.00	18	85.71	0	0.00	0	0.00	1	4.76	21
-เทคนิคการพิมพ์	0	0.00	0	0.00	25	92.59	2	7.41	0	0.00	0	0.00	27
-เทคโนโลยีการพิมพ์	0	0.00	0	0.00	29	96.67	1	3.33	0	0.00	0	0.00	30
-เทคโนโลยีอุตสาหกรรม	2	11.76	2	11.76	10	58.82	2	11.76	0	0.00	1	5.88	17
-วิทยาการคอมพิวเตอร์ประยุกต์ - มัลติมิเดีย	9	10.34	1	1.15	74	85.06	2	2.30	0	0.00	1	1.15	87
-วิศวกรรมเครื่องกล	2	25.00	0	0.00	5	62.50	1	12.50	0	0.00	0	0.00	8
-วิศวกรรมไฟฟ้า	0	0.00	0	0.00	0	0.00	0	0.00	0	0.00	0	0.00	0
-วิศวกรรมโยธา	4	25.00	1	6.25	8	50.00	2	12.50	1	6.25	0	0.00	16
-วิศวกรรมอุตสาหการ	0	0.00	0	0.00	4	80.00	0	0.00	0	0.00	1	20.00	5
คณะเทคโนโลยีสารสนเทศ	**1**	**3.23**	**0**	**0.00**	**27**	**87.10**	**2**	**6.45**	**1**	**3.23**	**0**	**0.00**	**31**
-เทคโนโลยีสารสนเทศ	0	0.00	0	0.00	5	100.00	0	0.00	0	0.00	0	0.00	5
-วิทยาการคอมพิวเตอร์ (หลักสูตรนานาชาติ)	1	3.85	0	0.00	22	84.62	2	7.69	1	3.85	0	0.00	26
คณะวิทยาศาสตร์	**12**	**5.02**	**5**	**2.09**	**204**	**85.36**	**12**	**5.02**	**1**	**0.42**	**5**	**2.09**	**239**
-คณิตศาสตร์	4	16.67	0	0.00	19	79.17	0	0.00	0	0.00	1	4.17	24
-เคมี	1	1.41	2	2.82	65	91.55	2	2.82	0	0.00	1	1.41	71
-จุลชีววิทยา	2	4.44	1	2.22	37	82.22	3	6.67	0	0.00	2	4.44	45
-ฟิสิกส์ประยุกต์	1	2.94	0	0.00	29	85.29	4	11.76	0	0.00	0	0.00	34
-วิทยาการคอมพิวเตอร์ประยุกต์	1	3.33	1	3.33	25	83.33	2	6.67	1	3.33	0	0.00	30
-วิทยาศาสตร์และเทคโนโลยีการอาหาร	2	10.53	0	0.00	17	89.47	0	0.00	0	0.00	0	0.00	19
-สถิติประยุกต์	1	6.25	1	6.25	12	75.00	1	6.25	0	0.00	1	6.25	16
คณะวิศวกรรมศาสตร์	**8**	**1.14**	**6**	**0.85**	**653**	**92.89**	**21**	**2.99**	**7**	**1.00**	**8**	**1.14**	**703**
-วิศวกรรมคอมพิวเตอร์	2	1.90	0	0.00	93	88.57	4	3.81	3	2.86	3	2.86	105
-วิศวกรรมเคมี	0	0.00	0	0.00	59	93.65	2	3.17	2	3.17	0	0.00	63
-วิศวกรรมเครื่องกล	0	0.00	1	1.20	79	95.18	1	1.20	1	1.20	1	1.20	83
-วิศวกรรมเครื่องมือ	0	0.00	0	0.00	39	95.12	1	2.44	0	0.00	1	2.44	41
-วิศวกรรมไฟฟ้า	1	1.54	1	1.54	63	96.92	0	0.00	0	0.00	0	0.00	65
-วิศวกรรมเมคคาทรอนิกส์	0	0.00	0	0.00	43	100.00	0	0.00	0	0.00	0	0.00	43
-วิศวกรรมโยธา	2	3.77	1	1.89	44	83.02	5	9.43	1	1.89	0	0.00	53
-วิศวกรรมระบบควบคุมและเครื่องมือวัด	0	0.00	3	5.45	50	90.91	0	0.00	0	0.00	2	3.64	55
-วิศวกรรมวัสดุ	1	3.03	0	0.00	29	87.88	2	6.06	0	0.00	1	3.03	33
-วิศวกรรมสิ่งแวดล้อม	1	2.78	0	0.00	34	94.44	1	2.78	0	0.00	0	0.00	36
-วิศวกรรมอิเล็กทรอนิกส์และโทรคมนาคม	0	0.00	0	0.00	50	92.59	4	7.41	0	0.00	0	0.00	54
-วิศวกรรมอุตสาหการ	1	1.39	0	0.00	70	97.22	1	1.39	0	0.00	0	0.00	72
คณะสถาปัตยกรรมศาสตร์และการออกแบบ	**2**	**2.30**	**0**	**0.00**	**73**	**83.91**	**7**	**8.05**	**0**	**0.00**	**5**	**5.75**	**87**
-ศิลปอุตสาหกรรม(หลักสูตรภาษาอังกฤษ)	2	14.29	0	0.00	11	78.57	1	7.14	0	0.00	0	0.00	14
-สถาปัตยกรรม(หลักสูตรภาษาอังกฤษ)	0	0.00	0	0.00	23	76.67	3	10.00	0	0.00	4	13.33	30
-สถาปัตยกรรมภายใน(หลักสูตรภาษาอังกฤษ)	0	0.00	0	0.00	27	96.43	1	3.57	0	0.00	0	0.00	28
-ออกแบบนิเทศศิลป์(หลักสูตรภาษาอังกฤษ)	0	0.00	0	0.00	12	80.00	2	13.33	0	0.00	1	6.67	15
รวมทั้งหมด	**42**	**3.30**	**15**	**1.18**	**1,130**	**88.91**	**52**	**4.09**	**10**	**0.79**	**22**	**1.73**	**1,271**

หมายเหตุ : ปรับปรุงข้อมูล ณ เมษายน 2554

ตารางที่ 6 จำนวนและร้อยละของบัณฑิต รุ่นปีการศึกษา 2552 จำแนกตามระยะเวลาหางาน

คณะ/สาขาวิชา	ได้งานก่อนจบ/ได้งานทันทีหลังจบ		1-3 เดือน		4-6 เดือน		7-9 เดือน		10-12 เดือน		มากกว่า 1 ปี		เป็นงานเก่า(ได้ระหว่างศึกษา)		รวม
	จำนวน	ร้อยละ	จำนวน	ร้อยละ	จำนวน	ร้อยละ	จำนวน	ร้อยละ	จำนวน	ร้อยละ	จำนวน	ร้อยละ	จำนวน	ร้อยละ	
คณะครุศาสตร์อุตสาหกรรมและเทคโนโลยี	**60**	**24.39**	**124**	**50.41**	**25**	**10.16**	**2**	**0.81**	**0**	**0.00**	**3**	**1.22**	**32**	**13.01**	**246**
-ครุศาสตร์เทคโนโลยี	5	23.81	13	61.90	3	14.29	0	0.00	0	0.00	0	0.00	0	0.00	21
-เทคนิคการพิมพ์	13	46.43	13	46.43	1	3.57	0	0.00	0	0.00	0	0.00	1	3.57	28
-เทคโนโลยีการพิมพ์	11	35.48	17	54.84	2	6.45	0	0.00	0	0.00	0	0.00	1	3.23	31
-เทคโนโลยีอุตสาหกรรม	5	10.42	10	20.83	2	4.17	0	0.00	0	0.00	2	4.17	29	60.42	48
-วิทยาการคอมพิวเตอร์ประยุกต์ - มัลติมิเดีย	13	14.77	55	62.50	17	19.32	2	2.27	0	0.00	0	0.00	1	1.14	88
-วิศวกรรมเครื่องกล	5	62.50	3	37.50	0	0.00	0	0.00	0	0.00	0	0.00	0	0.00	8
-วิศวกรรมไฟฟ้า	0	0.00	0	0.00	0	0.00	0	0.00	0	0.00	0	0.00	0	0.00	0
-วิศวกรรมโยธา	6	35.29	10	58.82	0	0.00	0	0.00	0	0.00	1	5.88	0	0.00	17
-วิศวกรรมอุตสาหการ	2	40.00	3	60.00	0	0.00	0	0.00	0	0.00	0	0.00	0	0.00	5
คณะเทคโนโลยีสารสนเทศ	**9**	**25.71**	**20**	**57.14**	**0**	**0.00**	**2**	**5.71**	**0**	**0.00**	**1**	**2.86**	**3**	**8.57**	**35**
-เทคโนโลยีสารสนเทศ	0	0.00	4	66.67	0	0.00	1	16.67	0	0.00	0	0.00	1	16.67	6
-วิทยาการคอมพิวเตอร์ (หลักสูตรนานาชาติ)	9	31.03	16	55.17	0	0.00	1	3.45	0	0.00	1	3.45	2	6.90	29
คณะวิทยาศาสตร์	**65**	**26.42**	**144**	**58.54**	**30**	**12.20**	**0**	**0.00**	**0**	**0.00**	**2**	**0.81**	**5**	**2.03**	**246**
-คณิตศาสตร์	7	29.17	13	54.17	4	16.67	0	0.00	0	0.00	0	0.00	0	0.00	24
-เคมี	21	28.38	47	63.51	3	4.05	0	0.00	0	0.00	1	1.35	2	2.70	74
-จุลชีววิทยา	14	30.43	26	56.52	5	10.87	0	0.00	0	0.00	0	0.00	1	2.17	46
-ฟิสิกส์ประยุกต์	6	16.67	20	55.56	8	22.22	0	0.00	0	0.00	1	2.78	1	2.78	36
-วิทยาการคอมพิวเตอร์ประยุกต์	9	29.03	17	54.84	4	12.90	0	0.00	0	0.00	0	0.00	1	3.23	31
-วิทยาศาสตร์และเทคโนโลยีการอาหาร	6	31.58	10	52.63	3	15.79	0	0.00	0	0.00	0	0.00	0	0.00	19
-สถิติประยุกต์	2	12.50	11	68.75	3	18.75	0	0.00	0	0.00	0	0.00	0	0.00	16
คณะวิศวกรรมศาสตร์	**283**	**39.64**	**346**	**48.46**	**64**	**8.96**	**7**	**0.98**	**3**	**0.42**	**3**	**0.42**	**8**	**1.12**	**714**
-วิศวกรรมคอมพิวเตอร์	46	42.99	52	48.60	6	5.61	1	0.93	0	0.00	1	0.93	1	0.93	107
-วิศวกรรมเคมี	12	19.05	43	68.25	6	9.52	2	3.17	0	0.00	0	0.00	0	0.00	63
-วิศวกรรมเครื่องกล	39	45.88	36	42.35	7	8.24	1	1.18	0	0.00	1	1.18	1	1.18	85
-วิศวกรรมเครื่องมือ	12	28.57	19	45.24	10	23.81	0	0.00	0	0.00	0	0.00	1	2.38	42
-วิศวกรรมไฟฟ้า	25	37.88	33	50.00	5	7.58	2	3.03	0	0.00	0	0.00	1	1.52	66
-วิศวกรรมเมคคาทรอนิกส์	21	48.84	19	44.19	1	2.33	0	0.00	2	4.65	0	0.00	0	0.00	43
-วิศวกรรมโยธา	21	38.18	26	47.27	6	10.91	0	0.00	0	0.00	0	0.00	2	3.64	55
-วิศวกรรมระบบควบคุมและเครื่องมือวัด	25	45.45	25	45.45	5	9.09	0	0.00	0	0.00	0	0.00	0	0.00	55
-วิศวกรรมวัสดุ	9	27.27	16	48.48	7	21.21	1	3.03	0	0.00	0	0.00	0	0.00	33
-วิศวกรรมสิ่งแวดล้อม	15	40.54	18	48.65	2	5.41	0	0.00	1	2.70	0	0.00	1	2.70	37
-วิศวกรรมอิเล็กทรอนิกส์และโทรคมนาคม	30	54.55	19	34.55	5	9.09	0	0.00	0	0.00	1	1.82	0	0.00	55
-วิศวกรรมอุตสาหการ	28	38.36	40	54.79	4	5.48	0	0.00	0	0.00	0	0.00	1	1.37	73
คณะสถาปัตยกรรมศาสตร์และการออกแบบ	**22**	**23.66**	**42**	**45.16**	**18**	**19.35**	**5**	**5.38**	**0**	**0.00**	**2**	**2.15**	**4**	**4.30**	**93**
-ศิลปอุตสาหกรรม(หลักสูตรภาษาอังกฤษ)	3	18.75	7	43.75	4	25.00	0	0.00	0	0.00	2	12.50	0	0.00	16
-สถาปัตยกรรม(หลักสูตรภาษาอังกฤษ)	11	36.67	14	46.67	4	13.33	1	3.33	0	0.00	0	0.00	0	0.00	30
-สถาปัตยกรรมภายใน(หลักสูตรภาษาอังกฤษ)	5	17.86	14	50.00	6	21.43	3	10.71	0	0.00	0	0.00	0	0.00	28
-ออกแบบนิเทศศิลป์(หลักสูตรภาษาอังกฤษ)	3	15.79	7	36.84	4	21.05	1	5.26	0	0.00	0	0.00	4	21.05	19
รวมทั้งหมด	**439**	**32.91**	**676**	**50.67**	**137**	**10.27**	**16**	**1.20**	**3**	**0.22**	**11**	**0.82**	**52**	**3.90**	**1,334**

หมายเหตุ : ปรับปรุงข้อมูล ณ เมษายน 2554

ตารางที่ 7 จำนวนและร้อยละของบัณฑิต รุ่นปีการศึกษา 2552 จำแนกตามสถานที่ตั้งที่ทำงาน

คณะ/สาขาวิชา	กรุงเทพฯ		ปริมณฑล		ภาคกลาง		ภาคเหนือ		ภาคตะวันออกเฉียงเหนือ		ภาคใต้		ภาคตะวันออก		ภาคตะวันตก		ต่างประเทศ		ไม่ระบุ		รวม
	จำนวน	ร้อยละ	จำนวน	ร้อยละ	จำนวน	ร้อยละ	จำนวน	ร้อยละ	จำนวน	ร้อยละ	จำนวน	ร้อยละ	จำนวน	ร้อยละ	จำนวน	ร้อยละ	จำนวน	ร้อยละ	จำนวน	ร้อยละ	
คณะครุศาสตร์อุตสาหกรรมและเทคโนโลยี	**118**	**47.97**	**20**	**8.13**	**3**	**1.22**	**1**	**0.41**	**30**	**12.20**	**18**	**7.32**	**21**	**8.54**	**4**	**1.63**	**0**	**0.00**	**31**	**12.60**	**246**
-ครุศาสตร์เทคโนโลยี	13	61.90	2	9.52	1	4.76	0	0.00	0	0.00	0	0.00	2	9.52	0	0.00	0	0.00	3	14.29	21
-เทคนิคการพิมพ์	22	78.57	3	10.71	0	0.00	0	0.00	0	0.00	0	0.00	2	7.14	0	0.00	0	0.00	1	3.57	28
-เทคโนโลยีการพิมพ์	21	67.74	4	12.90	0	0.00	1	3.23	0	0.00	0	0.00	3	9.68	0	0.00	0	0.00	2	6.45	31
-เทคโนโลยีอุตสาหกรรม	0	0.00	3	6.25	0	0.00	0	0.00	24	50.00	14	29.17	0	0.00	0	0.00	0	0.00	7	14.58	48
-วิทยาการคอมพิวเตอร์ประยุกต์ - มัลติมีเดีย	54	61.36	3	3.41	0	0.00	0	0.00	2	2.27	1	1.14	13	14.77	4	4.55	0	0.00	11	12.50	88
-วิศวกรรมเครื่องกล	0	0.00	2	25.00	2	25.00	0	0.00	1	12.50	0	0.00	1	12.50	0	0.00	0	0.00	2	25.00	8
-วิศวกรรมไฟฟ้า	0	0.00	0	0.00	0	0.00	0	0.00	0	0.00	0	0.00	0	0.00	0	0.00	0	0.00	0	0.00	0
-วิศวกรรมโยธา	7	41.18	1	5.88	0	0.00	0	0.00	3	17.65	3	17.65	0	0.00	0	0.00	0	0.00	3	17.65	17
-วิศวกรรมอุตสาหการ	1	20.00	2	40.00	0	0.00	0	0.00	0	0.00	0	0.00	0	0.00	0	0.00	0	0.00	2	40.00	5
คณะเทคโนโลยีสารสนเทศ	**24**	**68.57**	**3**	**8.57**	**0**	**0.00**	**0**	**0.00**	**1**	**2.86**	**0**	**0.00**	**0**	**0.00**	**1**	**2.86**	**0**	**0.00**	**6**	**17.14**	**35**
-เทคโนโลยีสารสนเทศ	2	33.33	1	16.67	0	0.00	0	0.00	0	0.00	0	0.00	0	0.00	0	0.00	0	0.00	3	50.00	6
-วิทยาการคอมพิวเตอร์ (หลักสูตรนานาชาติ)	22	75.86	2	6.90	0	0.00	0	0.00	1	3.45	0	0.00	0	0.00	1	3.45	0	0.00	3	10.34	29
คณะวิทยาศาสตร์	**100**	**40.65**	**50**	**20.33**	**9**	**3.66**	**3**	**1.22**	**4**	**1.63**	**2**	**0.81**	**33**	**13.41**	**5**	**2.03**	**0**	**0.00**	**40**	**16.26**	**246**
-คณิตศาสตร์	11	45.83	2	8.33	0	0.00	1	4.17	0	0.00	0	0.00	6	25.00	2	8.33	0	0.00	2	8.33	24
-เคมี	19	25.68	20	27.03	2	2.70	1	1.35	1	1.35	2	2.70	14	18.92	0	0.00	0	0.00	15	20.27	74
-จุลชีววิทยา	20	43.48	9	19.57	2	4.35	0	0.00	0	0.00	0	0.00	4	8.70	2	4.35	0	0.00	9	19.57	46
-ฟิสิกส์ประยุกต์	11	30.56	13	36.11	3	8.33	0	0.00	2	5.56	0	0.00	3	8.33	0	0.00	0	0.00	4	11.11	36
-วิทยาการคอมพิวเตอร์ประยุกต์	23	74.19	1	3.23	0	0.00	0	0.00	0	0.00	0	0.00	2	6.45	0	0.00	0	0.00	5	16.13	31
-วิทยาศาสตร์และเทคโนโลยีการอาหาร	8	42.11	3	15.79	1	5.26	0	0.00	1	5.26	0	0.00	4	21.05	0	0.00	0	0.00	2	10.53	19
-สถิติประยุกต์	8	50.00	2	12.50	1	6.25	1	6.25	0	0.00	0	0.00	0	0.00	1	6.25	0	0.00	3	18.75	16
คณะวิศวกรรมศาสตร์	**242**	**33.89**	**135**	**18.91**	**54**	**7.56**	**6**	**0.84**	**6**	**0.84**	**6**	**0.84**	**141**	**19.75**	**14**	**1.96**	**0**	**0.00**	**110**	**15.41**	**714**
-วิศวกรรมคอมพิวเตอร์	68	63.55	8	7.48	0	0.00	3	2.80	0	0.00	0	0.00	3	2.80	1	0.93	0	0.00	24	22.43	107
-วิศวกรรมเคมี	14	22.22	17	26.98	6	9.52	0	0.00	0	0.00	1	1.59	13	20.63	4	6.35	0	0.00	8	12.70	63
-วิศวกรรมเครื่องกล	23	27.06	15	17.65	11	12.94	0	0.00	1	1.18	0	0.00	24	28.24	2	2.35	0	0.00	9	10.59	85
-วิศวกรรมเครื่องมือ	5	11.90	10	23.81	5	11.90	0	0.00	1	2.38	0	0.00	15	35.71	0	0.00	0	0.00	6	14.29	42
-วิศวกรรมไฟฟ้า	22	33.33	15	22.73	4	6.06	1	1.52	1	1.52	0	0.00	11	16.67	1	1.52	0	0.00	11	16.67	66
-วิศวกรรมเมคคาทรอนิกส์	9	20.93	11	25.58	5	11.63	1	2.33	0	0.00	0	0.00	9	20.93	0	0.00	0	0.00	8	18.60	43
-วิศวกรรมโยธา	36	65.45	4	7.27	0	0.00	1	1.82	1	1.82	2	3.64	1	1.82	1	1.82	0	0.00	9	16.36	55
-วิศวกรรมระบบควบคุมและเครื่องมือวัด	20	36.36	10	18.18	3	5.45	0	0.00	0	0.00	3	5.45	12	21.82	1	1.82	0	0.00	6	10.91	55
-วิศวกรรมวัสดุ	7	21.21	8	24.24	3	9.09	0	0.00	0	0.00	0	0.00	6	18.18	2	6.06	0	0.00	7	21.21	33
-วิศวกรรมสิ่งแวดล้อม	12	32.43	6	16.22	0	0.00	0	0.00	0	0.00	0	0.00	14	37.84	0	0.00	0	0.00	5	13.51	37
-วิศวกรรมอิเล็กทรอนิกส์และโทรคมนาคม	21	38.18	14	25.45	1	1.82	0	0.00	1	1.82	0	0.00	10	18.18	0	0.00	0	0.00	8	14.55	55
-วิศวกรรมอุตสาหการ	5	6.85	17	23.29	16	21.92	0	0.00	1	1.37	0	0.00	23	31.51	2	2.74	0	0.00	9	12.33	73
คณะสถาปัตยกรรมศาสตร์และการออกแบบ	**59**	**63.44**	**4**	**4.30**	**0**	**0.00**	**1**	**1.08**	**0**	**0.00**	**1**	**1.08**	**1**	**1.08**	**0**	**0.00**	**0**	**0.00**	**27**	**29.03**	**93**
-ศิลปอุตสาหกรรม(หลักสูตรภาษาอังกฤษ)	14	87.50	0	0.00	0	0.00	0	0.00	0	0.00	0	0.00	0	0.00	0	0.00	0	0.00	2	12.50	16
-สถาปัตยกรรม(หลักสูตรภาษาอังกฤษ)	16	53.33	1	3.33	0	0.00	0	0.00	0	0.00	0	0.00	1	3.33	0	0.00	0	0.00	12	40.00	30
-สถาปัตยกรรมภายใน(หลักสูตรภาษาอังกฤษ)	18	64.29	0	0.00	0	0.00	0	0.00	0	0.00	1	3.57	0	0.00	0	0.00	0	0.00	9	32.14	28
-ออกแบบนิเทศศิลป์(หลักสูตรภาษาอังกฤษ)	11	57.89	3	15.79	0	0.00	1	5.26	0	0.00	0	0.00	0	0.00	0	0.00	0	0.00	4	21.05	19
รวมทั้งหมด	**543**	**40.70**	**212**	**15.89**	**66**	**4.95**	**11**	**0.82**	**41**	**3.07**	**27**	**2.02**	**196**	**14.69**	**24**	**1.80**	**0**	**0.00**	**214**	**16.04**	**1,334**

หมายเหตุ : ปรับปรุงข้อมูล ณ เมษายน 2554

ตารางที่ 8 จำนวนและร้อยละของบัณฑิต รุ่นปีการศึกษา 2552 จำแนกตามความสามารถพิเศษ

คณะ/สาขาวิชา	ภาษาต่างประเทศ		คอมพิวเตอร์		กิจกรรม/สันทนาการ		ศิลปะ		กีฬา		นาฏศิลป์/ดนตรีขับร้อง		อื่น ๆ		รวม
	จำนวน	ร้อยละ	จำนวน	ร้อยละ	จำนวน	ร้อยละ	จำนวน	ร้อยละ	จำนวน	ร้อยละ	จำนวน	ร้อยละ	จำนวน	ร้อยละ	
คณะครุศาสตร์อุตสาหกรรมและเทคโนโลยี	**19**	**7.72**	**162**	**65.85**	**20**	**8.13**	**11**	**4.47**	**4**	**1.63**	**0**	**0.00**	**30**	**12.20**	**246**
-ครุศาสตร์เทคโนโลยี	0	0.00	17	80.95	2	9.52	0	0.00	0	0.00	0	0.00	2	9.52	21
-เทคนิคการพิมพ์	3	10.71	18	64.29	3	10.71	3	10.71	0	0.00	0	0.00	1	3.57	28
-เทคโนโลยีการพิมพ์	2	6.45	18	58.06	5	16.13	0	0.00	0	0.00	0	0.00	6	19.35	31
-เทคโนโลยีอุตสาหกรรม	4	8.33	30	62.50	1	2.08	1	2.08	4	8.33	0	0.00	8	16.67	48
-วิทยาการคอมพิวเตอร์ประยุกต์ - มัลติมีเดีย	8	9.09	64	72.73	6	6.82	6	6.82	0	0.00	0	0.00	4	4.55	88
-วิศวกรรมเครื่องกล	0	0.00	3	37.50	1	12.50	0	0.00	0	0.00	0	0.00	4	50.00	8
-วิศวกรรมไฟฟ้า	0	0.00	0	0.00	0	0.00	0	0.00	0	0.00	0	0.00	0	0.00	0
-วิศวกรรมโยธา	1	5.88	10	58.82	2	11.76	1	5.88	0	0.00	0	0.00	3	17.65	17
-วิศวกรรมอุตสาหการ	1	20.00	2	40.00	0	0.00	0	0.00	0	0.00	0	0.00	2	40.00	5
คณะเทคโนโลยีสารสนเทศ	**10**	**28.57**	**22**	**62.86**	**0**	**0.00**	**0**	**0.00**	**0**	**0.00**	**0**	**0.00**	**3**	**8.57**	**35**
-เทคโนโลยีสารสนเทศ	0	0.00	4	66.67	0	0.00	0	0.00	0	0.00	0	0.00	2	33.33	6
-วิทยาการคอมพิวเตอร์ (หลักสูตรนานาชาติ)	10	34.48	18	62.07	0	0.00	0	0.00	0	0.00	0	0.00	1	3.45	29
คณะวิทยาศาสตร์	**45**	**18.29**	**91**	**36.99**	**33**	**13.41**	**1**	**0.41**	**1**	**0.41**	**0**	**0.00**	**75**	**30.49**	**246**
-คณิตศาสตร์	2	8.33	10	41.67	4	16.67	0	0.00	0	0.00	0	0.00	8	33.33	24
-เคมี	11	14.86	27	36.49	11	14.86	0	0.00	0	0.00	0	0.00	25	33.78	74
-จุลชีววิทยา	10	21.74	8	17.39	11	23.91	0	0.00	0	0.00	0	0.00	17	36.96	46
-ฟิสิกส์ประยุกต์	13	36.11	8	22.22	3	8.33	1	2.78	0	0.00	0	0.00	11	30.56	36
-วิทยาการคอมพิวเตอร์ประยุกต์	2	6.45	22	70.97	1	3.23	0	0.00	1	3.23	0	0.00	5	16.13	31
-วิทยาศาสตร์และเทคโนโลยีการอาหาร	6	31.58	5	26.32	2	10.53	0	0.00	0	0.00	0	0.00	6	31.58	19
-สถิติประยุกต์	1	6.25	11	68.75	1	6.25	0	0.00	0	0.00	0	0.00	3	18.75	16
คณะวิศวกรรมศาสตร์	**229**	**32.07**	**281**	**39.36**	**54**	**7.56**	**4**	**0.56**	**13**	**1.82**	**3**	**0.42**	**130**	**18.21**	**714**
-วิศวกรรมคอมพิวเตอร์	29	27.10	69	64.49	4	3.74	0	0.00	0	0.00	0	0.00	5	4.67	107
-วิศวกรรมเคมี	35	55.56	15	23.81	3	4.76	0	0.00	1	1.59	0	0.00	9	14.29	63
-วิศวกรรมเครื่องกล	24	28.24	27	31.76	7	8.24	0	0.00	5	5.88	0	0.00	22	25.88	85
-วิศวกรรมเครื่องมือ	9	21.43	17	40.48	1	2.38	0	0.00	2	4.76	0	0.00	13	30.95	42
-วิศวกรรมไฟฟ้า	21	31.82	24	36.36	7	10.61	1	1.52	0	0.00	0	0.00	13	19.70	66
-วิศวกรรมเมคคาทรอนิกส์	15	34.88	17	39.53	3	6.98	0	0.00	0	0.00	1	2.33	7	16.28	43
-วิศวกรรมโยธา	16	29.09	22	40.00	7	12.73	0	0.00	1	1.82	0	0.00	9	16.36	55
-วิศวกรรมระบบควบคุมและเครื่องมือวัด	14	25.45	24	43.64	4	7.27	0	0.00	0	0.00	0	0.00	13	23.64	55
-วิศวกรรมวัสดุ	15	45.45	6	18.18	3	9.09	0	0.00	0	0.00	1	3.03	8	24.24	33
-วิศวกรรมสิ่งแวดล้อม	7	18.92	17	45.95	2	5.41	1	2.70	2	5.41	0	0.00	8	21.62	37
-วิศวกรรมอิเล็กทรอนิกส์และโทรคมนาคม	24	43.64	16	29.09	4	7.27	1	1.82	1	1.82	1	1.82	8	14.55	55
-วิศวกรรมอุตสาหการ	20	27.40	27	36.99	9	12.33	1	1.37	1	1.37	0	0.00	15	20.55	73
คณะสถาปัตยกรรมศาสตร์และการออกแบบ	**25**	**26.88**	**32**	**34.41**	**1**	**1.08**	**29**	**31.18**	**0**	**0.00**	**0**	**0.00**	**6**	**6.45**	**93**
-ศิลปอุตสาหกรรม(หลักสูตรภาษาอังกฤษ)	6	37.50	5	31.25	0	0.00	5	31.25	0	0.00	0	0.00	0	0.00	16
-สถาปัตยกรรม(หลักสูตรภาษาอังกฤษ)	12	40.00	11	36.67	1	3.33	4	13.33	0	0.00	0	0.00	2	6.67	30
-สถาปัตยกรรมภายใน(หลักสูตรภาษาอังกฤษ)	5	17.86	14	50.00	0	0.00	5	17.86	0	0.00	0	0.00	4	14.29	28
-ออกแบบนิเทศศิลป์(หลักสูตรภาษาอังกฤษ)	2	10.53	2	10.53	0	0.00	15	78.95	0	0.00	0	0.00	0	0.00	19
รวมทั้งหมด	**328**	**24.59**	**588**	**44.08**	**108**	**8.10**	**45**	**3.37**	**18**	**1.35**	**3**	**0.22**	**244**	**18.29**	**1,334**

หมายเหตุ : ปรับปรุงข้อมูล ณ เมษายน 2554

ตารางที่ 9 แสดงเงินเดือนเฉลี่ยของบัณฑิต รุ่นปีการศึกษา 2552 จำแนกตามคณะวิชา/ลักษณะอาชีพที่ทำ

คณะ/สาขาวิชา	ข้าราชการ/เจ้าหน้าที่หน่วยงานของรัฐ	รัฐวิสาหกิจ	พนักงานบริษัท/องค์กรธุรกิจเอกชน	ธุรกิจอิสระ/เจ้าของกิจการ	พนักงานองค์กรต่างประเทศ/ระหว่างประเทศ	อื่น ๆ	รวมเฉลี่ย
คณะครุศาสตร์อุตสาหกรรมและเทคโนโลยี	**10,770**	**16,864**	**12,852**	**17,192**	**18,000**	**12,500**	**13,097**
-ครุศาสตร์เทคโนโลยี	9,146	8,600	10,618	12,500	12,000	0	10,344
-เทคนิคการพิมพ์	8,000	0	10,808	22,500	0	7,000	11,386
-เทคโนโลยีการพิมพ์	0	0	12,762	12,333	12,000	13,500	12,728
-วิทยาการคอมพิวเตอร์ประยุกต์ - มัลติมีเดีย	9,781	0	14,145	14,500	0	12,000	13,428
-วิศวกรรมเครื่องกล	8,970	0	14,525	15,000	0	7,940	13,435
-วิศวกรรมไฟฟ้า	10,990	12,000	11,472	8,000	0	0	11,234
-วิศวกรรมโยธา	7,533	0	13,625	12,000	0	0	12,359
-วิศวกรรมอุตสาหการ	7,998	10,000	12,273	0	11,500	7,750	10,571
คณะเทคโนโลยีสารสนเทศ	**12,000**	**0**	**17,135**	**20,000**	**23,000**	**0**	**17,401**
-เทคโนโลยีสารสนเทศ	10,515	12,755	13,658	13,813	10,000	11,706	13,198
-วิทยาการคอมพิวเตอร์ (หลักสูตรนานาชาติ)	11,440	17,500	17,152	15,000	0	25,000	16,937
คณะวิทยาศาสตร์	**8,308**	**15,500**	**13,842**	**18,800**	**16,000**	**9,998**	**13,726**
-คณิตศาสตร์	12,000	0	11,360	0	0	7,600	11,100
-เคมี	10,647	0	15,734	13,500	0	10,028	14,902
-จุลชีววิทยา	9,635	0	10,971	8,000	0	10,030	10,406
-ฟิสิกส์ประยุกต์	7,900	0	13,749	15,000	0	0	13,462
-วิทยาการคอมพิวเตอร์ประยุกต์	0	15,000	14,870	0	18,000	10,000	14,630
-วิทยาศาสตร์และเทคโนโลยีการอาหาร	11,500	10,800	12,528	13,000	0	12,000	12,325
-สถิติประยุกต์	7,950	0	11,500	0	0	0	9,725
คณะวิศวกรรมศาสตร์	**13,354**	**17,327**	**17,836**	**17,565**	**20,500**	**19,138**	**17,809**
-วิศวกรรมคอมพิวเตอร์	16,500	18,000	18,309	13,750	0	18,000	18,035
-วิศวกรรมเคมี	12,214	0	17,283	10,000	0	21,500	16,425
-วิศวกรรมเครื่องกล	12,900	20,000	17,074	22,500	18,000	7,630	16,868
-วิศวกรรมเครื่องมือ	0	0	15,206	11,500	0	15,050	14,997
-วิศวกรรมไฟฟ้า	11,100	12,633	16,848	22,333	0	8,000	16,392
-วิศวกรรมเมคคาทรอนิกส์	9,970	10,000	16,004	18,250	0	12,000	15,766
-วิศวกรรมโยธา	8,610	0	14,463	15,000	0	0	14,365
-วิศวกรรมระบบควบคุมและเครื่องมือวัด	11,067	7,000	15,671	10,000	0	0	15,016
-วิศวกรรมวัสดุ	8,200	15,000	15,950	0	0	20,000	15,790
-วิศวกรรมสิ่งแวดล้อม	0	0	14,925	0	0	0	14,925
-วิศวกรรมอิเล็กทรอนิกส์และโทรคมนาคม	0	16,000	17,334	14,600	0	15,670	17,078
-วิศวกรรมอุตสาหการ	8,000	14,500	16,239	19,400	0	14,000	16,255
คณะสถาปัตยกรรมศาสตร์และการออกแบบ	**12,375**	**0**	**14,673**	**15,545**	**0**	**16,000**	**14,800**
-ศิลปอุตสาหกรรม(หลักสูตรภาษาอังกฤษ)	0	0	15,045	15,000	0	11,667	14,406
-สถาปัตยกรรม(หลักสูตรภาษาอังกฤษ)	0	0	13,769	12,000	0	0	13,484
-สถาปัตยกรรมภายใน(หลักสูตรภาษาอังกฤษ)	0	0	15,000	14,500	0	0	14,833
-ออกแบบนิเทศศิลป์(หลักสูตรภาษาอังกฤษ)	0	0	13,988	22,500	0	16,000	15,530
รวมเฉลี่ย	**10,669**	**16,730**	**16,098**	**17,442**	**20,000**	**15,140**	**15,996**

หมายเหตุ : ปรับปรุงข้อมูล ณ เมษายน 2554

ตารางที่ 10 แสดงเงินเดือนเฉลี่ยของบัณฑิต รุ่นปีการศึกษา 2552 จำแนกตามคณะวิชา/ลักษณะอาชีพที่ทำ (ทำงานภายใน 1 ปี)

คณะ/สาขาวิชา	ข้าราชการ/เจ้าหน้าที่หน่วยงานของรัฐ	รัฐวิสาหกิจ	พนักงานบริษัท/องค์กรธุรกิจเอกชน	ธุรกิจอิสระ/เจ้าของกิจการ	พนักงานองค์กรต่างประเทศ/ระหว่างประเทศ	อื่น ๆ	รวมเฉลี่ย
คณะครุศาสตร์อุตสาหกรรมและเทคโนโลยี	**9,580**	**10,333**	**12,478**	**17,650**	**18,000**	**12,500**	**12,486**
-ครุศาสตร์เทคโนโลยี	9,146	8,600	10,533	13,000	12,000	0	10,265
-เทคนิคการพิมพ์	0	0	10,808	20,000	0	7,000	11,007
-เทคโนโลยีการพิมพ์	0	0	12,762	12,333	12,000	13,500	12,728
-วิทยาการคอมพิวเตอร์ประยุกต์ - มัลติมิเดีย	9,781	0	14,167	14,500	0	12,000	13,434
-วิศวกรรมเครื่องกล	8,970	0	14,525	15,000	0	7,940	13,435
-วิศวกรรมไฟฟ้า	10,990	12,000	11,292	8,000	0	0	11,084
-วิศวกรรมโยธา	7,533	0	13,625	12,000	0	0	12,359
-วิศวกรรมอุตสาหการ	7,998	10,000	12,273	0	11,500	7,750	10,571
คณะเทคโนโลยีสารสนเทศ	**12,000**	**0**	**17,298**	**15,000**	**23,000**	**0**	**17,163**
-เทคโนโลยีสารสนเทศ	10,515	12,755	13,703	13,813	10,000	11,706	13,226
-วิทยาการคอมพิวเตอร์ (หลักสูตรนานาชาติ)	11,440	17,500	17,138	15,000	0	25,000	16,918
-รวมเฉลี่ย	10,713	14,337	15,004	13,995	10,000	13,368	14,456
คณะวิทยาศาสตร์	**8,308**	**15,500**	**13,824**	**18,286**	**16,000**	**9,998**	**13,627**
-คณิตศาสตร์	12,000	0	11,360	0	0	0	11,418
-เคมี	10,647	0	15,622	13,500	0	10,028	14,795
-จุลชีววิทยา	9,635	0	10,971	8,000	0	10,030	10,406
-ฟิสิกส์ประยุกต์	7,900	0	13,749	15,000	0	0	13,462
-วิทยาการคอมพิวเตอร์ประยุกต์	0	15,000	14,864	0	18,000	10,000	14,800
-วิทยาศาสตร์และเทคโนโลยีการอาหาร	11,500	10,800	12,528	13,000	0	12,000	12,325
-สถิติประยุกต์	7,950	0	11,500	0	0	0	9,725
คณะวิศวกรรมศาสตร์	**13,354**	**17,327**	**17,850**	**16,789**	**20,500**	**19,138**	**17,802**
-วิศวกรรมคอมพิวเตอร์	16,500	18,000	18,309	15,000	0	18,000	18,133
-วิศวกรรมเคมี	12,214	0	17,283	10,000	0	21,500	16,425
-วิศวกรรมเครื่องกล	12,900	20,000	17,074	25,000	18,000	7,630	16,827
-วิศวกรรมเครื่องมือ	0	0	15,353	13,000	0	15,050	15,269
-วิศวกรรมไฟฟ้า	11,100	12,633	16,895	18,500	0	8,000	16,236
-วิศวกรรมเมคคาทรอนิกส์	9,970	10,000	15,882	21,000	0	12,000	15,760
-วิศวกรรมโยธา	8,610	0	14,518	15,000	0	0	14,415
-วิศวกรรมระบบควบคุมและเครื่องมือวัด	11,067	7,000	15,671	10,000	0	0	15,016
-วิศวกรรมวัสดุ	0	15,000	15,950	0	0	20,000	16,061
-วิศวกรรมสิ่งแวดล้อม	0	0	14,925	0	0	0	14,925
-วิศวกรรมอิเล็กทรอนิกส์และโทรคมนาคม	0	16,000	17,410	16,250	0	15,670	17,286
-วิศวกรรมอุตสาหการ	8,000	14,500	16,239	19,400	0	14,000	16,282
คณะสถาปัตยกรรมศาสตร์และการออกแบบ	**12,375**	**0**	**14,664**	**15,000**	**0**	**16,000**	**14,716**
-ศิลปอุตสาหกรรม(หลักสูตรภาษาอังกฤษ)	0	0	14,833	10,000	0	11,500	13,875
-สถาปัตยกรรม(หลักสูตรภาษาอังกฤษ)	0	0	13,875	12,000	0	0	13,552
-สถาปัตยกรรมภายใน(หลักสูตรภาษาอังกฤษ)	0	0	15,000	12,667	0	0	14,364
-ออกแบบนิเทศศิลป์(หลักสูตรภาษาอังกฤษ)	0	0	13,932	22,500	0	16,000	15,551
รวมเฉลี่ย	**10,153**	**15,151**	**16,092**	**16,856**	**20,000**	**15,140**	**15,929**

หมายเหตุ : ปรับปรุงข้อมูล ณ เมษายน 2554

ตารางที่ 11 จำนวนและร้อยละของบัณฑิต รุ่นปีการศึกษา 2552 จำแนกตามเงินเดือนเริ่มต้นเป็นไปตามเกณฑ์หรือไม่(ทำงานภายใน 1 ปี)

คณะ/สาขาวิชา	เงินเดือนที่ได้รับเป็นไปตามเกณฑ์		เงินเดือนที่ได้รับไม่เป็นไปตามเกณฑ์		จำนวนบัณฑิตที่ทำงานภายใน 1 ปี
	จำนวน	ร้อยละ	จำนวน	ร้อยละ	
คณะครุศาสตร์อุตสาหกรรมและเทคโนโลยี	**195**	**93.75**	**13**	**6.25**	**208**
-ครุศาสตร์เทคโนโลยี	20	95.24	1	4.76	21
-เทคนิคการพิมพ์	26	96.30	1	3.70	27
-เทคโนโลยีการพิมพ์	30	100.00	0	0.00	30
-เทคโนโลยีอุตสาหกรรม	13	76.47	4	23.53	17
-วิทยาการคอมพิวเตอร์ประยุกต์ - มัลติมีเดีย	81	96.43	3	3.57	84
-วิศวกรรมเครื่องกล	6	75.00	2	25.00	8
-วิศวกรรมโยธา	15	93.75	1	6.25	16
-วิศวกรรมอุตสาหการ	4	80.00	1	20.00	5
คณะเทคโนโลยีสารสนเทศ	**30**	**96.77**	**1**	**3.23**	**31**
-เทคโนโลยีสารสนเทศ	5	100.00	0	0.00	5
-วิทยาการคอมพิวเตอร์ (หลักสูตรนานาชาติ)	25	96.15	1	3.85	26
คณะวิทยาศาสตร์	**223**	**95.30**	**11**	**4.70**	**234**
-คณิตศาสตร์	20	83.33	4	16.67	24
-เคมี	69	98.57	1	1.43	70
-จุลชีววิทยา	42	95.45	2	4.55	44
-ฟิสิกส์ประยุกต์	30	90.91	3	9.09	33
-วิทยาการคอมพิวเตอร์ประยุกต์	29	100.00	0	0.00	29
-วิทยาศาสตร์และเทคโนโลยีการอาหาร	18	100.00	0	0.00	18
-สถิติประยุกต์	15	93.75	1	6.25	16
คณะวิศวกรรมศาสตร์	**690**	**99.28**	**5**	**0.72**	**695**
-วิศวกรรมคอมพิวเตอร์	103	100.00	0	0.00	103
-วิศวกรรมเคมี	63	100.00	0	0.00	63
-วิศวกรรมเครื่องกล	82	100.00	0	0.00	82
-วิศวกรรมเครื่องมือ	39	97.50	1	2.50	40
-วิศวกรรมไฟฟ้า	65	100.00	0	0.00	65
-วิศวกรรมเมคคาทรอนิกส์	43	100.00	0	0.00	43
-วิศวกรรมโยธา	48	94.12	3	5.88	51
-วิศวกรรมระบบควบคุมและเครื่องมือวัด	55	100.00	0	0.00	55
-วิศวกรรมวัสดุ	33	100.00	0	0.00	33
-วิศวกรรมสิ่งแวดล้อม	35	100.00	0	0.00	35
-วิศวกรรมอิเล็กทรอนิกส์และโทรคมนาคม	53	100.00	0	0.00	53
-วิศวกรรมอุตสาหการ	71	98.61	1	1.39	72
คณะสถาปัตยกรรมศาสตร์และการออกแบบ	**86**	**100.00**	**0**	**0.00**	**86**
-ศิลปอุตสาหกรรม(หลักสูตรภาษาอังกฤษ)	14	100.00	0	0.00	14
-สถาปัตยกรรม(หลักสูตรภาษาอังกฤษ)	29	100.00	0	0.00	29
-สถาปัตยกรรมภายใน(หลักสูตรภาษาอังกฤษ)	28	100.00	0	0.00	28
-ออกแบบนิเทศศิลป์(หลักสูตรภาษาอังกฤษ)	15	100.00	0	0.00	15
รวมทั้งหมด	**1,224**	**97.61**	**30**	**2.39**	**1,254**

หมายเหตุ : เกณฑ์ กพ. ปัจจุบันคือ บัณฑิต = 7,940 บาท (เกณฑ์นี้สามารถปรับเปลี่ยนได้นับเฉพาะคนที่ระบุเงินเดือนเท่านั้น)

: ปรับปรุงข้อมูล ณ เมษายน 2554

ตารางที่ 12 จำนวนและร้อยละของบัณฑิต รุ่นปีการศึกษา 2552 จำแนกตามความพึงพอใจในงานที่ทำ

คณะ/สาขาวิชา	พอใจ		ไม่พอใจ		รวม
	จำนวน	ร้อยละ	จำนวน	ร้อยละ	
คณะครุศาสตร์อุตสาหกรรมและเทคโนโลยี	**189**	**76.83**	**57**	**23.17**	**246**
-ครุศาสตร์เทคโนโลยี	14	66.67	7	33.33	21
-เทคนิคการพิมพ์	24	85.71	4	14.29	28
-เทคโนโลยีการพิมพ์	22	70.97	9	29.03	31
-เทคโนโลยีอุตสาหกรรม	40	83.33	8	16.67	48
-วิทยาการคอมพิวเตอร์ประยุกต์ - มัลติมีเดีย	64	72.73	24	27.27	88
-วิศวกรรมเครื่องกล	6	75.00	2	25.00	8
-วิศวกรรมไฟฟ้า	0	0.00	0	0.00	0
-วิศวกรรมโยธา	16	94.12	1	5.88	17
-วิศวกรรมอุตสาหการ	3	60.00	2	40.00	5
คณะเทคโนโลยีสารสนเทศ	**29**	**82.86**	**6**	**17.14**	**35**
-เทคโนโลยีสารสนเทศ	5	83.33	1	16.67	6
-วิทยาการคอมพิวเตอร์ (หลักสูตรนานาชาติ)	24	82.76	5	17.24	29
คณะวิทยาศาสตร์	**204**	**82.93**	**42**	**17.07**	**246**
-คณิตศาสตร์	20	83.33	4	16.67	24
-เคมี	59	79.73	15	20.27	74
-จุลชีววิทยา	37	80.43	9	19.57	46
-ฟิสิกส์ประยุกต์	30	83.33	6	16.67	36
-วิทยาการคอมพิวเตอร์ประยุกต์	26	83.87	5	16.13	31
-วิทยาศาสตร์และเทคโนโลยีการอาหาร	16	84.21	3	15.79	19
-สถิติประยุกต์	16	100.00	0	0.00	16
คณะวิศวกรรมศาสตร์	**609**	**85.29**	**105**	**14.71**	**714**
-วิศวกรรมคอมพิวเตอร์	100	93.46	7	6.54	107
-วิศวกรรมเคมี	44	69.84	19	30.16	63
-วิศวกรรมเครื่องกล	74	87.06	11	12.94	85
-วิศวกรรมเครื่องมือ	36	85.71	6	14.29	42
-วิศวกรรมไฟฟ้า	56	84.85	10	15.15	66
-วิศวกรรมเมคคาทรอนิกส์	34	79.07	9	20.93	43
-วิศวกรรมโยธา	45	81.82	10	18.18	55
-วิศวกรรมระบบควบคุมและเครื่องมือวัด	47	85.45	8	14.55	55
-วิศวกรรมวัสดุ	28	84.85	5	15.15	33
-วิศวกรรมสิ่งแวดล้อม	31	83.78	6	16.22	37
-วิศวกรรมอิเล็กทรอนิกส์และโทรคมนาคม	51	92.73	4	7.27	55
-วิศวกรรมอุตสาหการ	63	86.30	10	13.70	73
คณะสถาปัตยกรรมศาสตร์และการออกแบบ	**76**	**81.72**	**17**	**18.28**	**93**
-ศิลปอุตสาหกรรม(หลักสูตรภาษาอังกฤษ)	12	75.00	4	25.00	16
-สถาปัตยกรรม(หลักสูตรภาษาอังกฤษ)	27	90.00	3	10.00	30
-สถาปัตยกรรมภายใน(หลักสูตรภาษาอังกฤษ)	22	78.57	6	21.43	28
-ออกแบบนิเทศศิลป์(หลักสูตรภาษาอังกฤษ)	15	78.95	4	21.05	19
รวมทั้งหมด	**1,107**	**82.98**	**227**	**17.02**	**1,334**

ที่มา : ปรับปรุงข้อมูล ณ เมษายน 2554

ตารางที่ 13 จำนวนและร้อยละของบัณฑิต รุ่นปีการศึกษา 2552 จำแนกตามสาเหตุการไม่พอใจในงานที่ทำ

คณะ/สาขาวิชา	ระบบงานไม่ดี		ผู้ร่วมงานไม่ดี		ไม่ได้ใช้ความรู้ที่เรียนมา		ค่าตอบแทนต่ำ		ขาดความมั่นคง		ขาดความก้าวหน้า		อื่น ๆ		รวม
	จำนวน	ร้อยละ	จำนวน	ร้อยละ	จำนวน	ร้อยละ	จำนวน	ร้อยละ	จำนวน	ร้อยละ	จำนวน	ร้อยละ	จำนวน	ร้อยละ	
คณะครุศาสตร์อุตสาหกรรมและเทคโนโลยี	**9**	**15.79**	**1**	**1.75**	**7**	**12.28**	**20**	**35.09**	**3**	**5.26**	**13**	**22.81**	**4**	**7.02**	**57**
-ครุศาสตร์เทคโนโลยี	0	0.00	1	14.29	1	14.29	2	28.57	2	28.57	1	14.29	0	0.00	7
-เทคนิคการพิมพ์	1	25.00	0	0.00	0	0.00	2	50.00	1	25.00	0	0.00	0	0.00	4
-เทคโนโลยีการพิมพ์	1	11.11	0	0.00	0	0.00	4	44.44	0	0.00	2	22.22	2	22.22	9
-เทคโนโลยีอุตสาหกรรม	1	12.50	0	0.00	0	0.00	6	75.00	0	0.00	1	12.50	0	0.00	8
-วิทยาการคอมพิวเตอร์ประยุกต์ - มัลติมีเดีย	6	25.00	0	0.00	3	12.50	5	20.83	0	0.00	8	33.33	2	8.33	24
-วิศวกรรมเครื่องกล	0	0.00	0	0.00	1	50.00	0	0.00	0	0.00	1	50.00	0	0.00	2
-วิศวกรรมไฟฟ้า	0	0.00	0	0.00	0	0.00	0	0.00	0	0.00	0	0.00	0	0.00	0
-วิศวกรรมโยธา	0	0.00	0	0.00	1	100.00	0	0.00	0	0.00	0	0.00	0	0.00	1
-วิศวกรรมอุตสาหการ	0	0.00	0	0.00	1	50.00	1	50.00	0	0.00	0	0.00	0	0.00	2
คณะเทคโนโลยีสารสนเทศ	**1**	**16.67**	**0**	**0.00**	**0**	**0.00**	**3**	**50.00**	**0**	**0.00**	**2**	**33.33**	**0**	**0.00**	**6**
-เทคโนโลยีสารสนเทศ	1	100.00	0	0.00	0	0.00	0	0.00	0	0.00	0	0.00	0	0.00	1
-วิทยาการคอมพิวเตอร์ (หลักสูตรนานาชาติ)	0	0.00	0	0.00	0	0.00	3	60.00	0	0.00	2	40.00	0	0.00	5
คณะวิทยาศาสตร์	**8**	**19.05**	**0**	**0.00**	**10**	**23.81**	**14**	**33.33**	**4**	**9.52**	**3**	**7.14**	**3**	**7.14**	**42**
-คณิตศาสตร์	1	25.00	0	0.00	2	50.00	1	25.00	0	0.00	0	0.00	0	0.00	4
-เคมี	3	20.00	0	0.00	4	26.67	4	26.67	1	6.67	2	13.33	1	6.67	15
-จุลชีววิทยา	2	22.22	0	0.00	1	11.11	4	44.44	1	11.11	1	11.11	0	0.00	9
-ฟิสิกส์ประยุกต์	1	16.67	0	0.00	1	16.67	1	16.67	1	16.67	0	0.00	2	33.33	6
-วิทยาการคอมพิวเตอร์ประยุกต์	0	0.00	0	0.00	1	20.00	3	60.00	1	20.00	0	0.00	0	0.00	5
-วิทยาศาสตร์และเทคโนโลยีการอาหาร	1	33.33	0	0.00	1	33.33	1	33.33	0	0.00	0	0.00	0	0.00	3
-สถิติประยุกต์	0	0.00	0	0.00	0	0.00	0	0.00	0	0.00	0	0.00	0	0.00	0
คณะวิศวกรรมศาสตร์	**20**	**19.05**	**3**	**2.86**	**22**	**20.95**	**30**	**28.57**	**15**	**14.29**	**8**	**7.62**	**7**	**6.67**	**105**
-วิศวกรรมคอมพิวเตอร์	1	14.29	0	0.00	0	0.00	3	42.86	2	28.57	1	14.29	0	0.00	7
-วิศวกรรมเคมี	2	10.53	0	0.00	6	31.58	5	26.32	3	15.79	2	10.53	1	5.26	19
-วิศวกรรมเครื่องกล	5	45.45	0	0.00	0	0.00	3	27.27	1	9.09	0	0.00	2	18.18	11
-วิศวกรรมเครื่องมือ	0	0.00	0	0.00	2	33.33	2	33.33	0	0.00	0	0.00	2	33.33	6
-วิศวกรรมไฟฟ้า	4	40.00	0	0.00	3	30.00	1	10.00	2	20.00	0	0.00	0	0.00	10
-วิศวกรรมเมคคาทรอนิกส์	1	11.11	1	11.11	3	33.33	2	22.22	0	0.00	1	11.11	1	11.11	9
-วิศวกรรมโยธา	2	20.00	1	10.00	0	0.00	3	30.00	1	10.00	3	30.00	0	0.00	10
-วิศวกรรมระบบควบคุมและเครื่องมือวัด	2	25.00	0	0.00	0	0.00	4	50.00	2	25.00	0	0.00	0	0.00	8
-วิศวกรรมวัสดุ	0	0.00	0	0.00	1	20.00	1	20.00	2	40.00	1	20.00	0	0.00	5
-วิศวกรรมสิ่งแวดล้อม	2	33.33	0	0.00	2	33.33	2	33.33	0	0.00	0	0.00	0	0.00	6
-วิศวกรรมอิเล็กทรอนิกส์และโทรคมนาคม	0	0.00	1	25.00	1	25.00	1	25.00	1	25.00	0	0.00	0	0.00	4
-วิศวกรรมอุตสาหการ	1	10.00	0	0.00	4	40.00	3	30.00	1	10.00	0	0.00	1	10.00	10
คณะสถาปัตยกรรมศาสตร์และการออกแบบ	**5**	**29.41**	**0**	**0.00**	**1**	**5.88**	**4**	**23.53**	**4**	**23.53**	**3**	**17.65**	**0**	**0.00**	**17**
-ศิลปอุตสาหกรรม(หลักสูตรภาษาอังกฤษ)	2	50.00	0	0.00	1	25.00	0	0.00	0	0.00	1	25.00	0	0.00	4
-สถาปัตยกรรม(หลักสูตรภาษาอังกฤษ)	0	0.00	0	0.00	0	0.00	2	66.67	1	33.33	0	0.00	0	0.00	3
-สถาปัตยกรรมภายใน(หลักสูตรภาษาอังกฤษ)	3	50.00	0	0.00	0	0.00	1	16.67	0	0.00	2	33.33	0	0.00	6
-ออกแบบนิเทศศิลป์(หลักสูตรภาษาอังกฤษ)	0	0.00	0	0.00	0	0.00	1	25.00	3	75.00	0	0.00	0	0.00	4
รวมทั้งหมด	**43**	**18.94**	**4**	**1.76**	**40**	**17.62**	**71**	**31.28**	**26**	**11.45**	**29**	**12.78**	**14**	**6.17**	**227**

หมายเหตุ : ปรับปรุงข้อมูล ณ เมษายน 2554

ตารางที่ 14 จำนวนและร้อยละของบัณฑิต รุ่นปีการศึกษา 2552 จำแนกตามการได้งานทำตรงตามสาขาที่เรียนมา(ทั้งหมด)

คณะ/สาขาวิชา	ทำงานตรงสาขา		ทำงานไม่ตรงสาขา		จำนวนบัณฑิตที่ทำงานทั้งหมด
	จำนวน	ร้อยละ	จำนวน	ร้อยละ	
คณะครุศาสตร์อุตสาหกรรมและเทคโนโลยี	**203**	**82.52**	**43**	**17.48**	**246**
-ครุศาสตร์เทคโนโลยี	14	66.67	7	33.33	21
-เทคนิคการพิมพ์	26	92.86	2	7.14	28
-เทคโนโลยีการพิมพ์	29	93.55	2	6.45	31
-เทคโนโลยีอุตสาหกรรม	44	91.67	4	8.33	48
-วิทยาการคอมพิวเตอร์ประยุกต์ - มัลติมิเดีย	66	75.00	22	25.00	88
-วิศวกรรมเครื่องกล	6	75.00	2	25.00	8
-วิศวกรรมไฟฟ้า	0	0.00	0	0.00	0
-วิศวกรรมโยธา	16	94.12	1	5.88	17
-วิศวกรรมอุตสาหการ	2	40.00	3	60.00	5
คณะเทคโนโลยีสารสนเทศ	**31**	**88.57**	**4**	**11.43**	**35**
-เทคโนโลยีสารสนเทศ	5	83.33	1	16.67	6
-วิทยาการคอมพิวเตอร์ (หลักสูตรนานาชาติ)	26	89.66	3	10.34	29
คณะวิทยาศาสตร์	**170**	**69.11**	**76**	**30.89**	**246**
-คณิตศาสตร์	15	62.50	9	37.50	24
-เคมี	53	71.62	21	28.38	74
-จุลชีววิทยา	28	60.87	18	39.13	46
-ฟิสิกส์ประยุกต์	26	72.22	10	27.78	36
-วิทยาการคอมพิวเตอร์ประยุกต์	24	77.42	7	22.58	31
-วิทยาศาสตร์และเทคโนโลยีการอาหาร	14	73.68	5	26.32	19
-สถิติประยุกต์	10	62.50	6	37.50	16
คณะวิศวกรรมศาสตร์	**527**	**73.81**	**187**	**26.19**	**714**
-วิศวกรรมคอมพิวเตอร์	94	87.85	13	12.15	107
-วิศวกรรมเคมี	32	50.79	31	49.21	63
-วิศวกรรมเครื่องกล	69	81.18	16	18.82	85
-วิศวกรรมเครื่องมือ	31	73.81	11	26.19	42
-วิศวกรรมไฟฟ้า	50	75.76	16	24.24	66
-วิศวกรรมเมคคาทรอนิกส์	26	60.47	17	39.53	43
-วิศวกรรมโยธา	46	83.64	9	16.36	55
-วิศวกรรมระบบควบคุมและเครื่องมือวัด	42	76.36	13	23.64	55
-วิศวกรรมวัสดุ	17	51.52	16	48.48	33
-วิศวกรรมสิ่งแวดล้อม	20	54.05	17	45.95	37
-วิศวกรรมอิเล็กทรอนิกส์และโทรคมนาคม	40	72.73	15	27.27	55
-วิศวกรรมอุตสาหการ	60	82.19	13	17.81	73
คณะสถาปัตยกรรมศาสตร์และการออกแบบ	**78**	**83.87**	**15**	**16.13**	**93**
-ศิลปอุตสาหกรรม(หลักสูตรภาษาอังกฤษ)	9	56.25	7	43.75	16
-สถาปัตยกรรม(หลักสูตรภาษาอังกฤษ)	25	83.33	5	16.67	30
-สถาปัตยกรรมภายใน(หลักสูตรภาษาอังกฤษ)	28	100.00	0	0.00	28
-ออกแบบนิเทศศิลป์(หลักสูตรภาษาอังกฤษ)	16	84.21	3	15.79	19
รวมทั้งหมด	**1,009**	**75.64**	**325**	**24.36**	**1,334**

หมายเหตุ: ปรับปรุงข้อมูล ณ เมษายน 2554

ตารางที่ 15 จำนวนและร้อยละของบัณฑิต รุ่นปีการศึกษา 2552 จำแนกตามการได้งานทำตรงตามสาขาที่เรียนมา(ทำงานภายใน1ปี)

คณะ/สาขาวิชา	ทำงานตรงสาขา		ทำงานไม่ตรงสาขา		จำนวนบัณฑิตที่ทำงานภายใน 1 ปี
	จำนวน	ร้อยละ	จำนวน	ร้อยละ	
คณะครุศาสตร์อุตสาหกรรมและเทคโนโลยี	**170**	**80.57**	**41**	**19.43**	**211**
-ครุศาสตร์เทคโนโลยี	14	66.67	7	33.33	21
-เทคนิคการพิมพ์	25	92.59	2	7.41	27
-เทคโนโลยีการพิมพ์	29	96.67	1	3.33	30
-เทคโนโลยีอุตสาหกรรม	14	82.35	3	17.65	17
-วิทยาการคอมพิวเตอร์ประยุกต์ - มัลติมิเดีย	65	74.71	22	25.29	87
-วิศวกรรมเครื่องกล	6	75.00	2	25.00	8
-วิศวกรรมไฟฟ้า	0	0.00	0	0.00	0
-วิศวกรรมโยธา	15	93.75	1	6.25	16
-วิศวกรรมอุตสาหการ	2	40.00	3	60.00	5
คณะเทคโนโลยีสารสนเทศ	**29**	**93.55**	**2**	**6.45**	**31**
-เทคโนโลยีสารสนเทศ	5	100.00	0	0.00	5
-วิทยาการคอมพิวเตอร์ (หลักสูตรนานาชาติ)	24	92.31	2	7.69	26
คณะวิทยาศาสตร์	**167**	**69.87**	**72**	**30.13**	**239**
-คณิตศาสตร์	15	62.50	9	37.50	24
-เคมี	52	73.24	19	26.76	71
-จุลชีววิทยา	28	62.22	17	37.78	45
-ฟิสิกส์ประยุกต์	24	70.59	10	29.41	34
-วิทยาการคอมพิวเตอร์ประยุกต์	24	80.00	6	20.00	30
-วิทยาศาสตร์และเทคโนโลยีการอาหาร	14	73.68	5	26.32	19
-สถิติประยุกต์	10	62.50	6	37.50	16
คณะวิศวกรรมศาสตร์	**522**	**74.25**	**181**	**25.75**	**703**
-วิศวกรรมคอมพิวเตอร์	94	89.52	11	10.48	105
-วิศวกรรมเคมี	32	50.79	31	49.21	63
-วิศวกรรมเครื่องกล	67	80.72	16	19.28	83
-วิศวกรรมเครื่องมือ	31	75.61	10	24.39	41
-วิศวกรรมไฟฟ้า	50	76.92	15	23.08	65
-วิศวกรรมเมคคาทรอนิกส์	26	60.47	17	39.53	43
-วิศวกรรมโยธา	45	84.91	8	15.09	53
-วิศวกรรมระบบควบคุมและเครื่องมือวัด	42	76.36	13	23.64	55
-วิศวกรรมวัสดุ	17	51.52	16	48.48	33
-วิศวกรรมสิ่งแวดล้อม	20	55.56	16	44.44	36
-วิศวกรรมอิเล็กทรอนิกส์และโทรคมนาคม	39	72.22	15	27.78	54
-วิศวกรรมอุตสาหการ	59	81.94	13	18.06	72
คณะสถาปัตยกรรมศาสตร์และการออกแบบ	**74**	**85.06**	**13**	**14.94**	**87**
-ศิลปอุตสาหกรรม(หลักสูตรภาษาอังกฤษ)	9	64.29	5	35.71	14
-สถาปัตยกรรม(หลักสูตรภาษาอังกฤษ)	25	83.33	5	16.67	30
-สถาปัตยกรรมภายใน(หลักสูตรภาษาอังกฤษ)	28	100.00	0	0.00	28
-ออกแบบนิเทศศิลป์(หลักสูตรภาษาอังกฤษ)	12	80.00	3	20.00	15
รวมทั้งหมด	**962**	**75.69**	**309**	**24.31**	**1,271**

หมายเหตุ : ปรับปรุงข้อมูล ณ เมษายน 2554

ตารางที่ 16 จำนวนและร้อยละของบัณฑิต รุ่นปีการศึกษา 2552 จำแนกตามการนำความรู้ไปประยุกต์ใช้กับงาน

คณะ/สาขาวิชา	มากที่สุด		มาก		ปานกลาง		น้อย		น้อยที่สุด		รวม
	จำนวน	ร้อยละ	จำนวน	ร้อยละ	จำนวน	ร้อยละ	จำนวน	ร้อยละ	จำนวน	ร้อยละ	
คณะครุศาสตร์อุตสาหกรรมและเทคโนโลยี	**70**	**28.46**	**100**	**40.65**	**67**	**27.24**	**9**	**3.66**	**0**	**0.00**	**246**
-ครุศาสตร์เทคโนโลยี	8	38.10	7	33.33	4	19.05	2	9.52	0	0.00	21
-เทคนิคการพิมพ์	6	21.43	13	46.43	9	32.14	0	0.00	0	0.00	28
-เทคโนโลยีการพิมพ์	5	16.13	18	58.06	8	25.81	0	0.00	0	0.00	31
-เทคโนโลยีอุตสาหกรรม	18	37.50	25	52.08	5	10.42	0	0.00	0	0.00	48
-วิทยาการคอมพิวเตอร์ประยุกต์ - มัลติมีเดีย	23	26.14	26	29.55	33	37.50	6	6.82	0	0.00	88
-วิศวกรรมเครื่องกล	3	37.50	2	25.00	2	25.00	1	12.50	0	0.00	8
-วิศวกรรมไฟฟ้า	0	0.00	0	0.00	0	0.00	0	0.00	0	0.00	0
-วิศวกรรมโยธา	7	41.18	7	41.18	3	17.65	0	0.00	0	0.00	17
-วิศวกรรมอุตสาหการ	0	0.00	2	40.00	3	60.00	0	0.00	0	0.00	5
คณะเทคโนโลยีสารสนเทศ	**4**	**11.43**	**19**	**54.29**	**9**	**25.71**	**3**	**8.57**	**0**	**0.00**	**35**
-เทคโนโลยีสารสนเทศ	0	0.00	3	50.00	3	50.00	0	0.00	0	0.00	6
-วิทยาการคอมพิวเตอร์ (หลักสูตรนานาชาติ)	4	13.79	16	55.17	6	20.69	3	10.34	0	0.00	29
คณะวิทยาศาสตร์	**37**	**15.04**	**97**	**39.43**	**82**	**33.33**	**22**	**8.94**	**8**	**3.25**	**246**
-คณิตศาสตร์	2	8.33	11	45.83	7	29.17	3	12.50	1	4.17	24
-เคมี	13	17.57	24	32.43	30	40.54	5	6.76	2	2.70	74
-จุลชีววิทยา	10	21.74	20	43.48	11	23.91	3	6.52	2	4.35	46
-ฟิสิกส์ประยุกต์	5	13.89	16	44.44	10	27.78	5	13.89	0	0.00	36
-วิทยาการคอมพิวเตอร์ประยุกต์	5	16.13	11	35.48	13	41.94	1	3.23	1	3.23	31
-วิทยาศาสตร์และเทคโนโลยีการอาหาร	2	10.53	9	47.37	5	26.32	2	10.53	1	5.26	19
-สถิติประยุกต์	0	0.00	6	37.50	6	37.50	3	18.75	1	6.25	16
คณะวิศวกรรมศาสตร์	**105**	**14.71**	**286**	**40.06**	**266**	**37.25**	**47**	**6.58**	**10**	**1.40**	**714**
-วิศวกรรมคอมพิวเตอร์	23	21.50	48	44.86	33	30.84	2	1.87	1	0.93	107
-วิศวกรรมเคมี	6	9.52	21	33.33	27	42.86	6	9.52	3	4.76	63
-วิศวกรรมเครื่องกล	12	14.12	30	35.29	38	44.71	5	5.88	0	0.00	85
-วิศวกรรมเครื่องมือ	8	19.05	16	38.10	17	40.48	1	2.38	0	0.00	42
-วิศวกรรมไฟฟ้า	9	13.64	25	37.88	28	42.42	4	6.06	0	0.00	66
-วิศวกรรมเมคคาทรอนิกส์	6	13.95	10	23.26	18	41.86	7	16.28	2	4.65	43
-วิศวกรรมโยธา	10	18.18	25	45.45	17	30.91	2	3.64	1	1.82	55
-วิศวกรรมระบบควบคุมและเครื่องมือวัด	9	16.36	26	47.27	16	29.09	3	5.45	1	1.82	55
-วิศวกรรมวัสดุ	2	6.06	13	39.39	11	33.33	6	18.18	1	3.03	33
-วิศวกรรมสิ่งแวดล้อม	6	16.22	14	37.84	13	35.14	4	10.81	0	0.00	37
-วิศวกรรมอิเล็กทรอนิกส์และโทรคมนาคม	7	12.73	21	38.18	21	38.18	5	9.09	1	1.82	55
-วิศวกรรมอุตสาหการ	7	9.59	37	50.68	27	36.99	2	2.74	0	0.00	73
คณะสถาปัตยกรรมศาสตร์และการออกแบบ	**23**	**24.73**	**38**	**40.86**	**28**	**30.11**	**3**	**3.23**	**1**	**1.08**	**93**
-ศิลปอุตสาหกรรม(หลักสูตรภาษาอังกฤษ)	2	12.50	6	37.50	8	50.00	0	0.00	0	0.00	16
-สถาปัตยกรรม(หลักสูตรภาษาอังกฤษ)	6	20.00	14	46.67	7	23.33	3	10.00	0	0.00	30
-สถาปัตยกรรมภายใน(หลักสูตรภาษาอังกฤษ)	9	32.14	11	39.29	8	28.57	0	0.00	0	0.00	28
-ออกแบบนิเทศศิลป์(หลักสูตรภาษาอังกฤษ)	6	31.58	7	36.84	5	26.32	0	0.00	1	5.26	19
รวมทั้งหมด	**239**	**17.92**	**540**	**40.48**	**452**	**33.88**	**84**	**6.30**	**19**	**1.42**	**1,334**

หมายเหตุ : ปรับปรุงข้อมูล ณ เมษายน 2554

ตารางที่ 17 จำนวนและร้อยละของบัณฑิต รุ่นปีการศึกษา 2552 จำแนกตามสาเหตุที่ยังไม่ทำงาน(ผู้ที่ยังไม่ได้ทำงาน)

คณะ/สาขาวิชา	ยังไม่ประสงค์จะทำงาน		รอฟังคำตอบจากหน่วยงาน		หางานทำไม่ได้		อื่น ๆ		รวม
	จำนวน	ร้อยละ	จำนวน	ร้อยละ	จำนวน	ร้อยละ	จำนวน	ร้อยละ	
คณะครุศาสตร์อุตสาหกรรมและเทคโนโลยี	**28**	**15.22**	**94**	**51.09**	**39**	**21.20**	**23**	**21.20**	**184**
-ครุศาสตร์เทคโนโลยี	1	6.25	11	68.75	2	12.50	2	12.50	16
-เทคนิคการพิมพ์	0	0.00	6	66.67	2	22.22	1	22.22	9
-เทคโนโลยีการพิมพ์	3	25.00	4	33.33	4	33.33	1	33.33	12
-เทคโนโลยีอุตสาหกรรม	12	18.46	26	40.00	20	30.77	7	30.77	65
-วิทยาการคอมพิวเตอร์ประยุกต์ - มัลติมิเดีย	7	17.07	22	53.66	4	9.76	8	9.76	41
-วิศวกรรมเครื่องกล	1	7.69	7	53.85	4	30.77	1	30.77	13
-วิศวกรรมไฟฟ้า	0	0.00	3	75.00	0	0.00	1	0.00	4
-วิศวกรรมโยธา	2	20.00	8	80.00	0	0.00	0	0.00	10
-วิศวกรรมอุตสาหการ	2	14.29	7	50.00	3	21.43	2	21.43	14
คณะเทคโนโลยีสารสนเทศ	**3**	**27.27**	**5**	**45.45**	**1**	**9.09**	**2**	**9.09**	**11**
-เทคโนโลยีสารสนเทศ	0	0.00	2	66.67	1	33.33	0	33.33	3
-วิทยาการคอมพิวเตอร์ (หลักสูตรนานาชาติ)	3	37.50	3	37.50	0	0.00	2	0.00	8
คณะวิทยาศาสตร์	**8**	**20.00**	**14**	**35.00**	**7**	**17.50**	**11**	**17.50**	**40**
-คณิตศาสตร์	1	25.00	1	25.00	1	25.00	1	25.00	4
-เคมี	3	42.86	2	28.57	1	14.29	1	14.29	7
-จุลชีววิทยา	2	22.22	3	33.33	1	11.11	3	11.11	9
-ฟิสิกส์ประยุกต์	2	25.00	2	25.00	2	25.00	2	25.00	8
-วิทยาการคอมพิวเตอร์ประยุกต์	0	0.00	3	100.00	0	0.00	0	0.00	3
-วิทยาศาสตร์และเทคโนโลยีการอาหาร	0	0.00	2	33.33	1	16.67	3	16.67	6
-สถิติประยุกต์	0	0.00	1	33.33	1	33.33	1	33.33	3
คณะวิศวกรรมศาสตร์	**56**	**24.56**	**108**	**47.37**	**35**	**15.35**	**29**	**15.35**	**228**
-วิศวกรรมคอมพิวเตอร์	6	42.86	6	42.86	0	0.00	2	0.00	14
-วิศวกรรมเคมี	9	34.62	9	34.62	7	26.92	1	26.92	26
-วิศวกรรมเครื่องกล	2	14.29	6	42.86	5	35.71	1	35.71	14
-วิศวกรรมเครื่องมือ	6	20.00	15	50.00	4	13.33	5	13.33	30
-วิศวกรรมไฟฟ้า	5	20.00	12	48.00	6	24.00	2	24.00	25
-วิศวกรรมเมคคาทรอนิกส์	4	33.33	4	33.33	2	16.67	2	16.67	12
-วิศวกรรมโยธา	6	30.00	8	40.00	2	10.00	4	10.00	20
-วิศวกรรมระบบควบคุมและเครื่องมือวัด	4	13.33	15	50.00	4	13.33	7	13.33	30
-วิศวกรรมวัสดุ	3	23.08	8	61.54	0	0.00	2	0.00	13
-วิศวกรรมสิ่งแวดล้อม	2	13.33	10	66.67	2	13.33	1	13.33	15
-วิศวกรรมอิเล็กทรอนิกส์และโทรคมนาคม	3	20.00	9	60.00	2	13.33	1	13.33	15
-วิศวกรรมอุตสาหการ	6	42.86	6	42.86	1	7.14	1	7.14	14
คณะสถาปัตยกรรมศาสตร์และการออกแบบ	**11**	**37.93**	**10**	**34.48**	**2**	**6.90**	**6**	**6.90**	**29**
-ศิลปอุตสาหกรรม(หลักสูตรภาษาอังกฤษ)	0	0.00	4	66.67	0	0.00	2	0.00	6
-สถาปัตยกรรม(หลักสูตรภาษาอังกฤษ)	5	83.33	0	0.00	0	0.00	1	0.00	6
-สถาปัตยกรรมภายใน(หลักสูตรภาษาอังกฤษ)	0	0.00	1	50.00	0	0.00	1	0.00	2
-ออกแบบนิเทศศิลป์(หลักสูตรภาษาอังกฤษ)	6	40.00	5	33.33	2	13.33	2	13.33	15
รวมทั้งหมด	**106**	**21.54**	**231**	**46.95**	**84**	**17.07**	**71**	**14.43**	**492**

หมายเหตุ : ปรับปรุงข้อมูล ณ เมษายน 2554

ตารางที่ 18 จำนวนและร้อยละของบัณฑิต รุ่นปีการศึกษา 2552 จำแนกตามการมีปัญหาในการหางาน(ผู้ที่ยังไม่ได้ทำงาน)

คณะ/สาขาวิชา	มีปัญหา		ไม่มีปัญหา		รวม
	จำนวน	ร้อยละ	จำนวน	ร้อยละ	
คณะครุศาสตร์อุตสาหกรรมและเทคโนโลยี	**77**	**41.85**	**107**	**58.15**	**184**
-ครุศาสตร์เทคโนโลยี	6	37.50	10	62.50	16
-เทคนิคการพิมพ์	6	66.67	3	33.33	9
-เทคโนโลยีการพิมพ์	5	41.67	7	58.33	12
-เทคโนโลยีอุตสาหกรรม	27	41.54	38	58.46	65
-วิทยาการคอมพิวเตอร์ประยุกต์ - มัลติมิเดีย	18	43.90	23	56.10	41
-วิศวกรรมเครื่องกล	5	38.46	8	61.54	13
-วิศวกรรมไฟฟ้า	2	50.00	2	50.00	4
-วิศวกรรมโยธา	4	40.00	6	60.00	10
-วิศวกรรมอุตสาหการ	4	28.57	10	71.43	14
คณะเทคโนโลยีสารสนเทศ	**5**	**45.45**	**6**	**54.55**	**11**
-เทคโนโลยีสารสนเทศ	3	100.00	0	0.00	3
-วิทยาการคอมพิวเตอร์ (หลักสูตรนานาชาติ)	2	25.00	6	75.00	8
คณะวิทยาศาสตร์	**19**	**47.50**	**21**	**52.50**	**40**
-คณิตศาสตร์	1	25.00	3	75.00	4
-เคมี	4	57.14	3	42.86	7
-จุลชีววิทยา	4	44.44	5	55.56	9
-ฟิสิกส์ประยุกต์	5	62.50	3	37.50	8
-วิทยาการคอมพิวเตอร์ประยุกต์	2	66.67	1	33.33	3
-วิทยาศาสตร์และเทคโนโลยีการอาหาร	1	16.67	5	83.33	6
-สถิติประยุกต์	2	66.67	1	33.33	3
คณะวิศวกรรมศาสตร์	**90**	**39.47**	**138**	**60.53**	**228**
-วิศวกรรมคอมพิวเตอร์	2	14.29	12	85.71	14
-วิศวกรรมเคมี	14	53.85	12	46.15	26
-วิศวกรรมเครื่องกล	4	28.57	10	71.43	14
-วิศวกรรมเครื่องมือ	9	30.00	21	70.00	30
-วิศวกรรมไฟฟ้า	12	48.00	13	52.00	25
-วิศวกรรมเมคคาทรอนิกส์	5	41.67	7	58.33	12
-วิศวกรรมโยธา	5	25.00	15	75.00	20
-วิศวกรรมระบบควบคุมและเครื่องมือวัด	13	43.33	17	56.67	30
-วิศวกรรมวัสดุ	5	38.46	8	61.54	13
-วิศวกรรมสิ่งแวดล้อม	8	53.33	7	46.67	15
-วิศวกรรมอิเล็กทรอนิกส์และโทรคมนาคม	5	33.33	10	66.67	15
-วิศวกรรมอุตสาหการ	8	57.14	6	42.86	14
คณะสถาปัตยกรรมศาสตร์และการออกแบบ	**11**	**37.93**	**18**	**62.07**	**29**
-ศิลปอุตสาหกรรม(หลักสูตรภาษาอังกฤษ)	2	33.33	4	66.67	6
-สถาปัตยกรรม(หลักสูตรภาษาอังกฤษ)	1	16.67	5	83.33	6
-สถาปัตยกรรมภายใน(หลักสูตรภาษาอังกฤษ)	1	50.00	1	50.00	2
-ออกแบบนิเทศศิลป์(หลักสูตรภาษาอังกฤษ)	7	46.67	8	53.33	15
รวมทั้งหมด	**202**	**41.06**	**290**	**58.94**	**492**

หมายเหตุ : ปรับปรุงข้อมูล ณ เมษายน 2554

ตารางที่ 19 จำนวนและร้อยละของบัณฑิต รุ่นปีการศึกษา 2552 จำแนกตามปัญหาในการหางาน(ผู้ที่ยังไม่ได้ทำงาน)

คณะ/สาขาวิชา	ไม่ทราบแหล่งงาน		หางานที่ถูกใจไม่ได้		ต้องสอบจึงไม่อยากสมัคร		ขาดคนสนับสนุน		ขาดคนหรือเงินค้ำประกัน		หน่วยงานไม่ต้องการ		เงินเดือนน้อย		สอบเข้าทำงานไม่ได้		อื่น ๆ		รวม
	จำนวน	ร้อยละ	จำนวน	ร้อยละ	จำนวน	ร้อยละ	จำนวน	ร้อยละ	จำนวน	ร้อยละ	จำนวน	ร้อยละ	จำนวน	ร้อยละ	จำนวน	ร้อยละ	จำนวน	ร้อยละ	
คณะครุศาสตร์อุตสาหกรรมและเทคโนโลยี	**18**	**23.38**	**34**	**44.16**	**0**	**0.00**	**8**	**10.39**	**0**	**0.00**	**3**	**3.90**	**5**	**6.49**	**4**	**5.19**	**5**	**6.49**	**77**
-ครุศาสตร์เทคโนโลยี	0	0.00	1	16.67	0	0.00	2	33.33	0	0.00	0	0.00	2	33.33	0	0.00	1	16.67	6
-เทคนิคการพิมพ์	1	16.67	3	50.00	0	0.00	0	0.00	0	0.00	1	16.67	0	0.00	1	16.67	0	0.00	6
-เทคโนโลยีการพิมพ์	1	20.00	4	80.00	0	0.00	0	0.00	0	0.00	0	0.00	0	0.00	0	0.00	0	0.00	5
-เทคโนโลยีอุตสาหกรรม	10	37.04	9	33.33	0	0.00	3	11.11	0	0.00	0	0.00	3	11.11	2	7.41	0	0.00	27
-วิทยาการคอมพิวเตอร์ประยุกต์ - มัลติมิเดีย	2	11.11	11	61.11	0	0.00	1	5.56	0	0.00	0	0.00	0	0.00	1	5.56	3	16.67	18
-วิศวกรรมเครื่องกล	1	20.00	3	60.00	0	0.00	0	0.00	0	0.00	1	20.00	0	0.00	0	0.00	0	0.00	5
-วิศวกรรมไฟฟ้า	0	0.00	1	50.00	0	0.00	0	0.00	0	0.00	0	0.00	0	0.00	0	0.00	1	50.00	2
-วิศวกรรมโยธา	0	0.00	2	50.00	0	0.00	2	50.00	0	0.00	0	0.00	0	0.00	0	0.00	0	0.00	4
-วิศวกรรมอุตสาหการ	3	75.00	0	0.00	0	0.00	0	0.00	0	0.00	1	25.00	0	0.00	0	0.00	0	0.00	4
คณะเทคโนโลยีสารสนเทศ	**1**	**20.00**	**4**	**80.00**	**0**	**0.00**	**0**	**0.00**	**0**	**0.00**	**0**	**0.00**	**0**	**0.00**	**0**	**0.00**	**0**	**0.00**	**5**
-เทคโนโลยีสารสนเทศ	0	0.00	3	100.00	0	0.00	0	0.00	0	0.00	0	0.00	0	0.00	0	0.00	0	0.00	3
-วิทยาการคอมพิวเตอร์ (หลักสูตรนานาชาติ)	1	50.00	1	50.00	0	0.00	0	0.00	0	0.00	0	0.00	0	0.00	0	0.00	0	0.00	2
คณะวิทยาศาสตร์	**4**	**21.05**	**11**	**57.89**	**0**	**0.00**	**1**	**5.26**	**0**	**0.00**	**0**	**0.00**	**0**	**0.00**	**2**	**10.53**	**1**	**5.26**	**19**
-คณิตศาสตร์	0	0.00	1	100.00	0	0.00	0	0.00	0	0.00	0	0.00	0	0.00	0	0.00	0	0.00	1
-เคมี	0	0.00	2	50.00	0	0.00	1	25.00	0	0.00	0	0.00	0	0.00	0	0.00	1	25.00	4
-จุลชีววิทยา	3	75.00	1	25.00	0	0.00	0	0.00	0	0.00	0	0.00	0	0.00	0	0.00	0	0.00	4
-ฟิสิกส์ประยุกต์	1	20.00	2	40.00	0	0.00	0	0.00	0	0.00	0	0.00	0	0.00	2	40.00	0	0.00	5
-วิทยาการคอมพิวเตอร์ประยุกต์	0	0.00	2	100.00	0	0.00	0	0.00	0	0.00	0	0.00	0	0.00	0	0.00	0	0.00	2
-วิทยาศาสตร์และเทคโนโลยีการอาหาร	0	0.00	1	100.00	0	0.00	0	0.00	0	0.00	0	0.00	0	0.00	0	0.00	0	0.00	1
-สถิติประยุกต์	0	0.00	2	100.00	0	0.00	0	0.00	0	0.00	0	0.00	0	0.00	0	0.00	0	0.00	2
คณะวิศวกรรมศาสตร์	**12**	**13.33**	**47**	**52.22**	**2**	**2.22**	**8**	**8.89**	**1**	**1.11**	**9**	**10.00**	**6**	**6.67**	**3**	**3.33**	**2**	**2.22**	**90**
-วิศวกรรมคอมพิวเตอร์	0	0.00	2	100.00	0	0.00	0	0.00	0	0.00	0	0.00	0	0.00	0	0.00	0	0.00	2
-วิศวกรรมเคมี	1	7.14	9	64.29	1	7.14	0	0.00	0	0.00	2	14.29	0	0.00	1	7.14	0	0.00	14
-วิศวกรรมเครื่องกล	0	0.00	3	75.00	0	0.00	1	25.00	0	0.00	0	0.00	0	0.00	0	0.00	0	0.00	4
-วิศวกรรมเครื่องมือ	3	33.33	4	44.44	0	0.00	1	11.11	0	0.00	0	0.00	0	0.00	0	0.00	1	11.11	9
-วิศวกรรมไฟฟ้า	1	8.33	6	50.00	0	0.00	1	8.33	0	0.00	2	16.67	2	16.67	0	0.00	0	0.00	12
-วิศวกรรมเมคคาทรอนิกส์	0	0.00	3	60.00	0	0.00	1	20.00	0	0.00	1	20.00	0	0.00	0	0.00	0	0.00	5
-วิศวกรรมโยธา	0	0.00	3	60.00	1	20.00	0	0.00	0	0.00	0	0.00	1	20.00	0	0.00	0	0.00	5
-วิศวกรรมระบบควบคุมและเครื่องมือวัด	2	15.38	7	53.85	0	0.00	1	7.69	0	0.00	1	7.69	1	7.69	0	0.00	1	7.69	13
-วิศวกรรมวัสดุ	1	20.00	1	20.00	0	0.00	0	0.00	0	0.00	2	40.00	1	20.00	0	0.00	0	0.00	5
-วิศวกรรมสิ่งแวดล้อม	1	12.50	3	37.50	0	0.00	2	25.00	0	0.00	1	12.50	0	0.00	1	12.50	0	0.00	8
-วิศวกรรมอิเล็กทรอนิกส์และโทรคมนาคม	3	60.00	2	40.00	0	0.00	0	0.00	0	0.00	0	0.00	0	0.00	0	0.00	0	0.00	5
-วิศวกรรมอุตสาหการ	0	0.00	4	50.00	0	0.00	1	12.50	1	12.50	0	0.00	1	12.50	1	12.50	0	0.00	8
คณะสถาปัตยกรรมศาสตร์และการออกแบบ	**1**	**9.09**	**7**	**63.64**	**0**	**0.00**	**0**	**0.00**	**0**	**0.00**	**0**	**0.00**	**3**	**27.27**	**0**	**0.00**	**0**	**0.00**	**11**
-ศิลปอุตสาหกรรม(หลักสูตรภาษาอังกฤษ)	1	50.00	1	50.00	0	0.00	0	0.00	0	0.00	0	0.00	0	0.00	0	0.00	0	0.00	2
-สถาปัตยกรรม(หลักสูตรภาษาอังกฤษ)	0	0.00	1	100.00	0	0.00	0	0.00	0	0.00	0	0.00	0	0.00	0	0.00	0	0.00	1
-สถาปัตยกรรมภายใน(หลักสูตรภาษาอังกฤษ)	0	0.00	0	0.00	0	0.00	0	0.00	0	0.00	0	0.00	1	100.00	0	0.00	0	0.00	1
-ออกแบบนิเทศศิลป์(หลักสูตรภาษาอังกฤษ)	0	0.00	5	71.43	0	0.00	0	0.00	0	0.00	0	0.00	2	28.57	0	0.00	0	0.00	7
รวมทั้งหมด	**36**	**17.82**	**103**	**50.99**	**2**	**0.99**	**17**	**8.42**	**1**	**0.50**	**12**	**5.94**	**14**	**6.93**	**9**	**4.46**	**8**	**3.96**	**202**

หมายเหตุ : ปรับปรุงข้อมูล ณ เมษายน 2554

ตารางที่ 20 จำนวนและร้อยละของบัณฑิต รุ่นปีการศึกษา 2552 จำแนกตามระดับการศึกษาต่อ(ผู้ที่กำลังศึกษาต่อ)

คณะ/สาขาวิชา	ระดับปริญญาตรี		ระดับ ป.บัณฑิต		ระดับปริญญาโท		ระดับ ป.บัณฑิตชั้นสูง		ระดับปริญญาเอก		ระดับ ป.บัณฑิต หรือหลักสูตรเฉพาะ		อื่น ๆ		รวม
	จำนวน	ร้อยละ	จำนวน	ร้อยละ	จำนวน	ร้อยละ	จำนวน	ร้อยละ	จำนวน	ร้อยละ	จำนวน	ร้อยละ	จำนวน	ร้อยละ	
คณะครุศาสตร์อุตสาหกรรมและเทคโนโลยี	**0**	**0.00**	**1**	**4.17**	**22**	**91.67**	**1**	**4.17**	**0**	**0.00**	**0**	**0.00**	**0**	**0.00**	**24**
-ครุศาสตร์เทคโนโลยี	0	0.00	0	0.00	2	100.00	0	0.00	0	0.00	0	0.00	0	0.00	2
-เทคนิคการพิมพ์	0	0.00	0	0.00	1	100.00	0	0.00	0	0.00	0	0.00	0	0.00	1
-เทคโนโลยีการพิมพ์	0	0.00	0	0.00	3	100.00	0	0.00	0	0.00	0	0.00	0	0.00	3
-เทคโนโลยีอุตสาหกรรม	0	0.00	0	0.00	2	66.67	1	33.33	0	0.00	0	0.00	0	0.00	3
-วิทยาการคอมพิวเตอร์ประยุกต์ - มัลติมิเดีย	0	0.00	1	10.00	9	90.00	0	0.00	0	0.00	0	0.00	0	0.00	10
-วิศวกรรมเครื่องกล	0	0.00	0	0.00	3	100.00	0	0.00	0	0.00	0	0.00	0	0.00	3
-วิศวกรรมไฟฟ้า	0	0.00	0	0.00	0	0.00	0	0.00	0	0.00	0	0.00	0	0.00	0
-วิศวกรรมโยธา	0	0.00	0	0.00	1	100.00	0	0.00	0	0.00	0	0.00	0	0.00	1
-วิศวกรรมอุตสาหการ	0	0.00	0	0.00	1	100.00	0	0.00	0	0.00	0	0.00	0	0.00	1
คณะเทคโนโลยีสารสนเทศ	**1**	**14.29**	**1**	**14.29**	**4**	**57.14**	**1**	**14.29**	**0**	**0.00**	**0**	**0.00**	**0**	**0.00**	**7**
-เทคโนโลยีสารสนเทศ	0	0.00	0	0.00	0	0.00	0	0.00	0	0.00	0	0.00	0	0.00	0
-วิทยาการคอมพิวเตอร์ (หลักสูตรนานาชาติ)	1	14.29	1	14.29	4	57.14	1	14.29	0	0.00	0	0.00	0	0.00	7
คณะวิทยาศาสตร์	**2**	**2.38**	**7**	**8.33**	**74**	**88.10**	**0**	**0.00**	**1**	**1.19**	**0**	**0.00**	**0**	**0.00**	**84**
-คณิตศาสตร์	0	0.00	1	14.29	6	85.71	0	0.00	0	0.00	0	0.00	0	0.00	7
-เคมี	1	5.56	2	11.11	14	77.78	0	0.00	1	5.56	0	0.00	0	0.00	18
-จุลชีววิทยา	0	0.00	2	6.90	27	93.10	0	0.00	0	0.00	0	0.00	0	0.00	29
-ฟิสิกส์ประยุกต์	1	10.00	0	0.00	9	90.00	0	0.00	0	0.00	0	0.00	0	0.00	10
-วิทยาการคอมพิวเตอร์ประยุกต์	0	0.00	0	0.00	4	100.00	0	0.00	0	0.00	0	0.00	0	0.00	4
-วิทยาศาสตร์และเทคโนโลยีการอาหาร	0	0.00	1	9.09	10	90.91	0	0.00	0	0.00	0	0.00	0	0.00	11
-สถิติประยุกต์	0	0.00	1	20.00	4	80.00	0	0.00	0	0.00	0	0.00	0	0.00	5
คณะวิศวกรรมศาสตร์	**7**	**3.50**	**1**	**0.50**	**189**	**94.50**	**0**	**0.00**	**3**	**1.50**	**0**	**0.00**	**0**	**0.00**	**200**
-วิศวกรรมคอมพิวเตอร์	1	3.85	0	0.00	24	92.31	0	0.00	1	3.85	0	0.00	0	0.00	26
-วิศวกรรมเคมี	1	1.67	0	0.00	58	96.67	0	0.00	1	1.67	0	0.00	0	0.00	60
-วิศวกรรมเครื่องกล	2	14.29	0	0.00	12	85.71	0	0.00	0	0.00	0	0.00	0	0.00	14
-วิศวกรรมเครื่องมือ	0	0.00	0	0.00	5	100.00	0	0.00	0	0.00	0	0.00	0	0.00	5
-วิศวกรรมไฟฟ้า	1	16.67	0	0.00	5	83.33	0	0.00	0	0.00	0	0.00	0	0.00	6
-วิศวกรรมเมคคาทรอนิกส์	0	0.00	0	0.00	6	85.71	0	0.00	1	14.29	0	0.00	0	0.00	7
-วิศวกรรมโยธา	0	0.00	1	5.26	18	94.74	0	0.00	0	0.00	0	0.00	0	0.00	19
-วิศวกรรมระบบควบคุมและเครื่องมือวัด	0	0.00	0	0.00	10	100.00	0	0.00	0	0.00	0	0.00	0	0.00	10
-วิศวกรรมวัสดุ	0	0.00	0	0.00	12	100.00	0	0.00	0	0.00	0	0.00	0	0.00	12
-วิศวกรรมสิ่งแวดล้อม	1	5.88	0	0.00	16	94.12	0	0.00	0	0.00	0	0.00	0	0.00	17
-วิศวกรรมอิเล็กทรอนิกส์และโทรคมนาคม	1	7.14	0	0.00	13	92.86	0	0.00	0	0.00	0	0.00	0	0.00	14
-วิศวกรรมอุตสาหการ	0	0.00	0	0.00	10	100.00	0	0.00	0	0.00	0	0.00	0	0.00	10
คณะสถาปัตยกรรมศาสตร์และการออกแบบ	**0**	**0.00**	**2**	**15.38**	**10**	**76.92**	**0**	**0.00**	**0**	**0.00**	**1**	**7.69**	**0**	**0.00**	**13**
-ศิลปอุตสาหกรรม(หลักสูตรภาษาอังกฤษ)	0	0.00	0	0.00	0	0.00	0	0.00	0	0.00	1	100.00	0	0.00	1
-สถาปัตยกรรม(หลักสูตรภาษาอังกฤษ)	0	0.00	1	16.67	5	83.33	0	0.00	0	0.00	0	0.00	0	0.00	6
-สถาปัตยกรรมภายใน(หลักสูตรภาษาอังกฤษ)	0	0.00	0	0.00	3	100.00	0	0.00	0	0.00	0	0.00	0	0.00	3
-ออกแบบนิเทศศิลป์(หลักสูตรภาษาอังกฤษ)	0	0.00	1	33.33	2	66.67	0	0.00	0	0.00	0	0.00	0	0.00	3
รวมทั้งหมด	**10**	**3.05**	**12**	**3.66**	**299**	**91.16**	**2**	**0.61**	**4**	**1.22**	**1**	**0.30**	**0**	**0.00**	**328**

หมายเหตุ : ปรับปรุงข้อมูล ณ เมษายน 2554

ตารางที่ 21 จำนวนและร้อยละของบัณฑิต รุ่นปีการศึกษา 2552 จำแนกตามสาขาวิชาที่ศึกษาต่อ(ผู้ที่กำลังศึกษาต่อ)

คณะ/สาขาวิชา	สาขาวิชาเดิม (สาขาวิชาที่จบ)		สาขาวิชาใหม่		รวม
	จำนวน	ร้อยละ	จำนวน	ร้อยละ	
คณะครุศาสตร์อุตสาหกรรมและเทคโนโลยี	**10**	**41.67**	**14**	**58.33**	**24**
-ครุศาสตร์เทคโนโลยี	2	100.00	0	0.00	2
-เทคนิคการพิมพ์	0	0.00	1	100.00	1
-เทคโนโลยีการพิมพ์	1	33.33	2	66.67	3
-เทคโนโลยีอุตสาหกรรม	2	66.67	1	33.33	3
-วิทยาการคอมพิวเตอร์ประยุกต์ - มัลติมีเดีย	3	30.00	7	70.00	10
-วิศวกรรมเครื่องกล	1	33.33	2	66.67	3
-วิศวกรรมไฟฟ้า	0	0.00	0	0.00	0
-วิศวกรรมโยธา	1	100.00	0	0.00	1
-วิศวกรรมอุตสาหการ	0	0.00	1	100.00	1
คณะเทคโนโลยีสารสนเทศ	**5**	**71.43**	**2**	**28.57**	**7**
-เทคโนโลยีสารสนเทศ	0	0.00	0	0.00	0
-วิทยาการคอมพิวเตอร์ (หลักสูตรนานาชาติ)	5	71.43	2	28.57	7
คณะวิทยาศาสตร์	**34**	**40.48**	**50**	**59.52**	**84**
-คณิตศาสตร์	4	57.14	3	42.86	7
-เคมี	5	27.78	13	72.22	18
-จุลชีววิทยา	10	34.48	19	65.52	29
-ฟิสิกส์ประยุกต์	9	90.00	1	10.00	10
-วิทยาการคอมพิวเตอร์ประยุกต์	0	0.00	4	100.00	4
-วิทยาศาสตร์และเทคโนโลยีการอาหาร	4	36.36	7	63.64	11
-สถิติประยุกต์	2	40.00	3	60.00	5
คณะวิศวกรรมศาสตร์	**125**	**62.50**	**75**	**37.50**	**200**
-วิศวกรรมคอมพิวเตอร์	13	50.00	13	50.00	26
-วิศวกรรมเคมี	40	66.67	20	33.33	60
-วิศวกรรมเครื่องกล	11	78.57	3	21.43	14
-วิศวกรรมเครื่องมือ	2	40.00	3	60.00	5
-วิศวกรรมไฟฟ้า	2	33.33	4	66.67	6
-วิศวกรรมเมคคาทรอนิกส์	3	42.86	4	57.14	7
-วิศวกรรมโยธา	16	84.21	3	15.79	19
-วิศวกรรมระบบควบคุมและเครื่องมือวัด	7	70.00	3	30.00	10
-วิศวกรรมวัสดุ	5	41.67	7	58.33	12
-วิศวกรรมสิ่งแวดล้อม	12	70.59	5	29.41	17
-วิศวกรรมอิเล็กทรอนิกส์และโทรคมนาคม	7	50.00	7	50.00	14
-วิศวกรรมอุตสาหการ	7	70.00	3	30.00	10
คณะสถาปัตยกรรมศาสตร์และการออกแบบ	**8**	**61.54**	**5**	**38.46**	**13**
-ศิลปอุตสาหกรรม(หลักสูตรภาษาอังกฤษ)	1	100.00	0	0.00	1
-สถาปัตยกรรม(หลักสูตรภาษาอังกฤษ)	3	50.00	3	50.00	6
-สถาปัตยกรรมภายใน(หลักสูตรภาษาอังกฤษ)	2	66.67	1	33.33	3
-ออกแบบนิเทศศิลป์(หลักสูตรภาษาอังกฤษ)	2	66.67	1	33.33	3
รวมทั้งหมด	**182**	**55.49**	**146**	**44.51**	**328**

หมายเหตุ : ปรับปรุงข้อมูล ณ เมษายน 2554

ตารางที่ 22 จำนวนและร้อยละของบัณฑิต รุ่นปีการศึกษา 2552 จำแนกตามประเภทของสถาบันการศึกษา(ผู้ที่กำลังศึกษาต่อ)

คณะ/สาขาวิชา	รัฐบาล		เอกชน		ต่างประเทศ		รวม
	จำนวน	ร้อยละ	จำนวน	ร้อยละ	จำนวน	ร้อยละ	
คณะครุศาสตร์อุตสาหกรรมและเทคโนโลยี	**19**	**79.17**	**3**	**12.50**	**2**	**8.33**	**24**
-ครุศาสตร์เทคโนโลยี	1	50.00	0	0.00	1	50.00	2
-เทคนิคการพิมพ์	1	100.00	0	0.00	0	0.00	1
-เทคโนโลยีการพิมพ์	2	66.67	0	0.00	1	33.33	3
-เทคโนโลยีอุตสาหกรรม	1	33.33	2	66.67	0	0.00	3
-วิทยาการคอมพิวเตอร์ประยุกต์ - มัลติมีเดีย	10	100.00	0	0.00	0	0.00	10
-วิศวกรรมเครื่องกล	2	66.67	1	33.33	0	0.00	3
-วิศวกรรมไฟฟ้า	0	0.00	0	0.00	0	0.00	0
-วิศวกรรมโยธา	1	100.00	0	0.00	0	0.00	1
-วิศวกรรมอุตสาหการ	1	100.00	0	0.00	0	0.00	1
คณะเทคโนโลยีสารสนเทศ	**4**	**57.14**	**1**	**14.29**	**2**	**28.57**	**7**
-เทคโนโลยีสารสนเทศ	0	0.00	0	0.00	0	0.00	0
-วิทยาการคอมพิวเตอร์ (หลักสูตรนานาชาติ)	4	57.14	1	14.29	2	28.57	7
คณะวิทยาศาสตร์	**75**	**89.29**	**7**	**8.33**	**2**	**2.38**	**84**
-คณิตศาสตร์	7	100.00	0	0.00	0	0.00	7
-เคมี	15	83.33	2	11.11	1	5.56	18
-จุลชีววิทยา	27	93.10	2	6.90	0	0.00	29
-ฟิสิกส์ประยุกต์	10	100.00	0	0.00	0	0.00	10
-วิทยาการคอมพิวเตอร์ประยุกต์	3	75.00	1	25.00	0	0.00	4
-วิทยาศาสตร์และเทคโนโลยีการอาหาร	11	100.00	0	0.00	0	0.00	11
-สถิติประยุกต์	2	40.00	2	40.00	1	20.00	5
คณะวิศวกรรมศาสตร์	**172**	**86.00**	**7**	**3.50**	**21**	**10.50**	**200**
-วิศวกรรมคอมพิวเตอร์	18	69.23	2	7.69	6	23.08	26
-วิศวกรรมเคมี	57	95.00	0	0.00	3	5.00	60
-วิศวกรรมเครื่องกล	14	100.00	0	0.00	0	0.00	14
-วิศวกรรมเครื่องมือ	4	80.00	0	0.00	1	20.00	5
-วิศวกรรมไฟฟ้า	3	50.00	2	33.33	1	16.67	6
-วิศวกรรมเมคคาทรอนิกส์	4	57.14	0	0.00	3	42.86	7
-วิศวกรรมโยธา	17	89.47	0	0.00	2	10.53	19
-วิศวกรรมระบบควบคุมและเครื่องมือวัด	10	100.00	0	0.00	0	0.00	10
-วิศวกรรมวัสดุ	9	75.00	1	8.33	2	16.67	12
-วิศวกรรมสิ่งแวดล้อม	15	88.24	2	11.76	0	0.00	17
-วิศวกรรมอิเล็กทรอนิกส์และโทรคมนาคม	12	85.71	0	0.00	2	14.29	14
-วิศวกรรมอุตสาหการ	9	90.00	0	0.00	1	10.00	10
คณะสถาปัตยกรรมศาสตร์และการออกแบบ	**6**	**46.15**	**1**	**7.69**	**6**	**46.15**	**13**
-ศิลปอุตสาหกรรม(หลักสูตรภาษาอังกฤษ)	0	0.00	0	0.00	1	100.00	1
-สถาปัตยกรรม(หลักสูตรภาษาอังกฤษ)	3	50.00	0	0.00	3	50.00	6
-สถาปัตยกรรมภายใน(หลักสูตรภาษาอังกฤษ)	1	33.33	0	0.00	2	66.67	3
-ออกแบบนิเทศศิลป์(หลักสูตรภาษาอังกฤษ)	2	66.67	1	33.33	0	0.00	3
รวมทั้งหมด	**276**	**84.15**	**19**	**5.79**	**33**	**10.06**	**328**

หมายเหตุ : ปรับปรุงข้อมูล ณ เมษายน 2554

ตารางที่ 23 จำนวนและร้อยละของบัณฑิต รุ่นปีการศึกษา 2552 จำแนกตามเหตุผลในการตัดสินใจศึกษาต่อ(ผู้ที่กำลังศึกษาต่อ)

คณะ/สาขาวิชา	เป็นความต้องการของพ่อ/แม่/ผู้ปกครอง		งานที่ต้องการทำใช้วุฒิสูงกว่าปริญญาตรี		ได้รับทุนการศึกษา		อื่น ๆ		รวม
	จำนวน	ร้อยละ	จำนวน	ร้อยละ	จำนวน	ร้อยละ	จำนวน	ร้อยละ	
คณะครุศาสตร์อุตสาหกรรมและเทคโนโลยี	**8**	**33.33**	**9**	**37.50**	**3**	**12.50**	**4**	**16.67**	**24**
-ครุศาสตร์เทคโนโลยี	1	50.00	1	50.00	0	0.00	0	0.00	2
-เทคนิคการพิมพ์	0	0.00	0	0.00	0	0.00	1	100.00	1
-เทคโนโลยีการพิมพ์	0	0.00	1	33.33	2	66.67	0	0.00	3
-เทคโนโลยีอุตสาหกรรม	2	66.67	0	0.00	1	33.33	0	0.00	3
-วิทยาการคอมพิวเตอร์ประยุกต์ - มัลติมิเดีย	3	30.00	5	50.00	0	0.00	2	20.00	10
-วิศวกรรมเครื่องกล	2	66.67	0	0.00	0	0.00	1	33.33	3
-วิศวกรรมไฟฟ้า	0	0.00	0	0.00	0	0.00	0	0.00	0
-วิศวกรรมโยธา	0	0.00	1	100.00	0	0.00	0	0.00	1
-วิศวกรรมอุตสาหการ	0	0.00	1	100.00	0	0.00	0	0.00	1
คณะเทคโนโลยีสารสนเทศ	**2**	**28.57**	**2**	**28.57**	**0**	**0.00**	**3**	**42.86**	**7**
-เทคโนโลยีสารสนเทศ	0	0.00	0	0.00	0	0.00	0	0.00	0
-วิทยาการคอมพิวเตอร์ (หลักสูตรนานาชาติ)	2	28.57	2	28.57	0	0.00	3	42.86	7
คณะวิทยาศาสตร์	**23**	**27.38**	**25**	**29.76**	**24**	**28.57**	**12**	**14.29**	**84**
-คณิตศาสตร์	2	28.57	1	14.29	2	28.57	2	28.57	7
-เคมี	4	22.22	6	33.33	5	27.78	3	16.67	18
-จุลชีววิทยา	10	34.48	9	31.03	9	31.03	1	3.45	29
-ฟิสิกส์ประยุกต์	2	20.00	2	20.00	5	50.00	1	10.00	10
-วิทยาการคอมพิวเตอร์ประยุกต์	0	0.00	2	50.00	0	0.00	2	50.00	4
-วิทยาศาสตร์และเทคโนโลยีการอาหาร	3	27.27	3	27.27	3	27.27	2	18.18	11
-สถิติประยุกต์	2	40.00	2	40.00	0	0.00	1	20.00	5
คณะวิศวกรรมศาสตร์	**64**	**32.00**	**59**	**29.50**	**51**	**25.50**	**26**	**13.00**	**200**
-วิศวกรรมคอมพิวเตอร์	11	42.31	2	7.69	6	23.08	7	26.92	26
-วิศวกรรมเคมี	15	25.00	18	30.00	23	38.33	4	6.67	60
-วิศวกรรมเครื่องกล	3	21.43	6	42.86	3	21.43	2	14.29	14
-วิศวกรรมเครื่องมือ	1	20.00	4	80.00	0	0.00	0	0.00	5
-วิศวกรรมไฟฟ้า	2	33.33	4	66.67	0	0.00	0	0.00	6
-วิศวกรรมเมคคาทรอนิกส์	4	57.14	1	14.29	1	14.29	1	14.29	7
-วิศวกรรมโยธา	4	21.05	7	36.84	6	31.58	2	10.53	19
-วิศวกรรมระบบควบคุมและเครื่องมือวัด	3	30.00	2	20.00	3	30.00	2	20.00	10
-วิศวกรรมวัสดุ	5	41.67	4	33.33	2	16.67	1	8.33	12
-วิศวกรรมสิ่งแวดล้อม	6	35.29	5	29.41	4	23.53	2	11.76	17
-วิศวกรรมอิเล็กทรอนิกส์และโทรคมนาคม	4	28.57	5	35.71	2	14.29	3	21.43	14
-วิศวกรรมอุตสาหการ	6	60.00	1	10.00	1	10.00	2	20.00	10
คณะสถาปัตยกรรมศาสตร์และการออกแบบ	**4**	**30.77**	**4**	**30.77**	**1**	**7.69**	**4**	**30.77**	**13**
-ศิลปอุตสาหกรรม(หลักสูตรภาษาอังกฤษ)	0	0.00	0	0.00	1	100.00	0	0.00	1
-สถาปัตยกรรม(หลักสูตรภาษาอังกฤษ)	3	50.00	2	33.33	0	0.00	1	16.67	6
-สถาปัตยกรรมภายใน(หลักสูตรภาษาอังกฤษ)	0	0.00	2	66.67	0	0.00	1	33.33	3
-ออกแบบนิเทศศิลป์(หลักสูตรภาษาอังกฤษ)	1	33.33	0	0.00	0	0.00	2	66.67	3
รวมทั้งหมด	**101**	**30.79**	**99**	**30.18**	**79**	**24.09**	**49**	**14.94**	**328**

หมายเหตุ : ปรับปรุงข้อมูล ณ เมษายน 2554

ตารางที่ 24 จำนวนและร้อยละของบัณฑิต รุ่นปีการศึกษา 2552 จำแนกตามการมีปัญหาในการศึกษาต่อ(ผู้ที่กำลังศึกษาต่อ)

คณะ/สาขาวิชา	มีปัญหา		ไม่มีปัญหา		รวม
	จำนวน	ร้อยละ	จำนวน	ร้อยละ	
คณะครุศาสตร์อุตสาหกรรมและเทคโนโลยี	**6**	**25.00**	**18**	**75.00**	**24**
-ครุศาสตร์เทคโนโลยี	0	0.00	2	100.00	2
-เทคนิคการพิมพ์	0	0.00	1	100.00	1
-เทคโนโลยีการพิมพ์	1	33.33	2	66.67	3
-เทคโนโลยีอุตสาหกรรม	2	66.67	1	33.33	3
-วิทยาการคอมพิวเตอร์ประยุกต์ - มัลติมิเดีย	1	10.00	9	90.00	10
-วิศวกรรมเครื่องกล	2	66.67	1	33.33	3
-วิศวกรรมไฟฟ้า	0	0.00	0	0.00	0
-วิศวกรรมโยธา	0	0.00	1	100.00	1
-วิศวกรรมอุตสาหการ	0	0.00	1	100.00	1
คณะเทคโนโลยีสารสนเทศ	**2**	**28.57**	**5**	**71.43**	**7**
-เทคโนโลยีสารสนเทศ	0	0.00	0	0.00	0
-วิทยาการคอมพิวเตอร์ (หลักสูตรนานาชาติ)	2	28.57	5	71.43	7
คณะวิทยาศาสตร์	**13**	**15.48**	**71**	**84.52**	**84**
-คณิตศาสตร์	0	0.00	7	100.00	7
-เคมี	4	22.22	14	77.78	18
-จุลชีววิทยา	4	13.79	25	86.21	29
-ฟิสิกส์ประยุกต์	2	20.00	8	80.00	10
-วิทยาการคอมพิวเตอร์ประยุกต์	0	0.00	4	100.00	4
-วิทยาศาสตร์และเทคโนโลยีการอาหาร	3	27.27	8	72.73	11
-สถิติประยุกต์	0	0.00	5	100.00	5
คณะวิศวกรรมศาสตร์	**27**	**13.50**	**173**	**86.50**	**200**
-วิศวกรรมคอมพิวเตอร์	2	7.69	24	92.31	26
-วิศวกรรมเคมี	5	8.33	55	91.67	60
-วิศวกรรมเครื่องกล	1	7.14	13	92.86	14
-วิศวกรรมเครื่องมือ	3	60.00	2	40.00	5
-วิศวกรรมไฟฟ้า	0	0.00	6	100.00	6
-วิศวกรรมเมคคาทรอนิกส์	3	42.86	4	57.14	7
-วิศวกรรมโยธา	2	10.53	17	89.47	19
-วิศวกรรมระบบควบคุมและเครื่องมือวัด	3	30.00	7	70.00	10
-วิศวกรรมวัสดุ	1	8.33	11	91.67	12
-วิศวกรรมสิ่งแวดล้อม	3	17.65	14	82.35	17
-วิศวกรรมอิเล็กทรอนิกส์และโทรคมนาคม	3	21.43	11	78.57	14
-วิศวกรรมอุตสาหการ	1	10.00	9	90.00	10
คณะสถาปัตยกรรมศาสตร์และการออกแบบ	**1**	**7.69**	**12**	**92.31**	**13**
-ศิลปอุตสาหกรรม(หลักสูตรภาษาอังกฤษ)	0	0.00	1	100.00	1
-สถาปัตยกรรม(หลักสูตรภาษาอังกฤษ)	0	0.00	6	100.00	6
-สถาปัตยกรรมภายใน(หลักสูตรภาษาอังกฤษ)	1	33.33	2	66.67	3
-ออกแบบนิเทศศิลป์(หลักสูตรภาษาอังกฤษ)	0	0.00	3	100.00	3
รวมทั้งหมด	**49**	**14.94**	**279**	**85.06**	**328**

หมายเหตุ : ปรับปรุงข้อมูล ณ เมษายน 2554

ตารางที่ 25 จำนวนและร้อยละของบัณฑิต รุ่นปีการศึกษา 2552 จำแนกตามปัญหาในการศึกษาต่อ(ผู้ที่กำลังศึกษาต่อ)

คณะ/สาขาวิชา	ข้อมูลของสถาบันที่ต้องการศึกษาต่อไม่เพียงพอ		คุณสมบัติในการสมัครเรียน		ขาดความรู้พื้นฐานในการศึกษาต่อ		ขาดแคลนเงินทุน		อื่น ๆ		รวม
	จำนวน	ร้อยละ	จำนวน	ร้อยละ	จำนวน	ร้อยละ	จำนวน	ร้อยละ	จำนวน	ร้อยละ	
คณะครุศาสตร์อุตสาหกรรมและเทคโนโลยี	**0**	**0.00**	**0**	**0.00**	**1**	**16.67**	**5**	**83.33**	**0**	**0.00**	**6**
-ครุศาสตร์เทคโนโลยี	0	0.00	0	0.00	0	0.00	0	0.00	0	0.00	0
-เทคนิคการพิมพ์	0	0.00	0	0.00	0	0.00	0	0.00	0	0.00	0
-เทคโนโลยีการพิมพ์	0	0.00	0	0.00	0	0.00	1	100.00	0	0.00	1
-เทคโนโลยีอุตสาหกรรม	0	0.00	0	0.00	1	50.00	1	50.00	0	0.00	2
-วิทยาการคอมพิวเตอร์ประยุกต์ - มัลติมิเดีย	0	0.00	0	0.00	0	0.00	1	100.00	0	0.00	1
-วิศวกรรมเครื่องกล	0	0.00	0	0.00	0	0.00	2	100.00	0	0.00	2
-วิศวกรรมไฟฟ้า	0	0.00	0	0.00	0	0.00	0	0.00	0	0.00	0
-วิศวกรรมโยธา	0	0.00	0	0.00	0	0.00	0	0.00	0	0.00	0
-วิศวกรรมอุตสาหการ	0	0.00	0	0.00	0	0.00	0	0.00	0	0.00	0
คณะเทคโนโลยีสารสนเทศ	**0**	**0.00**	**0**	**0.00**	**1**	**50.00**	**1**	**50.00**	**0**	**0.00**	**2**
-เทคโนโลยีสารสนเทศ	0	0.00	0	0.00	0	0.00	0	0.00	0	0.00	0
-วิทยาการคอมพิวเตอร์ (หลักสูตรนานาชาติ)	0	0.00	0	0.00	1	50.00	1	50.00	0	0.00	2
คณะวิทยาศาสตร์	**1**	**7.69**	**0**	**0.00**	**1**	**7.69**	**11**	**84.62**	**0**	**0.00**	**13**
-คณิตศาสตร์	0	0.00	0	0.00	0	0.00	0	0.00	0	0.00	0
-เคมี	0	0.00	0	0.00	0	0.00	4	100.00	0	0.00	4
-จุลชีววิทยา	0	0.00	0	0.00	1	25.00	3	75.00	0	0.00	4
-ฟิสิกส์ประยุกต์	0	0.00	0	0.00	0	0.00	2	100.00	0	0.00	2
-วิทยาการคอมพิวเตอร์ประยุกต์	0	0.00	0	0.00	0	0.00	0	0.00	0	0.00	0
-วิทยาศาสตร์และเทคโนโลยีการอาหาร	1	33.33	0	0.00	0	0.00	2	66.67	0	0.00	3
-สถิติประยุกต์	0	0.00	0	0.00	0	0.00	0	0.00	0	0.00	0
คณะวิศวกรรมศาสตร์	**4**	**14.81**	**1**	**3.70**	**8**	**29.63**	**13**	**48.15**	**1**	**3.70**	**27**
-วิศวกรรมคอมพิวเตอร์	0	0.00	0	0.00	1	50.00	1	50.00	0	0.00	2
-วิศวกรรมเคมี	1	20.00	0	0.00	2	40.00	2	40.00	0	0.00	5
-วิศวกรรมเครื่องกล	0	0.00	0	0.00	0	0.00	1	100.00	0	0.00	1
-วิศวกรรมเครื่องมือ	0	0.00	0	0.00	0	0.00	3	100.00	0	0.00	3
-วิศวกรรมไฟฟ้า	0	0.00	0	0.00	0	0.00	0	0.00	0	0.00	0
-วิศวกรรมเมคคาทรอนิกส์	1	33.33	1	33.33	1	33.33	0	0.00	0	0.00	3
-วิศวกรรมโยธา	0	0.00	0	0.00	1	50.00	1	50.00	0	0.00	2
-วิศวกรรมระบบควบคุมและเครื่องมือวัด	0	0.00	0	0.00	2	66.67	1	33.33	0	0.00	3
-วิศวกรรมวัสดุ	0	0.00	0	0.00	0	0.00	1	100.00	0	0.00	1
-วิศวกรรมสิ่งแวดล้อม	1	33.33	0	0.00	0	0.00	2	66.67	0	0.00	3
-วิศวกรรมอิเล็กทรอนิกส์และโทรคมนาคม	1	33.33	0	0.00	1	33.33	1	33.33	0	0.00	3
-วิศวกรรมอุตสาหการ	0	0.00	0	0.00	0	0.00	0	0.00	1	100.00	1
คณะสถาปัตยกรรมศาสตร์และการออกแบบ	**0**	**0.00**	**0**	**0.00**	**1**	**100.00**	**0**	**0.00**	**0**	**0.00**	**1**
-ศิลปอุตสาหกรรม(หลักสูตรภาษาอังกฤษ)	0	0.00	0	0.00	0	0.00	0	0.00	0	0.00	0
-สถาปัตยกรรม(หลักสูตรภาษาอังกฤษ)	0	0.00	0	0.00	0	0.00	0	0.00	0	0.00	0
-สถาปัตยกรรมภายใน(หลักสูตรภาษาอังกฤษ)	0	0.00	0	0.00	1	100.00	0	0.00	0	0.00	1
-ออกแบบนิเทศศิลป์(หลักสูตรภาษาอังกฤษ)	0	0.00	0	0.00	0	0.00	0	0.00	0	0.00	0
รวมทั้งหมด	**5**	**10.20**	**1**	**2.04**	**12**	**24.49**	**30**	**61.22**	**1**	**2.04**	**49**

หมายเหตุ : ปรับปรุงข้อมูล ณ เมษายน 2554

ตารางที่ 26 จำนวนและร้อยละของบัณฑิต รุ่นปีการศึกษา 2552 จำแนกตามความต้องการศึกษาต่อ(ผู้ที่ไม่ได้ศึกษาต่อ)

คณะ/สาขาวิชา	ต้องการ		ไม่ต้องการ		รวม
	จำนวน	ร้อยละ	จำนวน	ร้อยละ	
คณะครุศาสตร์อุตสาหกรรมและเทคโนโลยี	**233**	**54.95**	**191**	**45.05**	**424**
-ครุศาสตร์เทคโนโลยี	23	62.16	14	37.84	37
-เทคนิคการพิมพ์	14	38.89	22	61.11	36
-เทคโนโลยีการพิมพ์	25	58.14	18	41.86	43
-เทคโนโลยีอุตสาหกรรม	40	35.71	72	64.29	112
-วิทยาการคอมพิวเตอร์ประยุกต์ - มัลติมีเดีย	91	72.22	35	27.78	126
-วิศวกรรมเครื่องกล	10	47.62	11	52.38	21
-วิศวกรรมไฟฟ้า	2	50.00	2	50.00	4
-วิศวกรรมโยธา	17	65.38	9	34.62	26
-วิศวกรรมอุตสาหการ	11	57.89	8	42.11	19
คณะเทคโนโลยีสารสนเทศ	**33**	**71.74**	**13**	**28.26**	**46**
-เทคโนโลยีสารสนเทศ	4	44.44	5	55.56	9
-วิทยาการคอมพิวเตอร์ (หลักสูตรนานาชาติ)	29	78.38	8	21.62	37
คณะวิทยาศาสตร์	**166**	**59.50**	**113**	**40.50**	**279**
-คณิตศาสตร์	15	55.56	12	44.44	27
-เคมี	46	58.23	33	41.77	79
-จุลชีววิทยา	30	56.60	23	43.40	53
-ฟิสิกส์ประยุกต์	23	52.27	21	47.73	44
-วิทยาการคอมพิวเตอร์ประยุกต์	23	69.70	10	30.30	33
-วิทยาศาสตร์และเทคโนโลยีการอาหาร	16	64.00	9	36.00	25
-สถิติประยุกต์	13	72.22	5	27.78	18
คณะวิศวกรรมศาสตร์	**513**	**55.64**	**409**	**44.36**	**922**
-วิศวกรรมคอมพิวเตอร์	68	58.62	48	41.38	116
-วิศวกรรมเคมี	51	58.62	36	41.38	87
-วิศวกรรมเครื่องกล	48	48.48	51	51.52	99
-วิศวกรรมเครื่องมือ	41	56.94	31	43.06	72
-วิศวกรรมไฟฟ้า	46	50.55	45	49.45	91
-วิศวกรรมเมคคาทรอนิกส์	26	50.00	26	50.00	52
-วิศวกรรมโยธา	45	61.64	28	38.36	73
-วิศวกรรมระบบควบคุมและเครื่องมือวัด	44	53.01	39	46.99	83
-วิศวกรรมวัสดุ	22	48.89	23	51.11	45
-วิศวกรรมสิ่งแวดล้อม	34	66.67	17	33.33	51
-วิศวกรรมอิเล็กทรอนิกส์และโทรคมนาคม	37	56.06	29	43.94	66
-วิศวกรรมอุตสาหการ	51	58.62	36	41.38	87
คณะสถาปัตยกรรมศาสตร์และการออกแบบ	**81**	**68.07**	**38**	**31.93**	**119**
-ศิลปอุตสาหกรรม(หลักสูตรภาษาอังกฤษ)	16	72.73	6	27.27	22
-สถาปัตยกรรม(หลักสูตรภาษาอังกฤษ)	26	76.47	8	23.53	34
-สถาปัตยกรรมภายใน(หลักสูตรภาษาอังกฤษ)	13	44.83	16	55.17	29
-ออกแบบนิเทศศิลป์(หลักสูตรภาษาอังกฤษ)	26	76.47	8	23.53	34
รวมทั้งหมด	**1,026**	**57.32**	**764**	**42.68**	**1,790**

หมายเหตุ : ปรับปรุงข้อมูล ณ เมษายน 2554

ตารางที่ 27 จำนวนและร้อยละของบัณฑิต รุ่นปีการศึกษา 2552 จำแนกตามระดับที่ต้องการศึกษาต่อ(ผู้ที่ไม่ได้ศึกษาต่อ)

คณะ/สาขาวิชา	ระดับปริญญาตรี		ระดับ ป.บัณฑิต		ระดับปริญญาโท		ระดับ ป.บัณฑิตชั้นสูง		ระดับปริญญาเอก		ระดับ ป.บัณฑิต หรือหลักสูตรเฉพาะ		อื่น ๆ		รวม
	จำนวน	ร้อยละ	จำนวน	ร้อยละ	จำนวน	ร้อยละ	จำนวน	ร้อยละ	จำนวน	ร้อยละ	จำนวน	ร้อยละ	จำนวน	ร้อยละ	
คณะครุศาสตร์อุตสาหกรรมและเทคโนโลยี	**10**	**4.29**	**4**	**1.72**	**212**	**90.99**	**1**	**0.43**	**4**	**1.72**	**2**	**0.86**	**0**	**0.00**	**233**
-ครุศาสตร์เทคโนโลยี	2	8.70	1	4.35	20	86.96	0	0.00	0	0.00	0	0.00	0	0.00	23
-เทคนิคการพิมพ์	0	0.00	0	0.00	14	100.00	0	0.00	0	0.00	0	0.00	0	0.00	14
-เทคโนโลยีการพิมพ์	1	4.00	0	0.00	23	92.00	0	0.00	1	4.00	0	0.00	0	0.00	25
-เทคโนโลยีอุตสาหกรรม	3	7.50	0	0.00	36	90.00	0	0.00	0	0.00	1	2.50	0	0.00	40
-วิทยาการคอมพิวเตอร์ประยุกต์ - มัลติมิเดีย	4	4.40	2	2.20	81	89.01	1	1.10	2	2.20	1	1.10	0	0.00	91
-วิศวกรรมเครื่องกล	0	0.00	0	0.00	9	90.00	0	0.00	1	10.00	0	0.00	0	0.00	10
-วิศวกรรมไฟฟ้า	0	0.00	0	0.00	2	100.00	0	0.00	0	0.00	0	0.00	0	0.00	2
-วิศวกรรมโยธา	0	0.00	1	5.88	16	94.12	0	0.00	0	0.00	0	0.00	0	0.00	17
-วิศวกรรมอุตสาหการ	0	0.00	0	0.00	11	100.00	0	0.00	0	0.00	0	0.00	0	0.00	11
คณะเทคโนโลยีสารสนเทศ	**0**	**0.00**	**1**	**3.03**	**31**	**93.94**	**0**	**0.00**	**1**	**3.03**	**0**	**0.00**	**0**	**0.00**	**33**
-เทคโนโลยีสารสนเทศ	0	0.00	0	0.00	4	100.00	0	0.00	0	0.00	0	0.00	0	0.00	4
-วิทยาการคอมพิวเตอร์ (หลักสูตรนานาชาติ)	0	0.00	1	3.45	27	93.10	0	0.00	1	3.45	0	0.00	0	0.00	29
คณะวิทยาศาสตร์	**2**	**1.20**	**3**	**1.81**	**157**	**94.58**	**0**	**0.00**	**3**	**1.81**	**1**	**0.60**	**0**	**0.00**	**166**
-คณิตศาสตร์	0	0.00	1	6.67	14	93.33	0	0.00	0	0.00	0	0.00	0	0.00	15
-เคมี	1	2.17	1	2.17	44	95.65	0	0.00	0	0.00	0	0.00	0	0.00	46
-จุลชีววิทยา	0	0.00	0	0.00	29	96.67	0	0.00	1	3.33	0	0.00	0	0.00	30
-ฟิสิกส์ประยุกต์	1	4.35	1	4.35	21	91.30	0	0.00	0	0.00	0	0.00	0	0.00	23
-วิทยาการคอมพิวเตอร์ประยุกต์	0	0.00	0	0.00	22	95.65	0	0.00	1	4.35	0	0.00	0	0.00	23
-วิทยาศาสตร์และเทคโนโลยีการอาหาร	0	0.00	0	0.00	16	100.00	0	0.00	0	0.00	0	0.00	0	0.00	16
-สถิติประยุกต์	0	0.00	0	0.00	11	84.62	0	0.00	1	7.69	1	7.69	0	0.00	13
คณะวิศวกรรมศาสตร์	**5**	**0.97**	**3**	**0.58**	**494**	**96.30**	**0**	**0.00**	**9**	**1.75**	**2**	**0.39**	**0**	**0.00**	**513**
-วิศวกรรมคอมพิวเตอร์	1	1.47	0	0.00	65	95.59	0	0.00	2	2.94	0	0.00	0	0.00	68
-วิศวกรรมเคมี	0	0.00	0	0.00	51	100.00	0	0.00	0	0.00	0	0.00	0	0.00	51
-วิศวกรรมเครื่องกล	1	2.08	0	0.00	45	93.75	0	0.00	2	4.17	0	0.00	0	0.00	48
-วิศวกรรมเครื่องมือ	0	0.00	0	0.00	41	100.00	0	0.00	0	0.00	0	0.00	0	0.00	41
-วิศวกรรมไฟฟ้า	0	0.00	1	2.17	44	95.65	0	0.00	1	2.17	0	0.00	0	0.00	46
-วิศวกรรมเมคคาทรอนิกส์	0	0.00	0	0.00	25	96.15	0	0.00	0	0.00	1	3.85	0	0.00	26
-วิศวกรรมโยธา	0	0.00	1	2.22	42	93.33	0	0.00	2	4.44	0	0.00	0	0.00	45
-วิศวกรรมระบบควบคุมและเครื่องมือวัด	0	0.00	0	0.00	42	95.45	0	0.00	1	2.27	1	2.27	0	0.00	44
-วิศวกรรมวัสดุ	0	0.00	1	4.55	21	95.45	0	0.00	0	0.00	0	0.00	0	0.00	22
-วิศวกรรมสิ่งแวดล้อม	3	8.82	0	0.00	30	88.24	0	0.00	1	2.94	0	0.00	0	0.00	34
-วิศวกรรมอิเล็กทรอนิกส์และโทรคมนาคม	0	0.00	0	0.00	37	100.00	0	0.00	0	0.00	0	0.00	0	0.00	37
-วิศวกรรมอุตสาหการ	0	0.00	0	0.00	51	100.00	0	0.00	0	0.00	0	0.00	0	0.00	51
คณะสถาปัตยกรรมศาสตร์และการออกแบบ	**2**	**2.47**	**1**	**1.23**	**73**	**90.12**	**1**	**1.23**	**1**	**1.23**	**3**	**3.70**	**0**	**0.00**	**81**
-ศิลปอุตสาหกรรม(หลักสูตรภาษาอังกฤษ)	1	6.25	1	6.25	13	81.25	0	0.00	1	6.25	0	0.00	0	0.00	16
-สถาปัตยกรรม(หลักสูตรภาษาอังกฤษ)	1	3.85	0	0.00	24	92.31	1	3.85	0	0.00	0	0.00	0	0.00	26
-สถาปัตยกรรมภายใน(หลักสูตรภาษาอังกฤษ)	0	0.00	0	0.00	12	92.31	0	0.00	0	0.00	1	7.69	0	0.00	13
-ออกแบบนิเทศศิลป์(หลักสูตรภาษาอังกฤษ)	0	0.00	0	0.00	24	92.31	0	0.00	0	0.00	2	7.69	0	0.00	26
รวมทั้งหมด	**19**	**1.85**	**12**	**1.17**	**967**	**94.25**	**2**	**0.19**	**18**	**1.75**	**8**	**0.78**	**0**	**0.00**	**1,026**

ตารางที่ 28 จำนวนและร้อยละของบัณฑิต รุ่นปีการศึกษา 2552 จำแนกตามสาขาวิชาที่ต้องการศึกษาต่อ(ผู้ที่ไม่ได้ศึกษาต่อ)

คณะ/สาขาวิชา	สาขาวิชาเดิม (สาขาวิชาที่จบ)		สาขาวิชาใหม่		รวม
	จำนวน	ร้อยละ	จำนวน	ร้อยละ	
คณะครุศาสตร์อุตสาหกรรมและเทคโนโลยี	**96**	**41.20**	**137**	**58.80**	**233**
-ครุศาสตร์เทคโนโลยี	10	43.48	13	56.52	23
-เทคนิคการพิมพ์	5	35.71	9	64.29	14
-เทคโนโลยีการพิมพ์	7	28.00	18	72.00	25
-เทคโนโลยีอุตสาหกรรม	22	55.00	18	45.00	40
-วิทยาการคอมพิวเตอร์ประยุกต์ - มัลติมิเดีย	29	31.87	62	68.13	91
-วิศวกรรมเครื่องกล	6	60.00	4	40.00	10
-วิศวกรรมไฟฟ้า	1	50.00	1	50.00	2
-วิศวกรรมโยธา	12	70.59	5	29.41	17
-วิศวกรรมอุตสาหการ	4	36.36	7	63.64	11
คณะเทคโนโลยีสารสนเทศ	**16**	**48.48**	**17**	**51.52**	**33**
-เทคโนโลยีสารสนเทศ	3	75.00	1	25.00	4
-วิทยาการคอมพิวเตอร์ (หลักสูตรนานาชาติ)	13	44.83	16	55.17	29
คณะวิทยาศาสตร์	**51**	**30.72**	**115**	**69.28**	**166**
-คณิตศาสตร์	5	33.33	10	66.67	15
-เคมี	16	34.78	30	65.22	46
-จุลชีววิทยา	2	6.67	28	93.33	30
-ฟิสิกส์ประยุกต์	7	30.43	16	69.57	23
-วิทยาการคอมพิวเตอร์ประยุกต์	9	39.13	14	60.87	23
-วิทยาศาสตร์และเทคโนโลยีการอาหาร	7	43.75	9	56.25	16
-สถิติประยุกต์	5	38.46	8	61.54	13
คณะวิศวกรรมศาสตร์	**214**	**41.72**	**299**	**58.28**	**513**
-วิศวกรรมคอมพิวเตอร์	29	42.65	39	57.35	68
-วิศวกรรมเคมี	14	27.45	37	72.55	51
-วิศวกรรมเครื่องกล	22	45.83	26	54.17	48
-วิศวกรรมเครื่องมือ	16	39.02	25	60.98	41
-วิศวกรรมไฟฟ้า	19	41.30	27	58.70	46
-วิศวกรรมเมคคาทรอนิกส์	4	15.38	22	84.62	26
-วิศวกรรมโยธา	25	55.56	20	44.44	45
-วิศวกรรมระบบควบคุมและเครื่องมือวัด	13	29.55	31	70.45	44
-วิศวกรรมวัสดุ	9	40.91	13	59.09	22
-วิศวกรรมสิ่งแวดล้อม	21	61.76	13	38.24	34
-วิศวกรรมอิเล็กทรอนิกส์และโทรคมนาคม	11	29.73	26	70.27	37
-วิศวกรรมอุตสาหการ	31	60.78	20	39.22	51
คณะสถาปัตยกรรมศาสตร์และการออกแบบ	**46**	**56.79**	**35**	**43.21**	**81**
-ศิลปอุตสาหกรรม(หลักสูตรภาษาอังกฤษ)	10	62.50	6	37.50	16
-สถาปัตยกรรม(หลักสูตรภาษาอังกฤษ)	13	50.00	13	50.00	26
-สถาปัตยกรรมภายใน(หลักสูตรภาษาอังกฤษ)	11	84.62	2	15.38	13
-ออกแบบนิเทศศิลป์(หลักสูตรภาษาอังกฤษ)	12	46.15	14	53.85	26
รวมทั้งหมด	**423**	**41.23**	**603**	**58.77**	**1,026**

หมายเหตุ : ปรับปรุงข้อมูล ณ เมษายน 2554

ตารางที่ 29 จำนวนและร้อยละของบัณฑิต รุ่นปีการศึกษา 2552 จำแนกตามประเภทของสถาบันที่ต้องการศึกษาต่อ(ผู้ที่ไม่ได้ศึกษาต่อ)

คณะ/สาขาวิชา	รัฐบาล		เอกชน		ต่างประเทศ		รวม
	จำนวน	ร้อยละ	จำนวน	ร้อยละ	จำนวน	ร้อยละ	
คณะครุศาสตร์อุตสาหกรรมและเทคโนโลยี	**176**	**75.54**	**16**	**6.87**	**41**	**17.60**	**233**
-ครุศาสตร์เทคโนโลยี	20	86.96	2	8.70	1	4.35	23
-เทคนิคการพิมพ์	10	71.43	2	14.29	2	14.29	14
-เทคโนโลยีการพิมพ์	21	84.00	2	8.00	2	8.00	25
-เทคโนโลยีอุตสาหกรรม	34	85.00	4	10.00	2	5.00	40
-วิทยาการคอมพิวเตอร์ประยุกต์ - มัลติมิเดีย	53	58.24	5	5.49	33	36.26	91
-วิศวกรรมเครื่องกล	9	90.00	0	0.00	1	10.00	10
-วิศวกรรมไฟฟ้า	2	100.00	0	0.00	0	0.00	2
-วิศวกรรมโยธา	16	94.12	1	5.88	0	0.00	17
-วิศวกรรมอุตสาหการ	11	100.00	0	0.00	0	0.00	11
คณะเทคโนโลยีสารสนเทศ	**22**	**66.67**	**1**	**3.03**	**10**	**30.30**	**33**
-เทคโนโลยีสารสนเทศ	4	100.00	0	0.00	0	0.00	4
-วิทยาการคอมพิวเตอร์ (หลักสูตรนานาชาติ)	18	62.07	1	3.45	10	34.48	29
คณะวิทยาศาสตร์	**136**	**81.93**	**10**	**6.02**	**20**	**12.05**	**166**
-คณิตศาสตร์	13	86.67	0	0.00	2	13.33	15
-เคมี	40	86.96	4	8.70	2	4.35	46
-จุลชีววิทยา	26	86.67	1	3.33	3	10.00	30
-ฟิสิกส์ประยุกต์	20	86.96	0	0.00	3	13.04	23
-วิทยาการคอมพิวเตอร์ประยุกต์	13	56.52	4	17.39	6	26.09	23
-วิทยาศาสตร์และเทคโนโลยีการอาหาร	14	87.50	1	6.25	1	6.25	16
-สถิติประยุกต์	10	76.92	0	0.00	3	23.08	13
คณะวิศวกรรมศาสตร์	**409**	**79.73**	**23**	**4.48**	**81**	**15.79**	**513**
-วิศวกรรมคอมพิวเตอร์	44	64.71	4	5.88	20	29.41	68
-วิศวกรรมเคมี	37	72.55	1	1.96	13	25.49	51
-วิศวกรรมเครื่องกล	42	87.50	1	2.08	5	10.42	48
-วิศวกรรมเครื่องมือ	35	85.37	2	4.88	4	9.76	41
-วิศวกรรมไฟฟ้า	34	73.91	4	8.70	8	17.39	46
-วิศวกรรมเมคคาทรอนิกส์	20	76.92	1	3.85	5	19.23	26
-วิศวกรรมโยธา	36	80.00	3	6.67	6	13.33	45
-วิศวกรรมระบบควบคุมและเครื่องมือวัด	38	86.36	1	2.27	5	11.36	44
-วิศวกรรมวัสดุ	19	86.36	1	4.55	2	9.09	22
-วิศวกรรมสิ่งแวดล้อม	32	94.12	1	2.94	1	2.94	34
-วิศวกรรมอิเล็กทรอนิกส์และโทรคมนาคม	28	75.68	2	5.41	7	18.92	37
-วิศวกรรมอุตสาหการ	44	86.27	2	3.92	5	9.80	51
คณะสถาปัตยกรรมศาสตร์และการออกแบบ	**21**	**25.93**	**2**	**2.47**	**58**	**71.60**	**81**
-ศิลปอุตสาหกรรม(หลักสูตรภาษาอังกฤษ)	2	12.50	1	6.25	13	81.25	16
-สถาปัตยกรรม(หลักสูตรภาษาอังกฤษ)	7	26.92	1	3.85	18	69.23	26
-สถาปัตยกรรมภายใน(หลักสูตรภาษาอังกฤษ)	3	23.08	0	0.00	10	76.92	13
-ออกแบบนิเทศศิลป์(หลักสูตรภาษาอังกฤษ)	9	34.62	0	0.00	17	65.38	26
รวมทั้งหมด	**764**	**74.46**	**52**	**5.07**	**210**	**20.47**	**1026**

หมายเหตุ : ปรับปรุงข้อมูล ณ เมษายน 2554

ตารางที่ 30 จำนวนและร้อยละของบัณฑิต รุ่นปีการศึกษา 2552 จำแนกตามเหตุผลในการตัดสินใจศึกษาต่อ(ผู้ที่ไม่ได้ศึกษาต่อ)

คณะ/สาขาวิชา	เป็นความต้องการของพ่อ/แม่/ผู้ปกครอง		งานที่ต้องการทำใช้วุฒิสูงกว่าปริญญาตรี		ได้รับทุนการศึกษา		อื่น ๆ		รวม
	จำนวน	ร้อยละ	จำนวน		จำนวน	ร้อยละ	จำนวน	ร้อยละ	
คณะครุศาสตร์อุตสาหกรรมและเทคโนโลยี	**42**	**18.03**	**111**	**47.64**	**3**	**1.29**	**77**	**33.05**	**233**
-ครุศาสตร์เทคโนโลยี	3	13.04	13	56.52	0	0.00	7	30.43	23
-เทคนิคการพิมพ์	1	7.14	10	71.43	1	7.14	2	14.29	14
-เทคโนโลยีการพิมพ์	7	28.00	10	40.00	0	0.00	8	32.00	25
-เทคโนโลยีอุตสาหกรรม	7	17.50	19	47.50	0	0.00	14	35.00	40
-วิทยาการคอมพิวเตอร์ประยุกต์ - มัลติมีเดีย	13	14.29	37	40.66	2	2.20	39	42.86	91
-วิศวกรรมเครื่องกล	4	40.00	3	30.00	0	0.00	3	30.00	10
-วิศวกรรมไฟฟ้า	0	0.00	1	50.00	0	0.00	1	50.00	2
-วิศวกรรมโยธา	3	17.65	14	82.35	0	0.00	0	0.00	17
-วิศวกรรมอุตสาหการ	4	36.36	4	36.36	0	0.00	3	27.27	11
คณะเทคโนโลยีสารสนเทศ	**7**	**21.21**	**11**	**33.33**	**1**	**3.03**	**14**	**42.42**	**33**
-เทคโนโลยีสารสนเทศ	0	0.00	2	50.00	0	0.00	2	50.00	4
-วิทยาการคอมพิวเตอร์ (หลักสูตรนานาชาติ)	7	24.14	9	31.03	1	3.45	12	41.38	29
คณะวิทยาศาสตร์	**24**	**14.46**	**72**	**43.37**	**8**	**4.82**	**62**	**37.35**	**166**
-คณิตศาสตร์	2	13.33	10	66.67	0	0.00	3	20.00	15
-เคมี	7	15.22	24	52.17	0	0.00	15	32.61	46
-จุลชีววิทยา	2	6.67	12	40.00	2	6.67	14	46.67	30
-ฟิสิกส์ประยุกต์	4	17.39	7	30.43	2	8.70	10	43.48	23
-วิทยาการคอมพิวเตอร์ประยุกต์	2	8.70	7	30.43	3	13.04	11	47.83	23
-วิทยาศาสตร์และเทคโนโลยีการอาหาร	3	18.75	4	25.00	1	6.25	8	50.00	16
-สถิติประยุกต์	4	30.77	8	61.54	0	0.00	1	7.69	13
คณะวิศวกรรมศาสตร์	**97**	**18.91**	**213**	**41.52**	**28**	**5.46**	**175**	**34.11**	**513**
-วิศวกรรมคอมพิวเตอร์	16	23.53	27	39.71	3	4.41	22	32.35	68
-วิศวกรรมเคมี	10	19.61	25	49.02	4	7.84	12	23.53	51
-วิศวกรรมเครื่องกล	4	8.33	17	35.42	4	8.33	23	47.92	48
-วิศวกรรมเครื่องมือ	11	26.83	16	39.02	1	2.44	13	31.71	41
-วิศวกรรมไฟฟ้า	10	21.74	19	41.30	2	4.35	15	32.61	46
-วิศวกรรมเมคคาทรอนิกส์	4	15.38	9	34.62	4	15.38	9	34.62	26
-วิศวกรรมโยธา	5	11.11	25	55.56	2	4.44	13	28.89	45
-วิศวกรรมระบบควบคุมและเครื่องมือวัด	9	20.45	17	38.64	1	2.27	17	38.64	44
-วิศวกรรมวัสดุ	4	18.18	12	54.55	1	4.55	5	22.73	22
-วิศวกรรมสิ่งแวดล้อม	5	14.71	12	35.29	2	5.88	15	44.12	34
-วิศวกรรมอิเล็กทรอนิกส์และโทรคมนาคม	6	16.22	15	40.54	2	5.41	14	37.84	37
-วิศวกรรมอุตสาหการ	13	25.49	19	37.25	2	3.92	17	33.33	51
คณะสถาปัตยกรรมศาสตร์และการออกแบบ	**16**	**19.75**	**27**	**33.33**	**4**	**4.94**	**34**	**41.98**	**81**
-ศิลปอุตสาหกรรม(หลักสูตรภาษาอังกฤษ)	0	0.00	7	43.75	2	12.50	7	43.75	16
-สถาปัตยกรรม(หลักสูตรภาษาอังกฤษ)	5	19.23	8	30.77	2	7.69	11	42.31	26
-สถาปัตยกรรมภายใน(หลักสูตรภาษาอังกฤษ)	3	23.08	4	30.77	0	0.00	6	46.15	13
-ออกแบบนิเทศศิลป์(หลักสูตรภาษาอังกฤษ)	8	30.77	8	30.77	0	0.00	10	38.46	26
รวมทั้งหมด	**186**	**18.13**	**434**	**42.30**	**44**	**4.29**	**362**	**35.28**	**1026**

หมายเหตุ : ปรับปรุงข้อมูล ณ เมษายน 2554

ตารางที่ 31 จำนวนและร้อยละของบัณฑิต รุ่นปีการศึกษา 2552 จำแนกตามการมีปัญหาในการศึกษาต่อ(ผู้ที่ไม่ได้ศึกษาต่อ)

คณะ/สาขาวิชา	มีปัญหา		ไม่มีปัญหา		รวม
	จำนวน	ร้อยละ	จำนวน	ร้อยละ	
คณะครุศาสตร์อุตสาหกรรมและเทคโนโลยี	**149**	**63.95**	**84**	**36.05**	**233**
-ครุศาสตร์เทคโนโลยี	19	82.61	4	17.39	23
-เทคนิคการพิมพ์	11	78.57	3	21.43	14
-เทคโนโลยีการพิมพ์	19	76.00	6	24.00	25
-เทคโนโลยีอุตสาหกรรม	22	55.00	18	45.00	40
-วิทยาการคอมพิวเตอร์ประยุกต์ - มัลติมิเดีย	55	60.44	36	39.56	91
-วิศวกรรมเครื่องกล	5	50.00	5	50.00	10
-วิศวกรรมไฟฟ้า	2	100.00	0	0.00	2
-วิศวกรรมโยธา	10	58.82	7	41.18	17
-วิศวกรรมอุตสาหการ	6	54.55	5	45.45	11
คณะเทคโนโลยีสารสนเทศ	**11**	**33.33**	**22**	**66.67**	**33**
-เทคโนโลยีสารสนเทศ	3	75.00	1	25.00	4
-วิทยาการคอมพิวเตอร์ (หลักสูตรนานาชาติ)	8	27.59	21	72.41	29
คณะวิทยาศาสตร์	**91**	**54.82**	**75**	**45.18**	**166**
-คณิตศาสตร์	9	60.00	6	40.00	15
-เคมี	25	54.35	21	45.65	46
-จุลชีววิทยา	19	63.33	11	36.67	30
-ฟิสิกส์ประยุกต์	8	34.78	15	65.22	23
-วิทยาการคอมพิวเตอร์ประยุกต์	17	73.91	6	26.09	23
-วิทยาศาสตร์และเทคโนโลยีการอาหาร	6	37.50	10	62.50	16
-สถิติประยุกต์	7	53.85	6	46.15	13
คณะวิศวกรรมศาสตร์	**274**	**53.41**	**239**	**46.59**	**513**
-วิศวกรรมคอมพิวเตอร์	30	44.12	38	55.88	68
-วิศวกรรมเคมี	25	49.02	26	50.98	51
-วิศวกรรมเครื่องกล	20	41.67	28	58.33	48
-วิศวกรรมเครื่องมือ	24	58.54	17	41.46	41
-วิศวกรรมไฟฟ้า	27	58.70	19	41.30	46
-วิศวกรรมเมคคาทรอนิกส์	16	61.54	10	38.46	26
-วิศวกรรมโยธา	21	46.67	24	53.33	45
-วิศวกรรมระบบควบคุมและเครื่องมือวัด	34	77.27	10	22.73	44
-วิศวกรรมวัสดุ	12	54.55	10	45.45	22
-วิศวกรรมสิ่งแวดล้อม	19	55.88	15	44.12	34
-วิศวกรรมอิเล็กทรอนิกส์และโทรคมนาคม	23	62.16	14	37.84	37
-วิศวกรรมอุตสาหการ	23	45.10	28	54.90	51
คณะสถาปัตยกรรมศาสตร์และการออกแบบ	**38**	**46.91**	**43**	**53.09**	**81**
-ศิลปอุตสาหกรรม(หลักสูตรภาษาอังกฤษ)	8	50.00	8	50.00	16
-สถาปัตยกรรม(หลักสูตรภาษาอังกฤษ)	13	50.00	13	50.00	26
-สถาปัตยกรรมภายใน(หลักสูตรภาษาอังกฤษ)	6	46.15	7	53.85	13
-ออกแบบนิเทศศิลป์(หลักสูตรภาษาอังกฤษ)	11	42.31	15	57.69	26
รวมทั้งหมด	**563**	**54.87**	**463**	**45.13**	**1,026**

หมายเหตุ : ปรับปรุงข้อมูล ณ เมษายน 2554

ตารางที่ 32 จำนวนและร้อยละของบัณฑิต รุ่นปีการศึกษา 2552 จำแนกตามปัญหาในการศึกษาต่อ(ผู้ที่ไม่ได้ศึกษาต่อ)

คณะ/สาขาวิชา	ข้อมูลของสถาบันที่ต้องการศึกษา		คุณสมบัติในการสมัครเรียน		ขาดความรู้พื้นฐานใน		ขาดแคลนเงินทุน		อื่น ๆ		รวม
	จำนวน	ร้อยละ	จำนวน	ร้อยละ	จำนวน	ร้อยละ	จำนวน	ร้อยละ	จำนวน	ร้อยละ	
คณะครุศาสตร์อุตสาหกรรมและเทคโนโลยี	**17**	**11.41**	**8**	**5.37**	**12**	**8.05**	**107**	**71.81**	**5**	**3.36**	**149**
-ครุศาสตร์เทคโนโลยี	1	5.26	0	0.00	1	5.26	17	89.47	0	0.00	19
-เทคนิคการพิมพ์	2	18.18	1	9.09	0	0.00	8	72.73	0	0.00	11
-เทคโนโลยีการพิมพ์	3	15.79	2	10.53	2	10.53	11	57.89	1	5.26	19
-เทคโนโลยีอุตสาหกรรม	2	9.09	0	0.00	3	13.64	17	77.27	0	0.00	22
-วิทยาการคอมพิวเตอร์ประยุกต์ - มัลติมีเดีย	8	14.55	3	5.45	5	9.09	36	65.45	3	5.45	55
-วิศวกรรมเครื่องกล	0	0.00	0	0.00	1	20.00	4	80.00	0	0.00	5
-วิศวกรรมไฟฟ้า	0	0.00	1	50.00	0	0.00	1	50.00	0	0.00	2
-วิศวกรรมโยธา	1	10.00	0	0.00	0	0.00	9	90.00	0	0.00	10
-วิศวกรรมอุตสาหการ	0	0.00	1	16.67	0	0.00	4	66.67	1	16.67	6
คณะเทคโนโลยีสารสนเทศ	**2**	**18.18**	**0**	**0.00**	**3**	**27.27**	**6**	**54.55**	**0**	**0.00**	**11**
-เทคโนโลยีสารสนเทศ	1	33.33	0	0.00	1	33.33	1	33.33	0	0.00	3
-วิทยาการคอมพิวเตอร์ (หลักสูตรนานาชาติ)	1	12.50	0	0.00	2	25.00	5	62.50	0	0.00	8
คณะวิทยาศาสตร์	**8**	**8.79**	**9**	**9.89**	**9**	**9.89**	**62**	**68.13**	**3**	**3.30**	**91**
-คณิตศาสตร์	0	0.00	0	0.00	0	0.00	8	88.89	1	11.11	9
-เคมี	2	8.00	2	8.00	2	8.00	18	72.00	1	4.00	25
-จุลชีววิทยา	2	10.53	4	21.05	5	26.32	8	42.11	0	0.00	19
-ฟิสิกส์ประยุกต์	1	12.50	0	0.00	0	0.00	7	87.50	0	0.00	8
-วิทยาการคอมพิวเตอร์ประยุกต์	2	11.76	2	11.76	1	5.88	11	64.71	1	5.88	17
-วิทยาศาสตร์และเทคโนโลยีการอาหาร	1	16.67	0	0.00	1	16.67	4	66.67	0	0.00	6
-สถิติประยุกต์	0	0.00	1	14.29	0	0.00	6	85.71	0	0.00	7
คณะวิศวกรรมศาสตร์	**33**	**12.04**	**25**	**9.12**	**9**	**3.28**	**196**	**71.53**	**11**	**4.01**	**274**
-วิศวกรรมคอมพิวเตอร์	4	13.33	1	3.33	0	0.00	24	80.00	1	3.33	30
-วิศวกรรมเคมี	3	12.00	2	8.00	1	4.00	18	72.00	1	4.00	25
-วิศวกรรมเครื่องกล	2	10.00	6	30.00	0	0.00	11	55.00	1	5.00	20
-วิศวกรรมเครื่องมือ	1	4.17	1	4.17	1	4.17	20	83.33	1	4.17	24
-วิศวกรรมไฟฟ้า	2	7.41	4	14.81	1	3.70	19	70.37	1	3.70	27
-วิศวกรรมเมคคาทรอนิกส์	4	25.00	0	0.00	1	6.25	11	68.75	0	0.00	16
-วิศวกรรมโยธา	2	9.52	2	9.52	0	0.00	16	76.19	1	4.76	21
-วิศวกรรมระบบควบคุมและเครื่องมือวัด	4	11.76	1	2.94	3	8.82	25	73.53	1	2.94	34
-วิศวกรรมวัสดุ	2	16.67	1	8.33	1	8.33	8	66.67	0	0.00	12
-วิศวกรรมสิ่งแวดล้อม	2	10.53	1	5.26	0	0.00	15	78.95	1	5.26	19
-วิศวกรรมอิเล็กทรอนิกส์และโทรคมนาคม	5	21.74	1	4.35	0	0.00	15	65.22	2	8.70	23
-วิศวกรรมอุตสาหการ	2	8.70	5	21.74	1	4.35	14	60.87	1	4.35	23
คณะสถาปัตยกรรมศาสตร์และการออกแบบ	**3**	**7.89**	**3**	**7.89**	**4**	**10.53**	**26**	**68.42**	**2**	**5.26**	**38**
-ศิลปอุตสาหกรรม(หลักสูตรภาษาอังกฤษ)	0	0.00	0	0.00	2	25.00	5	62.50	1	12.50	8
-สถาปัตยกรรม(หลักสูตรภาษาอังกฤษ)	2	15.38	1	7.69	0	0.00	9	69.23	1	7.69	13
-สถาปัตยกรรมภายใน(หลักสูตรภาษาอังกฤษ)	0	0.00	1	16.67	0	0.00	5	83.33	0	0.00	6
-ออกแบบนิเทศศิลป์(หลักสูตรภาษาอังกฤษ)	1	9.09	1	9.09	2	18.18	7	63.64	0	0.00	11
รวมทั้งหมด	**63**	**11.19**	**45**	**7.99**	**37**	**6.57**	**397**	**70.52**	**21**	**3.73**	**563**

หมายเหตุ : ปรับปรุงข้อมูล ณ เมษายน 2554

ตารางที่ 33 จำนวนและร้อยละของบัณฑิต รุ่นปีการศึกษา 2552 จำแนกตามหลักสูตรที่เอื้อประโยชน์ต่อการประกอบอาชีพ(ข้อเสนอแนะ)

คณะ/สาขาวิชา	ภาษาอังกฤษ		คอมพิวเตอร์		บัญชี		การใช้งานอินเทอร์เน็ต		การฝึกปฏิบัติจริง		เทคนิคการวิจัย		อื่น ๆ		รวม
	จำนวน	ร้อยละ	จำนวน	ร้อยละ	จำนวน	ร้อยละ	จำนวน	ร้อยละ	จำนวน	ร้อยละ	จำนวน	ร้อยละ	จำนวน	ร้อยละ	
คณะครุศาสตร์อุตสาหกรรมและเทคโนโลยี	**278**	**28.90**	**196**	**20.37**	**40**	**4.16**	**76**	**7.90**	**249**	**25.88**	**105**	**10.91**	**18**	**1.87**	**962**
-ครุศาสตร์เทคโนโลยี	25	26.88	23	24.73	7	7.53	8	8.60	21	22.58	8	8.60	1	1.08	93
-เทคนิคการพิมพ์	26	35.62	15	20.55	2	2.74	4	5.48	20	27.40	6	8.22	0	0.00	73
-เทคโนโลยีการพิมพ์	33	30.28	19	17.43	5	4.59	8	7.34	30	27.52	13	11.93	1	0.92	109
-เทคโนโลยีอุตสาหกรรม	56	22.95	51	20.90	8	3.28	27	11.07	59	24.18	37	15.16	6	2.46	244
-วิทยาการคอมพิวเตอร์ประยุกต์ - มัลติมิเดีย	90	32.73	52	18.91	15	5.45	15	5.45	76	27.64	18	6.55	9	3.27	275
-วิศวกรรมเครื่องกล	16	30.77	13	25.00	0	0.00	3	5.77	14	26.92	6	11.54	0	0.00	52
-วิศวกรรมไฟฟ้า	2	33.33	0	0.00	0	0.00	1	16.67	2	33.33	1	16.67	0	0.00	6
-วิศวกรรมโยธา	18	26.09	15	21.74	2	2.90	8	11.59	16	23.19	9	13.04	1	1.45	69
-วิศวกรรมอุตสาหการ	12	29.27	8	19.51	1	2.44	2	4.88	11	26.83	7	17.07	0	0.00	41
คณะเทคโนโลยีสารสนเทศ	**31**	**27.93**	**23**	**20.72**	**7**	**6.31**	**7**	**6.31**	**30**	**27.03**	**11**	**9.91**	**2**	**1.80**	**111**
-เทคโนโลยีสารสนเทศ	2	22.22	3	33.33	0	0.00	0	0.00	3	33.33	1	11.11	0	0.00	9
-วิทยาการคอมพิวเตอร์ (หลักสูตรนานาชาติ)	29	28.43	20	19.61	7	6.86	7	6.86	27	26.47	10	9.80	2	1.96	102
คณะวิทยาศาสตร์	**278**	**34.92**	**149**	**18.72**	**48**	**6.03**	**27**	**3.39**	**164**	**20.60**	**121**	**15.20**	**9**	**1.13**	**796**
-คณิตศาสตร์	28	41.18	17	25.00	1	1.47	2	2.94	12	17.65	7	10.29	1	1.47	68
-เคมี	71	32.72	40	18.43	14	6.45	11	5.07	42	19.35	38	17.51	1	0.46	217
-จุลชีววิทยา	62	33.70	35	19.02	6	3.26	5	2.72	35	19.02	39	21.20	2	1.09	184
-ฟิสิกส์ประยุกต์	47	38.21	24	19.51	5	4.07	5	4.07	26	21.14	14	11.38	2	1.63	123
-วิทยาการคอมพิวเตอร์ประยุกต์	30	36.14	12	14.46	10	12.05	2	2.41	23	27.71	5	6.02	1	1.20	83
-วิทยาศาสตร์และเทคโนโลยีการอาหาร	28	35.90	14	17.95	5	6.41	2	2.56	15	19.23	12	15.38	2	2.56	78
-สถิติประยุกต์	12	27.91	7	16.28	7	16.28	0	0.00	11	25.58	6	13.95	0	0.00	43
คณะวิศวกรรมศาสตร์	**886**	**35.78**	**476**	**19.22**	**103**	**4.16**	**121**	**4.89**	**592**	**23.91**	**269**	**10.86**	**29**	**1.17**	**2,476**
-วิศวกรรมคอมพิวเตอร์	109	38.38	53	18.66	19	6.69	13	4.58	62	21.83	23	8.10	5	1.76	284
-วิศวกรรมเคมี	132	37.61	72	20.51	13	3.70	14	3.99	80	22.79	38	10.83	2	0.57	351
-วิศวกรรมเครื่องกล	86	31.50	68	24.91	10	3.66	15	5.49	62	22.71	28	10.26	4	1.47	273
-วิศวกรรมเครื่องมือ	54	33.96	27	16.98	4	2.52	11	6.92	38	23.90	23	14.47	2	1.26	159
-วิศวกรรมไฟฟ้า	78	33.48	40	17.17	7	3.00	12	5.15	64	27.47	29	12.45	3	1.29	233
-วิศวกรรมเมคคาทรอนิกส์	46	34.07	20	14.81	7	5.19	10	7.41	31	22.96	16	11.85	5	3.70	135
-วิศวกรรมโยธา	62	31.63	44	22.45	7	3.57	12	6.12	50	25.51	19	9.69	2	1.02	196
-วิศวกรรมระบบควบคุมและเครื่องมือวัด	80	41.45	26	13.47	11	5.70	3	1.55	48	24.87	22	11.40	3	1.55	193
-วิศวกรรมวัสดุ	40	35.09	22	19.30	3	2.63	7	6.14	30	26.32	12	10.53	0	0.00	114
-วิศวกรรมสิ่งแวดล้อม	61	37.42	35	21.47	3	1.84	5	3.07	45	27.61	13	7.98	1	0.61	163
-วิศวกรรมอิเล็กทรอนิกส์และโทรคมนาคม	63	35.00	32	17.78	8	4.44	11	6.11	51	28.33	14	7.78	1	0.56	180
-วิศวกรรมอุตสาหการ	75	38.46	37	18.97	11	5.64	8	4.10	31	15.90	32	16.41	1	0.51	195
คณะสถาปัตยกรรมศาสตร์และการออกแบบ	**78**	**29.32**	**54**	**20.30**	**8**	**3.01**	**17**	**6.39**	**89**	**33.46**	**15**	**5.64**	**5**	**1.88**	**266**
-ศิลปอุตสาหกรรม(หลักสูตรภาษาอังกฤษ)	14	34.15	6	14.63	1	2.44	1	2.44	14	34.15	4	9.76	1	2.44	41
-สถาปัตยกรรม(หลักสูตรภาษาอังกฤษ)	24	27.27	19	21.59	4	4.55	6	6.82	31	35.23	4	4.55	0	0.00	88
-สถาปัตยกรรมภายใน(หลักสูตรภาษาอังกฤษ)	23	34.33	14	20.90	2	2.99	5	7.46	21	31.34	2	2.99	0	0.00	67
-ออกแบบนิเทศศิลป์(หลักสูตรภาษาอังกฤษ)	17	24.29	15	21.43	1	1.43	5	7.14	23	32.86	5	7.14	4	5.71	70
รวมทั้งหมด	**1,551**	**33.64**	**898**	**19.48**	**206**	**4.47**	**248**	**5.38**	**1,124**	**24.38**	**521**	**11.30**	**63**	**1.37**	**4,611**

หมายเหตุ : บัณฑิต 1 คน สามารถเสนอแนะได้มากกว่า 1 รายการ

: ปรับปรุงข้อมูล ณ เมษายน 2554

ตาราง

ภาวะการหางานทำ

ของบัณฑิตศึกษา

ตารางที่ 1 จำนวนและร้อยละของบัณฑิตศึกษารุ่น ปีการศึกษา 2552 จำแนกตามจำนวนผู้สำเร็จการศึกษา และจำนวนผู้กรอกแบบสอบถาม

คณะ/สาขาวิชา	2551	2552	2553	รวมผู้สำเร็จการศึกษาทั้งหมด	ชาย	ร้อยละ	หญิง	ร้อยละ	รวมผู้กรอกแบบสอบถาม	ร้อยละผู้กรอกแบบสอบถาม
คณะครุศาสตร์อุตสาหกรรมและเทคโนโลยี	**18**	**245**	**0**	**263**	**148**	**66.97**	**73**	**33.03**	**221**	**84.03**
-ครุศาสตร์เทคโนโลยี	0	59	0	59	18	36.73	31	63.27	49	83.05
-คอมพิวเตอร์และเทคโนโลยีสารสนเทศ	0	63	0	63	21	41.18	30	58.82	51	80.95
-เทคโนโลยีการพิมพ์	0	2	0	2	1	100.00	0	0.00	1	50.00
-วิศวกรรมเครื่องกล	2	22	0	24	21	100.00	0	0.00	21	87.50
-วิศวกรรมไฟฟ้า	10	51	0	61	45	88.24	6	11.76	51	83.61
-วิศวกรรมโยธา	5	22	0	27	23	88.46	3	11.54	26	96.30
-วิศวกรรมอุตสาหการ	1	26	0	27	19	86.36	3	13.64	22	81.48
คณะทรัพยากรชีวภาพและเทคโนโลยี	**12**	**44**	**2**	**58**	**17**	**33.33**	**34**	**66.67**	**51**	**87.93**
-การจัดการทรัพยากรชีวภาพ	2	20	0	22	9	45.00	11	55.00	20	90.91
-เทคโนโลยีชีวเคมี	1	14	0	15	4	26.67	11	73.33	15	100.00
-เทคโนโลยีชีวภาพ	7	5	2	14	3	27.27	8	72.73	11	78.57
-เทคโนโลยีหลังการเก็บเกี่ยว	2	5	0	7	1	20.00	4	80.00	5	71.43
คณะทรัพยากรชีวภาพและเทคโนโลยี ร่วมกับคณะเทคโนโลยีสารสนเทศ	**0**	**6**	**0**	**6**	**2**	**50.00**	**2**	**50.00**	**4**	**66.67**
-ชีวสารสนเทศ	0	6	0	6	2	50.00	2	50.00	4	66.67
คณะเทคโนโลยีสารสนเทศ	**0**	**233**	**48**	**281**	**135**	**53.36**	**118**	**46.64**	**253**	**90.04**
-เทคโนโลยีสารสนเทศ	0	159	37	196	100	55.56	80	44.44	180	91.84
-ธุรกรรมอิเล็กทรอนิกส์	0	66	9	75	28	43.08	37	56.92	65	86.67
-วิศวกรรมซอฟต์แวร์	0	8	2	10	7	87.50	1	12.50	8	80.00
คณะพลังงานสิ่งแวดล้อมและวัสดุ	**9**	**71**	**1**	**81**	**53**	**75.71**	**17**	**24.29**	**70**	**86.42**
-การจัดการพลังงาน	0	5	0	5	5	100.00	0	0.00	5	100.00
-การออกแบบและผลิตแบบบูรณาการ	0	1	0	1	0	0.00	1	100.00	1	100.00
-เทคโนโลยีการจัดการและพลังงาน	0	27	0	27	13	72.22	5	27.78	18	66.67
-เทคโนโลยีพลังงาน	4	21	1	26	21	84.00	4	16.00	25	96.15
-เทคโนโลยีวัสดุ	4	12	0	16	9	60.00	6	40.00	15	93.75
-เทคโนโลยีสิ่งแวดล้อม	1	3	0	4	3	75.00	1	25.00	4	100.00
-เทคโนโลยีอุณหภาพ	0	2	0	2	2	100.00	0	0.00	2	100.00
คณะวิทยาศาสตร์	**11**	**32**	**0**	**43**	**21**	**53.85**	**18**	**46.15**	**39**	**90.70**
-การสอนคณิตศาสตร์	0	1	0	1	1	100.00	0	0.00	1	100.00
-คณิตศาสตร์ประยุกต์	2	7	0	9	2	28.57	5	71.43	7	77.78
-เคมีอุตสาหกรรม	4	2	0	6	3	50.00	3	50.00	6	100.00
-จุลชีววิทยาประยุกต์	3	4	0	7	1	16.67	5	83.33	6	85.71
-ฟิสิกส์	2	14	0	16	12	80.00	3	20.00	15	93.75
-ฟิสิกส์ศึกษา	0	4	0	4	2	50.00	2	50.00	4	100.00
คณะวิศวกรรมศาสตร์	**21**	**225**	**1**	**247**	**158**	**73.49**	**57**	**26.51**	**215**	**87.04**
-เทคโนโลยีการขึ้นรูปโลหะ	0	5	0	5	3	100.00	0	0.00	3	60.00
-มาตรวิทยาทางอุตสาหกรรม	0	3	0	3	3	100.00	0	0.00	3	100.00
-วิศวกรรมกระบวนการขึ้นรูปพอลิเมอร์	0	4	0	4	2	50.00	2	50.00	4	100.00
-วิศวกรรมการเชื่อม	0	7	0	7	6	85.71	1	14.29	7	100.00
-วิศวกรรมขนส่ง	0	5	0	5	4	80.00	1	20.00	5	100.00
-วิศวกรรมคอมพิวเตอร์	2	13	0	15	6	50.00	6	50.00	12	80.00
-วิศวกรรมคุณภาพ	0	6	0	6	5	83.33	1	16.67	6	100.00
-วิศวกรรมเคมี	3	34	0	37	17	53.13	15	46.88	32	86.49

ตารางที่ 1 จำนวนและร้อยละของบัณฑิตศึกษารุ่น ปีการศึกษา 2552 จำแนกตามจำนวนผู้สำเร็จการศึกษา และจำนวนผู้กรอกแบบสอบถาม (ต่อ)

คณะ/สาขาวิชา	2551	2552	2553	รวมผู้สำเร็จการศึกษาทั้งหมด	ชาย	ร้อยละ	หญิง	ร้อยละ	รวมผู้กรอกแบบสอบถาม	ร้อยละผู้กรอกแบบสอบถาม
-วิศวกรรมเครื่องกล	1	10	0	11	6	100.00	0	0.00	6	54.55
-วิศวกรรมชีวภาพ	0	2	0	2	1	100.00	0	0.00	1	50.00
-วิศวกรรมทรัพยากรน้ำ	1	2	0	3	3	100.00	0	0.00	3	100.00
-วิศวกรรมไฟฟ้า	3	20	0	23	20	100.00	0	0.00	20	86.96
-วิศวกรรมไฟฟ้าและคอมพิวเตอร์	1	1	0	2	2	100.00	0	0.00	2	100.00
-วิศวกรรมโยธา	0	17	0	17	12	85.71	2	14.29	14	82.35
-วิศวกรรมระบบการผลิต	5	30	0	35	24	80.00	6	20.00	30	85.71
-วิศวกรรมและการบริหารการก่อสร้าง	4	32	0	36	27	84.38	5	15.63	32	88.89
-วิศวกรรมโลหการ	1	8	0	9	7	77.78	2	22.22	9	100.00
-วิศวกรรมสิ่งแวดล้อม	0	18	0	18	9	52.94	8	47.06	17	94.44
-วิศวกรรมอาหาร	0	8	1	9	1	11.11	8	88.89	9	100.00
คณะศิลปศาสตร์	**0**	**6**	**0**	**6**	**1**	**33.33**	**2**	**66.67**	**3**	**50.00**
-ภาษาศาสตร์ประยุกต์ด้านการสอน	0	6	0	6	1	33.33	2	66.67	3	50.00
คณะสถาปัตยกรรมศาสตร์และการออกแบบ	**0**	**3**	**1**	**4**	**1**	**50.00**	**1**	**50.00**	**2**	**50.00**
-การออกแบบโดยเน้นมนุษย์เป็นศูนย์กลาง(หลักสูตรภาษาอังกฤษ)	0	2	0	2	1	50.00	1	50.00	2	100.00
-การออกแบบและวางแผน	0	0	1	1	0	0.00	0	0.00	0	0.00
-เทคโนโลยีอาคาร(หลักสูตรภาษาอังกฤษ)	0	1	0	1	0	0.00	0	0.00	0	0.00
บัณฑิตวิทยาร่วมด้านพลังงานและสิ่งแวดล้อม	**0**	**21**	**1**	**22**	**10**	**62.50**	**6**	**37.50**	**16**	**72.73**
-เทคโนโลยีการจัดการและพลังงาน	0	8	0	8	4	80.00	1	20.00	5	62.50
-เทคโนโลยีพลังงาน	0	10	0	10	3	37.50	5	62.50	8	80.00
-เทคโนโลยีและการจัดการสิ่งแวดล้อม	0	0	1	1	1	100.00	0	0.00	1	100.00
-เทคโนโลยีสิ่งแวดล้อม	0	3	0	3	2	100.00	0	0.00	2	66.67
บัณฑิตวิทยาลัยการจัดการและนวัตกรรม	**45**	**197**	**0**	**242**	**80**	**41.45**	**113**	**58.55**	**193**	**79.75**
-การจัดการเทคโนโลยีและนวัตกรรม	0	25	0	25	7	35.00	13	65.00	20	80.00
-การจัดการธุรกิจโทรคมนาคม	0	21	0	21	17	89.47	2	10.53	19	90.48
-การจัดการโลจิสติกส์	0	44	0	44	18	46.15	21	53.85	39	88.64
-การจัดการสำหรับการเป็นผู้ประกอบการ	45	84	0	129	32	33.68	63	66.32	95	73.64
-การบริหารโครงการ	0	23	0	23	6	30.00	14	70.00	20	86.96
วิทยาลัยสหวิทยาการ	**0**	**1**	**0**	**1**	**0**	**0.00**	**1**	**100.00**	**1**	**100.00**
-วิทยาศาสตร์และเทคโนโลยี	0	1	0	1	0	0.00	1	100.00	1	100.00
สถาบันวิทยาการหุ่นยนต์ภาคสนาม	**0**	**17**	**0**	**17**	**8**	**53.33**	**7**	**46.67**	**15**	**88.24**
-การพัฒนาความสามารถทางการแข่งขันเชิงอุตสาหกรรม	0	16	0	16	7	50.00	7	50.00	14	87.50
-วิทยาการหุ่นยนต์และระบบอัตโนมัติ	0	1	0	1	1	100.00	0	0.00	1	100.00
รวม	**116**	**1,101**	**54**	**1,271**	**634**	**58.54**	**449**	**41.46**	**1,083**	**85.21**

หมายเหตุ : ปรับปรุงข้อมูล ณ เมษายน 2554

ตารางที่ 2 จำนวนและร้อยละของบัณฑิตศึกษา รุ่นปีการศึกษา 2552 จำแนกตามภูมิลำเนา

คณะ/สาขาวิชา	กรุงเทพฯ		ปริมณฑล		ภาคกลาง		ภาคเหนือ		ภาคตะวันออกเฉียงเหนือ		ภาคใต้		ภาคตะวันออก		ภาคตะวันตก		ต่างประเทศ		รวม
	จำนวน	ร้อยละ	จำนวน	ร้อยละ	จำนวน	ร้อยละ	จำนวน	ร้อยละ	จำนวน	ร้อยละ	จำนวน	ร้อยละ	จำนวน	ร้อยละ	จำนวน	ร้อยละ	จำนวน	ร้อยละ	
คณะครุศาสตร์อุตสาหกรรมและเทคโนโลยี	**9**	**4.07**	**12**	**5.43**	**3**	**1.36**	**6**	**2.71**	**79**	**35.75**	**95**	**42.99**	**2**	**0.90**	**15**	**6.79**	**0**	**0.00**	**221**
-ครุศาสตร์เทคโนโลยี	3	33.33	0	0.00	0	0.00	0	0.00	1	11.11	3	33.33	0	0.00	2	22.22	0	0.00	9
-คอมพิวเตอร์และเทคโนโลยีสารสนเทศ	8	16.67	1	2.08	0	0.00	0	0.00	18	37.50	4	8.33	2	4.17	15	31.25	0	0.00	48
-เทคโนโลยีการพิมพ์	6	66.67	0	0.00	0	0.00	2	22.22	0	0.00	0	0.00	0	0.00	1	11.11	0	0.00	9
-วิศวกรรมเครื่องกล	0	0.00	2	13.33	1	6.67	1	6.67	5	33.33	2	13.33	3	20.00	1	6.67	0	0.00	15
-วิศวกรรมไฟฟ้า	1	3.13	0	0.00	0	0.00	0	0.00	5	15.63	22	68.75	1	3.13	3	9.38	0	0.00	32
-วิศวกรรมโยธา	1	3.57	0	0.00	0	0.00	0	0.00	15	53.57	9	32.14	0	0.00	2	7.14	1	3.57	28
-วิศวกรรมอุตสาหการ	3	15.79	2	10.53	1	5.26	0	0.00	7	36.84	0	0.00	3	15.79	3	15.79	0	0.00	19
คณะทรัพยากรชีวภาพและเทคโนโลยี	**13**	**25.49**	**7**	**13.73**	**2**	**3.92**	**7**	**13.73**	**7**	**13.73**	**5**	**9.80**	**4**	**7.84**	**5**	**9.80**	**1**	**1.96**	**51**
-การจัดการทรัพยากรชีวภาพ	2	16.67	1	8.33	1	8.33	3	25.00	2	16.67	3	25.00	0	0.00	0	0.00	0	0.00	12
-เทคโนโลยีชีวเคมี	3	37.50	2	25.00	1	12.50	0	0.00	2	25.00	0	0.00	0	0.00	0	0.00	0	0.00	8
-เทคโนโลยีชีวภาพ	8	36.36	5	22.73	0	0.00	4	18.18	1	4.55	1	4.55	1	4.55	2	9.09	0	0.00	22
-เทคโนโลยีหลังการเก็บเกี่ยว	0	0.00	3	33.33	0	0.00	0	0.00	4	44.44	0	0.00	1	11.11	1	11.11	0	0.00	9
คณะทรัพยากรชีวภาพและเทคโนโลยี ร่วมกับคณะเทคโนโลยีสารสนเทศ	**2**	**50.00**	**0**	**0.00**	**0**	**0.00**	**1**	**25.00**	**0**	**0.00**	**1**	**25.00**	**0**	**0.00**	**0**	**0.00**	**0**	**0.00**	**4**
-ชีวสารสนเทศ	4	66.67	0	0.00	1	16.67	0	0.00	0	0.00	0	0.00	0	0.00	1	16.67	0	0.00	6
คณะเทคโนโลยีสารสนเทศ	**118**	**46.64**	**52**	**20.55**	**6**	**2.37**	**9**	**3.56**	**27**	**10.67**	**22**	**8.70**	**10**	**3.95**	**9**	**3.56**	**0**	**0.00**	**253**
-เทคโนโลยีสารสนเทศ	114	50.22	36	15.86	7	3.08	12	5.29	22	9.69	15	6.61	11	4.85	10	4.41	0	0.00	227
-วิทยาการคอมพิวเตอร์ (หลักสูตรนานาชาติ)	1	100.00	0	0.00	0	0.00	0	0.00	0	0.00	0	0.00	0	0.00	0	0.00	0	0.00	1
-วิศวกรรมซอฟต์แวร์	5	38.46	1	7.69	1	7.69	1	7.69	2	15.38	1	7.69	2	15.38	0	0.00	0	0.00	13
คณะพลังงานสิ่งแวดล้อมและวัสดุ	**21**	**30.00**	**6**	**8.57**	**1**	**1.43**	**12**	**17.14**	**6**	**8.57**	**12**	**17.14**	**5**	**7.14**	**7**	**10.00**	**0**	**0.00**	**70**
-การออกแบบและผลิตแบบบูรณาการ	1	100.00	0	0.00	0	0.00	0	0.00	0	0.00	0	0.00	0	0.00	0	0.00	0	0.00	1
-เทคโนโลยีการจัดการและพลังงาน	6	25.00	7	29.17	0	0.00	2	8.33	2	8.33	5	20.83	1	4.17	1	4.17	0	0.00	24
-เทคโนโลยีพลังงาน	8	29.63	2	7.41	1	3.70	2	7.41	4	14.81	5	18.52	2	7.41	3	11.11	0	0.00	27
-เทคโนโลยีวัสดุ	2	12.50	2	12.50	0	0.00	3	18.75	5	31.25	4	25.00	0	0.00	0	0.00	0	0.00	16
-เทคโนโลยีสิ่งแวดล้อม	5	71.43	1	14.29	0	0.00	0	0.00	0	0.00	1	14.29	0	0.00	0	0.00	0	0.00	7
-เทคโนโลยีอุณหภาพ	0	0.00	0	0.00	0	0.00	0	0.00	0	0.00	0	0.00	0	0.00	1	100.00	0	0.00	1
คณะวิทยาศาสตร์	**6**	**15.38**	**9**	**23.08**	**2**	**5.13**	**3**	**7.69**	**6**	**15.38**	**4**	**10.26**	**6**	**15.38**	**3**	**7.69**	**0**	**0.00**	**39**
-การสอนคณิตศาสตร์	0	0.00	0	0.00	0	0.00	0	0.00	1	100.00	0	0.00	0	0.00	0	0.00	0	0.00	1
-คณิตศาสตร์ประยุกต์	4	40.00	0	0.00	0	0.00	1	10.00	4	40.00	0	0.00	0	0.00	1	10.00	0	0.00	10
-จุลชีววิทยาประยุกต์	3	42.86	0	0.00	1	14.29	1	14.29	0	0.00	1	14.29	0	0.00	1	14.29	0	0.00	7
-ฟิสิกส์	3	23.08	2	15.38	0	0.00	0	0.00	4	30.77	2	15.38	0	0.00	2	15.38	0	0.00	13
คณะวิศวกรรมศาสตร์	**66**	**30.70**	**39**	**18.14**	**14**	**6.51**	**18**	**8.37**	**23**	**10.70**	**31**	**14.42**	**16**	**7.44**	**8**	**3.72**	**0**	**0.00**	**215**
-เทคโนโลยีการขึ้นรูปโลหะ	1	20.00	1	20.00	0	0.00	0	0.00	1	20.00	0	0.00	1	20.00	1	20.00	0	0.00	5
-มาตรวิทยาทางอุตสาหกรรม	0	0.00	1	50.00	0	0.00	0	0.00	0	0.00	0	0.00	1	50.00	0	0.00	0	0.00	2
-วิศวกรรมกระบวนการขึ้นรูปพอลิเมอร์	1	33.33	0	0.00	0	0.00	1	33.33	0	0.00	0	0.00	0	0.00	1	33.33	0	0.00	3
-วิศวกรรมการเชื่อม	2	16.67	2	16.67	0	0.00	3	25.00	3	25.00	0	0.00	1	8.33	1	8.33	0	0.00	12
-วิศวกรรมขนส่ง	1	20.00	0	0.00	0	0.00	0	0.00	2	40.00	2	40.00	0	0.00	0	0.00	0	0.00	5
-วิศวกรรมความเที่ยงตรง	0	0.00	0	0.00	0	0.00	0	0.00	2	100.00	0	0.00	0	0.00	0	0.00	0	0.00	2
-วิศวกรรมคอมพิวเตอร์	7	58.33	1	8.33	1	8.33	1	8.33	1	8.33	1	8.33	0	0.00	0	0.00	0	0.00	12
-วิศวกรรมคุณภาพ	5	35.71	1	7.14	2	14.29	2	14.29	0	0.00	2	14.29	1	7.14	1	7.14	0	0.00	14
-วิศวกรรมเคมี	15	46.88	8	25.00	3	9.38	2	6.25	1	3.13	1	3.13	2	6.25	0	0.00	0	0.00	32

ตารางที่ 2 จำนวนและร้อยละของบัณฑิตศึกษา รุ่นปีการศึกษา 2552 จำแนกตามภูมิลำเนา (ต่อ)

คณะ/สาขาวิชา	กรุงเทพฯ		ปริมณฑล		ภาคกลาง		ภาคเหนือ		ภาคตะวันออกเฉียงเหนือ		ภาคใต้		ภาคตะวันออก		ภาคตะวันตก		ต่างประเทศ		รวม
	จำนวน	ร้อยละ	จำนวน	ร้อยละ	จำนวน	ร้อยละ	จำนวน	ร้อยละ	จำนวน	ร้อยละ	จำนวน	ร้อยละ	จำนวน	ร้อยละ	จำนวน	ร้อยละ	จำนวน	ร้อยละ	
-วิศวกรรมเครื่องกล	5	27.78	4	22.22	0	0.00	1	5.56	3	16.67	2	11.11	2	11.11	1	5.56	0	0.00	18
-วิศวกรรมทรัพยากรน้ำ	1	25.00	1	25.00	1	25.00	0	0.00	1	25.00	0	0.00	0	0.00	0	0.00	0	0.00	4
-วิศวกรรมไฟฟ้า	5	18.52	2	7.41	1	3.70	8	29.63	2	7.41	5	18.52	1	3.70	3	11.11	0	0.00	27
-วิศวกรรมไฟฟ้าและคอมพิวเตอร์	2	10.53	0	0.00	0	0.00	1	5.26	13	68.42	2	10.53	0	0.00	0	0.00	1	5.26	19
-วิศวกรรมโยธา	6	33.33	3	16.67	1	5.56	1	5.56	2	11.11	4	22.22	1	5.56	0	0.00	0	0.00	18
-วิศวกรรมระบบการผลิต	7	35.00	1	5.00	1	5.00	2	10.00	2	10.00	2	10.00	2	10.00	3	15.00	0	0.00	20
-วิศวกรรมและการบริหารการก่อสร้าง	12	30.77	6	15.38	1	2.56	3	7.69	7	17.95	5	12.82	1	2.56	4	10.26	0	0.00	39
-วิศวกรรมโลหการ	0	0.00	0	0.00	0	0.00	0	0.00	0	0.00	1	100.00	0	0.00	0	0.00	0	0.00	1
-วิศวกรรมสิ่งแวดล้อม	12	34.29	3	8.57	4	11.43	3	8.57	4	11.43	3	8.57	2	5.71	4	11.43	0	0.00	35
-วิศวกรรมอาหาร	4	18.18	4	18.18	3	13.64	3	13.64	3	13.64	2	9.09	1	4.55	2	9.09	0	0.00	22
คณะศิลปศาสตร์	**2**	**66.67**	**1**	**33.33**	**0**	**0.00**	**0**	**0.00**	**0**	**0.00**	**0**	**0.00**	**0**	**0.00**	**0**	**0.00**	**0**	**0.00**	**3**
-ภาษาศาสตร์ประยุกต์	2	25.00	3	37.50	0	0.00	1	12.50	1	12.50	1	12.50	0	0.00	0	0.00	0	0.00	8
-ภาษาศาสตร์ประยุกต์ (การเรียนรู้ภาษาอังกฤษแบบพึ่งตนเอง)	1	100.00	0	0.00	0	0.00	0	0.00	0	0.00	0	0.00	0	0.00	0	0.00	0	0.00	1
คณะสถาปัตยกรรมศาสตร์และการออกแบบ	**1**	**50.00**	**1**	**50.00**	**0**	**0.00**	**0**	**0.00**	**0**	**0.00**	**0**	**0.00**	**0**	**0.00**	**0**	**0.00**	**0**	**0.00**	**2**
-การออกแบบโดยเน้นมนุษย์เป็นศูนย์กลาง(หลักสูตรภาษาอังกฤษ)	3	60.00	1	20.00	0	0.00	0	0.00	0	0.00	1	20.00	0	0.00	0	0.00	0	0.00	5
-เทคโนโลยีอาคาร(หลักสูตรภาษาอังกฤษ)	2	66.67	0	0.00	0	0.00	0	0.00	0	0.00	1	33.33	0	0.00	0	0.00	0	0.00	3
บัณฑิตวิทยาร่วมด้านพลังงานและสิ่งแวดล้อม	**9**	**56.25**	**3**	**18.75**	**0**	**0.00**	**1**	**6.25**	**0**	**0.00**	**1**	**6.25**	**0**	**0.00**	**1**	**6.25**	**1**	**6.25**	**16**
-เทคโนโลยีการจัดการและพลังงาน	2	66.67	0	0.00	1	33.33	0	0.00	0	0.00	0	0.00	0	0.00	0	0.00	0	0.00	3
-เทคโนโลยีพลังงาน	2	40.00	0	0.00	0	0.00	0	0.00	3	60.00	0	0.00	0	0.00	0	0.00	0	0.00	5
-เทคโนโลยีสิ่งแวดล้อม	6	66.67	0	0.00	0	0.00	1	11.11	2	22.22	0	0.00	0	0.00	0	0.00	0	0.00	9
บัณฑิตวิทยาลัยการจัดการและนวัตกรรม	**111**	**57.51**	**46**	**23.83**	**3**	**1.55**	**7**	**3.63**	**5**	**2.59**	**9**	**4.66**	**8**	**4.15**	**4**	**2.07**	**0**	**0.00**	**193**
วิทยาลัยสหวิทยาการ	**0**	**0.00**	**0**	**0.00**	**0**	**0.00**	**0**	**0.00**	**1**	**100.00**	**0**	**0.00**	**0**	**0.00**	**0**	**0.00**	**0**	**0.00**	**1**
สถาบันวิทยาการหุ่นยนต์ภาคสนาม	**1**	**6.67**	**5**	**33.33**	**1**	**6.67**	**4**	**26.67**	**2**	**13.33**	**1**	**6.67**	**0**	**0.00**	**1**	**6.67**	**0**	**0.00**	**15**
-การพัฒนาความสามารถทางการแข่งขันเชิงอุตสาหกรรม	0	0.00	3	50.00	0	0.00	2	33.33	1	16.67	0	0.00	0	0.00	0	0.00	0	0.00	6
-วิทยาการหุ่นยนต์และระบบอัตโนมัติ	5	41.67	1	8.33	1	8.33	1	8.33	2	16.67	1	8.33	1	8.33	0	0.00	0	0.00	12
รวมทั้งหมด	**359**	**33.15**	**181**	**16.71**	**32**	**2.95**	**68**	**6.28**	**156**	**14.40**	**181**	**16.71**	**51**	**4.71**	**53**	**4.89**	**2**	**0.18**	**1,083**

หมายเหตุ : ปรับปรุงข้อมูล ณ เมษายน 2554

ตารางที่ 3 จำนวนและร้อยละของบัณฑิตศึกษา รุ่นปีการศึกษา 2552 จำแนกตามสถานภาพการทำงาน

คณะ/สาขาวิชา	ทำงาน				ทำงานพร้อมกับศึกษาต่อ				ยังไม่ได้ทำงาน				ศึกษาต่อ				รวม	รวม	รวม
	ชาย	หญิง	รวม	ร้อยละ	ชาย	หญิง	รวม	ร้อยละ	ชาย	หญิง	รวม	ร้อยละ	ชาย	หญิง	รวม	ร้อยละ	ชาย	หญิง	ทั้งหมด
คณะครุศาสตร์อุตสาหกรรมและเทคโนโลยี	**137**	**68**	**205**	**92.76**	**3**	**0**	**3**	**1.36**	**4**	**5**	**9**	**4.07**	**4**	**0**	**4**	**1.81**	**148**	**73**	**221**
-ครุศาสตร์เทคโนโลยี	16	29	45	91.84	0	0	0	0.00	2	2	4	8.16	0	0	0	0.00	18	31	49
-คอมพิวเตอร์และเทคโนโลยีสารสนเทศ	19	30	49	96.08	2	0	2	3.92	0	0	0	0.00	0	0	0	0.00	21	30	51
-เทคโนโลยีการพิมพ์	1	0	1	100.00	0	0	0	0.00	0	0	0	0.00	0	0	0	0.00	1	0	1
-วิศวกรรมเครื่องกล	20	0	20	95.24	0	0	0	0.00	0	0	0	0.00	1	0	1	4.76	21	0	21
-วิศวกรรมไฟฟ้า	41	4	45	88.24	1	0	1	1.96	2	2	4	7.84	1	0	1	1.96	45	6	51
-วิศวกรรมโยธา	22	3	25	96.15	0	0	0	0.00	0	0	0	0.00	1	0	1	3.85	23	3	26
-วิศวกรรมอุตสาหการ	18	2	20	90.91	0	0	0	0.00	0	1	1	4.55	1	0	1	4.55	19	3	22
คณะทรัพยากรชีวภาพและเทคโนโลยี	**15**	**26**	**41**	**80.39**	**0**	**0**	**0**	**0.00**	**0**	**2**	**2**	**3.92**	**2**	**6**	**8**	**15.69**	**17**	**34**	**51**
-การจัดการทรัพยากรชีวภาพ	8	9	17	85.00	0	0	0	0.00	0	1	1	5.00	1	1	2	10.00	9	11	20
-เทคโนโลยีชีวเคมี	3	7	10	66.67	0	0	0	0.00	0	1	1	6.67	1	3	4	26.67	4	11	15
-เทคโนโลยีชีวภาพ	3	6	9	81.82	0	0	0	0.00	0	0	0	0.00	0	2	2	18.18	3	8	11
-เทคโนโลยีหลังการเก็บเกี่ยว	1	4	5	100.00	0	0	0	0.00	0	0	0	0.00	0	0	0	0.00	1	4	5
คณะทรัพยากรชีวภาพและเทคโนโลยี ร่วมกับคณะเทคโนโลยีสารสนเทศ	**0**	**0**	**0**	**0.00**	**0**	**0**	**0**	**0.00**	**0**	**0**	**0**	**0.00**	**2**	**2**	**4**	**100.00**	**2**	**2**	**4**
-ชีวสารสนเทศ	0	0	0	0.00	0	0	0	0.00	0	0	0	0.00	2	2	4	100.00	2	2	4
คณะเทคโนโลยีสารสนเทศ	**125**	**111**	**236**	**93.28**	**5**	**0**	**5**	**1.98**	**3**	**5**	**8**	**3.16**	**2**	**2**	**4**	**1.58**	**135**	**118**	**253**
-เทคโนโลยีสารสนเทศ	91	75	166	92.22	5	0	5	2.78	3	4	7	3.89	1	1	2	1.11	100	80	180
-ธุรกรรมอิเล็กทรอนิกส์	27	35	62	95.38	0	0	0	0.00	0	1	1	1.54	1	1	2	3.08	28	37	65
-วิศวกรรมซอฟต์แวร์	7	1	8	100.00	0	0	0	0.00	0	0	0	0.00	0	0	0	0.00	7	1	8
คณะพลังงานสิ่งแวดล้อมและวัสดุ	**28**	**8**	**36**	**51.43**	**1**	**0**	**1**	**1.43**	**18**	**8**	**26**	**37.14**	**6**	**1**	**7**	**10.00**	**53**	**17**	**70**
-การจัดการพลังงาน	4	0	4	80.00	0	0	0	0.00	1	0	1	20.00	0	0	0	0.00	5	0	5
-การออกแบบและผลิตแบบบูรณาการ	0	1	1	100.00	0	0	0	0.00	0	0	0	0.00	0	0	0	0.00	0	1	1
-เทคโนโลยีการจัดการและพลังงาน	8	2	10	55.56	0	0	0	0.00	5	3	8	44.44	0	0	0	0.00	13	5	18
-เทคโนโลยีพลังงาน	7	1	8	32.00	1	0	1	4.00	9	2	11	44.00	4	1	5	20.00	21	4	25
-เทคโนโลยีวัสดุ	6	3	9	60.00	0	0	0	0.00	1	3	4	26.67	2	0	2	13.33	9	6	15
-เทคโนโลยีสิ่งแวดล้อม	1	1	2	50.00	0	0	0	0.00	2	0	2	50.00	0	0	0	0.00	3	1	4
-เทคโนโลยีอุณหภาพ	2	0	2	100.00	0	0	0	0.00	0	0	0	0.00	0	0	0	0.00	2	0	2
คณะวิทยาศาสตร์	**17**	**11**	**28**	**71.79**	**0**	**0**	**0**	**0.00**	**2**	**4**	**6**	**15.38**	**2**	**3**	**5**	**12.82**	**21**	**18**	**39**
-การสอนคณิตศาสตร์	0	0	0	0.00	0	0	0	0.00	0	0	0	0.00	1	0	1	100.00	1	0	1
-คณิตศาสตร์ประยุกต์	2	4	6	85.71	0	0	0	0.00	0	1	1	14.29	0	0	0	0.00	2	5	7
-เคมีอุตสาหกรรม	3	2	5	83.33	0	0	0	0.00	0	1	1	16.67	0	0	0	0.00	3	3	6
-จุลชีววิทยาประยุกต์	0	2	2	33.33	0	0	0	0.00	0	2	2	33.33	1	1	2	33.33	1	5	6
-ฟิสิกส์	10	1	11	73.33	0	0	0	0.00	2	0	2	13.33	0	2	2	13.33	12	3	15
-ฟิสิกส์ศึกษา	2	2	4	100.00	0	0	0	0.00	0	0	0	0.00	0	0	0	0.00	2	2	4
คณะวิศวกรรมศาสตร์	**125**	**41**	**166**	**77.21**	**7**	**1**	**8**	**3.72**	**24**	**11**	**35**	**16.28**	**2**	**4**	**6**	**2.79**	**158**	**57**	**215**
-เทคโนโลยีการขึ้นรูปโลหะ	3	0	3	100.00	0	0	0	0.00	0	0	0	0.00	0	0	0	0.00	3	0	3
-มาตรวิทยาทางอุตสาหกรรม	3	0	3	100.00	0	0	0	0.00	0	0	0	0.00	0	0	0	0.00	3	0	3
-วิศวกรรมกระบวนการขึ้นรูปพอลิเมอร์	1	1	2	50.00	0	0	0	0.00	1	1	2	50.00	0	0	0	0.00	2	2	4
-วิศวกรรมการเชื่อม	4	1	5	71.43	1	0	1	14.29	0	0	0	0.00	1	0	1	14.29	6	1	7
-วิศวกรรมขนส่ง	4	0	4	80.00	0	0	0	0.00	0	1	1	20.00	0	0	0	0.00	4	1	5
-วิศวกรรมคอมพิวเตอร์	5	6	11	91.67	0	0	0	0.00	0	0	0	0.00	1	0	1	8.33	6	6	12
-วิศวกรรมคุณภาพ	4	1	5	83.33	0	0	0	0.00	1	0	1	16.67	0	0	0	0.00	5	1	6
-วิศวกรรมเคมี	13	8	21	65.63	0	0	0	0.00	4	5	9	28.13	0	2	2	6.25	17	15	32

ตารางที่ 3 จำนวนและร้อยละของบัณฑิตศึกษา รุ่นปีการศึกษา 2552 จำแนกตามสถานภาพการทำงาน

คณะ/สาขาวิชา	ทำงาน				ทำงานพร้อมกับศึกษาต่อ				ยังไม่ได้ทำงาน				ศึกษาต่อ				รวม	รวม	รวม
	ชาย	หญิง	รวม	ร้อยละ	ชาย	หญิง	รวม	ร้อยละ	ชาย	หญิง	รวม	ร้อยละ	ชาย	หญิง	รวม	ร้อยละ	ชาย	หญิง	ทั้งหมด
-วิศวกรรมเครื่องกล	2	0	2	33.33	0	0	0	0.00	4	0	4	66.67	0	0	0	0.00	6	0	6
-วิศวกรรมชีวภาพ	0	0	0	0.00	1	0	1	100.00	0	0	0	0.00	0	0	0	0.00	1	0	1
-วิศวกรรมทรัพยากรน้ำ	2	0	2	66.67	0	0	0	0.00	1	0	1	33.33	0	0	0	0.00	3	0	3
-วิศวกรรมไฟฟ้า	13	0	13	65.00	2	0	2	10.00	5	0	5	25.00	0	0	0	0.00	20	0	20
-วิศวกรรมไฟฟ้าและคอมพิวเตอร์	2	0	2	100.00	0	0	0	0.00	0	0	0	0.00	0	0	0	0.00	2	0	2
-วิศวกรรมโยธา	9	2	11	78.57	0	0	0	0.00	3	0	3	21.43	0	0	0	0.00	12	2	14
-วิศวกรรมระบบการผลิต	22	6	28	93.33	1	0	1	3.33	1	0	1	3.33	0	0	0	0.00	24	6	30
-วิศวกรรมและการบริหารการก่อสร้าง	24	5	29	90.63	1	0	1	3.13	2	0	2	6.25	0	0	0	0.00	27	5	32
-วิศวกรรมโลหการ	6	2	8	88.89	0	0	0	0.00	1	0	1	11.11	0	0	0	0.00	7	2	9
-วิศวกรรมสิ่งแวดล้อม	7	3	10	58.82	1	1	2	11.76	1	3	4	23.53	0	1	1	5.88	9	8	17
-วิศวกรรมอาหาร	1	6	7	77.78	0	0	0	0.00	0	1	1	11.11	0	1	1	11.11	1	8	9
คณะศิลปศาสตร์	**1**	**2**	**3**	**100.00**	**0**	**0**	**0**	**0.00**	**0**	**0**	**0**	**0.00**	**0**	**0**	**0**	**0.00**	**1**	**2**	**3**
-ภาษาศาสตร์ประยุกต์ด้านการสอน	1	2	3	100.00	0	0	0	0.00	0	0	0	0.00	0	0	0	0.00	1	2	3
คณะสถาปัตยกรรมศาสตร์และการออกแบบ	**1**	**1**	**2**	**100.00**	**0**	**0**	**0**	**0.00**	**0**	**0**	**0**	**0.00**	**0**	**0**	**0**	**0.00**	**1**	**1**	**2**
-การออกแบบโดยเน้นมนุษย์เป็นศูนย์กลาง(หลักสูตรภาษาอังกฤษ)	1	1	2	100.00	0	0	0	0.00	0	0	0	0.00	0	0	0	0.00	1	1	2
บัณฑิตวิทยาร่วมด้านพลังงานและสิ่งแวดล้อม	**7**	**5**	**12**	**75.00**	**1**	**0**	**1**	**6.25**	**1**	**0**	**1**	**6.25**	**1**	**1**	**2**	**12.50**	**10**	**6**	**16**
-เทคโนโลยีการจัดการและพลังงาน	4	1	5	100.00	0	0	0	0.00	0	0	0	0.00	0	0	0	0.00	4	1	5
-เทคโนโลยีพลังงาน	2	4	6	75.00	0	0	0	0.00	0	0	0	0.00	1	1	2	25.00	3	5	8
-เทคโนโลยีและการจัดการสิ่งแวดล้อม	0	0	0	0.00	0	0	0	0.00	1	0	1	100.00	0	0	0	0.00	1	0	1
-เทคโนโลยีสิ่งแวดล้อม	1	0	1	50.00	1	0	1	50.00	0	0	0	0.00	0	0	0	0.00	2	0	2
บัณฑิตวิทยาลัยการจัดการและนวัตกรรม	**75**	**106**	**181**	**93.78**	**3**	**1**	**4**	**2.07**	**2**	**6**	**8**	**4.15**	**0**	**0**	**0**	**0.00**	**80**	**113**	**193**
-การจัดการเทคโนโลยีและนวัตกรรม	6	12	18	90.00	1	0	1	5.00	0	1	1	5.00	0	0	0	0.00	7	13	20
-การจัดการธุรกิจโทรคมนาคม	16	2	18	94.74	1	0	1	5.26	0	0	0	0.00	0	0	0	0.00	17	2	19
-การจัดการโลจิสติกส์	17	20	37	94.87	1	0	1	2.56	0	1	1	2.56	0	0	0	0.00	18	21	39
-การจัดการสำหรับการเป็นผู้ประกอบการ	30	60	90	94.74	0	1	1	1.05	2	2	4	4.21	0	0	0	0.00	32	63	95
-การบริหารโครงการ	6	12	18	90.00	0	0	0	0.00	0	2	2	10.00	0	0	0	0.00	6	14	20
วิทยาลัยสหวิทยาการ	**0**	**1**	**1**	**100.00**	**0**	**0**	**0**	**0.00**	**0**	**0**	**0**	**0.00**	**0**	**0**	**0**	**0.00**	**0**	**1**	**1**
-วิทยาศาสตร์และเทคโนโลยี	0	1	1	100.00	0	0	0	0.00	0	0	0	0.00	0	0	0	0.00	0	1	1
สถาบันวิทยาการหุ่นยนต์ภาคสนาม	**8**	**7**	**15**	**100.00**	**0**	**0**	**0**	**0.00**	**0**	**0**	**0**	**0.00**	**0**	**0**	**0**	**0.00**	**8**	**7**	**15**
-การพัฒนาความสามารถทางการแข่งขันเชิงอุตสาหกรรม	7	7	14	100.00	0	0	0	0.00	0	0	0	0.00	0	0	0	0.00	7	7	14
-วิทยาการหุ่นยนต์และระบบอัตโนมัติ	1	0	1	100.00	0	0	0	0.00	0	0	0	0.00	0	0	0	0.00	1	0	1
รวมทั้งหมด	**539**	**387**	**926**	**85.50**	**20**	**2**	**22**	**2.03**	**54**	**41**	**95**	**8.77**	**21**	**19**	**40**	**3.69**	**634**	**449**	**1,083**

หมายเหตุ : ปรับปรุงข้อมูล ณ เมษายน 2554

ตารางที่ 4 จำนวนและร้อยละของบัณฑิตศึกษา รุ่นปีการศึกษา 2552 จำแนกตามลักษณะอาชีพที่ทำ

คณะ/สาขาวิชา	ข้าราชการ/เจ้าหน้าที่หน่วยงานของรัฐ		รัฐวิสาหกิจ		พนักงานบริษัท/องค์กรธุรกิจเอกชน		ธุรกิจอิสระ/เจ้าของกิจการ		พนักงานองค์การต่างประเทศ/ระหว่างประเทศ		อื่น ๆ		รวม
	จำนวน	ร้อยละ	จำนวน	ร้อยละ	จำนวน	ร้อยละ	จำนวน	ร้อยละ	จำนวน	ร้อยละ	จำนวน	ร้อยละ	
คณะครุศาสตร์อุตสาหกรรมและเทคโนโลยี	**148**	**71.15**	**8**	**3.85**	**23**	**11.06**	**11**	**5.29**	**0**	**0.00**	**18**	**8.65**	**208**
-ครุศาสตร์เทคโนโลยี	31	68.89	0	0.00	5	11.11	7	15.56	0	0.00	2	4.44	45
-คอมพิวเตอร์และเทคโนโลยีสารสนเทศ	40	78.43	2	3.92	3	5.88	0	0.00	0	0.00	6	11.76	51
-เทคโนโลยีการพิมพ์	0	0.00	0	0.00	1	100.00	0	0.00	0	0.00	0	0.00	1
-วิศวกรรมเครื่องกล	14	70.00	0	0.00	4	20.00	0	0.00	0	0.00	2	10.00	20
-วิศวกรรมไฟฟ้า	29	63.04	6	13.04	4	8.70	0	0.00	0	0.00	7	15.22	46
-วิศวกรรมโยธา	17	68.00	0	0.00	4	16.00	4	16.00	0	0.00	0	0.00	25
-วิศวกรรมอุตสาหการ	17	85.00	0	0.00	2	10.00	0	0.00	0	0.00	1	5.00	20
คณะทรัพยากรชีวภาพและเทคโนโลยี	**16**	**39.02**	**3**	**7.32**	**13**	**31.71**	**0**	**0.00**	**0**	**0.00**	**9**	**21.95**	**41**
-การจัดการทรัพยากรชีวภาพ	9	52.94	2	11.76	2	11.76	0	0.00	0	0.00	4	23.53	17
-เทคโนโลยีชีวเคมี	3	30.00	0	0.00	6	60.00	0	0.00	0	0.00	1	10.00	10
-เทคโนโลยีชีวภาพ	4	44.44	0	0.00	3	33.33	0	0.00	0	0.00	2	22.22	9
-เทคโนโลยีหลังการเก็บเกี่ยว	0	0.00	1	20.00	2	40.00	0	0.00	0	0.00	2	40.00	5
คณะทรัพยากรชีวภาพและเทคโนโลยี ร่วมกับคณะเทคโนโลยีสารสนเทศ	**0**	**0.00**	**0**	**0.00**	**0**	**0.00**	**0**	**0.00**	**0**	**0.00**	**0**	**0.00**	**0**
-ชีวสารสนเทศ	0	0.00	0	0.00	0	0.00	0	0.00	0	0.00	0	0.00	0
คณะเทคโนโลยีสารสนเทศ	**16**	**6.64**	**13**	**5.39**	**195**	**80.91**	**10**	**4.15**	**2**	**0.83**	**5**	**2.07**	**241**
-เทคโนโลยีสารสนเทศ	12	7.02	9	5.26	140	81.87	5	2.92	2	1.17	3	1.75	171
-ธุรกรรมอิเล็กทรอนิกส์	2	3.23	4	6.45	49	79.03	5	8.06	0	0.00	2	3.23	62
-วิศวกรรมซอฟต์แวร์	2	25.00	0	0.00	6	75.00	0	0.00	0	0.00	0	0.00	8
คณะพลังงานสิ่งแวดล้อมและวัสดุ	**6**	**16.22**	**2**	**5.41**	**22**	**59.46**	**3**	**8.11**	**1**	**2.70**	**3**	**8.11**	**37**
-การจัดการพลังงาน	1	25.00	0	0.00	2	50.00	0	0.00	1	25.00	0	0.00	4
-การออกแบบและผลิตแบบบูรณาการ	1	100.00	0	0.00	0	0.00	0	0.00	0	0.00	0	0.00	1
-เทคโนโลยีการจัดการและพลังงาน	2	20.00	2	20.00	5	50.00	0	0.00	0	0.00	1	10.00	10
-เทคโนโลยีพลังงาน	1	11.11	0	0.00	5	55.56	3	33.33	0	0.00	0	0.00	9
-เทคโนโลยีวัสดุ	0	0.00	0	0.00	8	88.89	0	0.00	0	0.00	1	11.11	9
-เทคโนโลยีสิ่งแวดล้อม	0	0.00	0	0.00	1	50.00	0	0.00	0	0.00	1	50.00	2
-เทคโนโลยีอุณหภาพ	1	50.00	0	0.00	1	50.00	0	0.00	0	0.00	0	0.00	2
คณะวิทยาศาสตร์	**23**	**82.14**	**0**	**0.00**	**5**	**17.86**	**0**	**0.00**	**0**	**0.00**	**0**	**0.00**	**28**
-การสอนคณิตศาสตร์	0	0.00	0	0.00	0	0.00	0	0.00	0	0.00	0	0.00	0
-คณิตศาสตร์ประยุกต์	6	100.00	0	0.00	0	0.00	0	0.00	0	0.00	0	0.00	6
-เคมีอุตสาหกรรม	1	20.00	0	0.00	4	80.00	0	0.00	0	0.00	0	0.00	5
-จุลชีววิทยาประยุกต์	1	50.00	0	0.00	1	50.00	0	0.00	0	0.00	0	0.00	2
-ฟิสิกส์	11	100.00	0	0.00	0	0.00	0	0.00	0	0.00	0	0.00	11
-ฟิสิกส์ศึกษา	4	100.00	0	0.00	0	0.00	0	0.00	0	0.00	0	0.00	4
คณะวิศวกรรมศาสตร์	**27**	**15.52**	**5**	**2.87**	**126**	**72.41**	**8**	**4.60**	**1**	**0.57**	**7**	**4.02**	**174**
-เทคโนโลยีการขึ้นรูปโลหะ	0	0.00	0	0.00	2	66.67	1	33.33	0	0.00	0	0.00	3
-มาตรวิทยาทางอุตสาหกรรม	0	0.00	1	33.33	2	66.67	0	0.00	0	0.00	0	0.00	3
-วิศวกรรมกระบวนการขึ้นรูปพอลิเมอร์	0	0.00	0	0.00	2	100.00	0	0.00	0	0.00	0	0.00	2
-วิศวกรรมการเชื่อม	0	0.00	0	0.00	5	83.33	0	0.00	0	0.00	1	16.67	6
-วิศวกรรมขนส่ง	0	0.00	0	0.00	2	50.00	1	25.00	0	0.00	1	25.00	4
-วิศวกรรมคอมพิวเตอร์	2	18.18	0	0.00	7	63.64	1	9.09	1	9.09	0	0.00	11
-วิศวกรรมคุณภาพ	0	0.00	0	0.00	4	80.00	0	0.00	0	0.00	1	20.00	5
-วิศวกรรมเคมี	2	9.52	1	4.76	17	80.95	0	0.00	0	0.00	1	4.76	21

ตารางที่ 4 จำนวนและร้อยละของบัณฑิตศึกษา รุ่นปีการศึกษา 2552 จำแนกตามลักษณะอาชีพที่ทำ (ต่อ)

คณะ/สาขาวิชา	ข้าราชการ/เจ้าหน้าที่หน่วยงานของรัฐ		รัฐวิสาหกิจ		พนักงานบริษัท/องค์กรธุรกิจเอกชน		ธุรกิจอิสระ/เจ้าของกิจการ		พนักงานองค์การต่างประเทศ/ระหว่างประเทศ		อื่น ๆ		รวม
	จำนวน	ร้อยละ	จำนวน	ร้อยละ	จำนวน	ร้อยละ	จำนวน	ร้อยละ	จำนวน	ร้อยละ	จำนวน	ร้อยละ	
-วิศวกรรมเครื่องกล	1	50.00	0	0.00	0	0.00	0	0.00	0	0.00	1	50.00	2
-วิศวกรรมชีวภาพ	1	100.00	0	0.00	0	0.00	0	0.00	0	0.00	0	0.00	1
-วิศวกรรมทรัพยากรน้ำ	1	50.00	0	0.00	0	0.00	0	0.00	0	0.00	1	50.00	2
-วิศวกรรมไฟฟ้า	3	20.00	2	13.33	8	53.33	1	6.67	0	0.00	1	6.67	15
-วิศวกรรมไฟฟ้าและคอมพิวเตอร์	1	50.00	0	0.00	1	50.00	0	0.00	0	0.00	0	0.00	2
-วิศวกรรมโยธา	5	45.45	1	9.09	5	45.45	0	0.00	0	0.00	0	0.00	11
-วิศวกรรมระบบการผลิต	1	3.45	0	0.00	28	96.55	0	0.00	0	0.00	0	0.00	29
-วิศวกรรมและการบริหารการก่อสร้าง	4	13.33	0	0.00	22	73.33	4	13.33	0	0.00	0	0.00	30
-วิศวกรรมโลหการ	3	37.50	0	0.00	5	62.50	0	0.00	0	0.00	0	0.00	8
-วิศวกรรมสิ่งแวดล้อม	2	16.67	0	0.00	10	83.33	0	0.00	0	0.00	0	0.00	12
-วิศวกรรมอาหาร	1	14.29	0	0.00	6	85.71	0	0.00	0	0.00	0	0.00	7
คณะศิลปศาสตร์	**1**	**33.33**	**0**	**0.00**	**1**	**33.33**	**0**	**0.00**	**0**	**0.00**	**1**	**33.33**	**3**
-ภาษาศาสตร์ประยุกต์ด้านการสอน	1	33.33	0	0.00	1	33.33	0	0.00	0	0.00	1	33.33	3
คณะสถาปัตยกรรมศาสตร์และการออกแบบ	**1**	**50.00**	**0**	**0.00**	**1**	**50.00**	**0**	**0.00**	**0**	**0.00**	**0**	**0.00**	**2**
-การออกแบบโดยเน้นมนุษย์เป็นศูนย์กลาง(หลักสูตรภาษาอังกฤษ)	1	50.00	0	0.00	1	50.00	0	0.00	0	0.00	0	0.00	2
บัณฑิตวิทยาร่วมด้านพลังงานและสิ่งแวดล้อม	**3**	**23.08**	**1**	**7.69**	**4**	**30.77**	**1**	**7.69**	**0**	**0.00**	**4**	**30.77**	**13**
-เทคโนโลยีการจัดการและพลังงาน	1	20.00	1	20.00	2	40.00	0	0.00	0	0.00	1	20.00	5
-เทคโนโลยีพลังงาน	2	33.33	0	0.00	2	33.33	0	0.00	0	0.00	2	33.33	6
-เทคโนโลยีและการจัดการสิ่งแวดล้อม	0	0.00	0	0.00	0	0.00	0	0.00	0	0.00	0	0.00	0
-เทคโนโลยีสิ่งแวดล้อม	0	0.00	0	0.00	0	0.00	1	50.00	0	0.00	1	50.00	2
บัณฑิตวิทยาลัยการจัดการและนวัตกรรม	**4**	**2.16**	**7**	**3.78**	**133**	**71.89**	**37**	**20.00**	**2**	**1.08**	**2**	**1.08**	**185**
-การจัดการเทคโนโลยีและนวัตกรรม	1	5.26	0	0.00	16	84.21	2	10.53	0	0.00	0	0.00	19
-การจัดการธุรกิจโทรคมนาคม	0	0.00	2	10.53	16	84.21	1	5.26	0	0.00	0	0.00	19
-การจัดการโลจิสติกส์	0	0.00	4	10.53	30	78.95	3	7.89	1	2.63	0	0.00	38
-การจัดการสำหรับการเป็นผู้ประกอบการ	2	2.20	1	1.10	57	62.64	29	31.87	1	1.10	1	1.10	91
-การบริหารโครงการ	1	5.56	0	0.00	14	77.78	2	11.11	0	0.00	1	5.56	18
วิทยาลัยสหวิทยาการ	**1**	**100.00**	**0**	**0.00**	**0**	**0.00**	**0**	**0.00**	**0**	**0.00**	**0**	**0.00**	**1**
-วิทยาศาสตร์และเทคโนโลยี	1	100.00	0	0.00	0	0.00	0	0.00	0	0.00	0	0.00	1
สถาบันวิทยาการหุ่นยนต์ภาคสนาม	**0**	**0.00**	**0**	**0.00**	**11**	**73.33**	**4**	**26.67**	**0**	**0.00**	**0**	**0.00**	**15**
-การพัฒนาความสามารถทางการแข่งขันเชิงอุตสาหกรรม	0	0.00	0	0.00	11	78.57	3	21.43	0	0.00	0	0.00	14
-วิทยาการหุ่นยนต์และระบบอัตโนมัติ	0	0.00	0	0.00	0	0.00	1	100.00	0	0.00	0	0.00	1
รวมทั้งหมด	**246**	**25.95**	**39**	**4.11**	**534**	**56.33**	**74**	**7.81**	**6**	**0.63**	**49**	**5.17**	**948**

หมายเหตุ : ปรับปรุงข้อมูล ณ เมษายน 2554

ตารางที่ 5 จำนวนและร้อยละของบัณฑิตศึกษา รุ่นปีการศึกษา 2552 จำแนกตามลักษณะอาชีพที่ทำ (ทำงานภายใน 1 ปี)

คณะ/สาขาวิชา	ข้าราชการ/เจ้าหน้าที่หน่วยงานของรัฐ		รัฐวิสาหกิจ		พนักงานบริษัท/องค์กรธุรกิจเอกชน		ธุรกิจอิสระ/เจ้าของกิจการ		พนักงานองค์กรต่างประเทศ/ระหว่างประเทศ		อื่น ๆ		รวม
	จำนวน	ร้อยละ	จำนวน	ร้อยละ	จำนวน	ร้อยละ	จำนวน	ร้อยละ	จำนวน	ร้อยละ	จำนวน	ร้อยละ	
คณะครุศาสตร์อุตสาหกรรมและเทคโนโลยี	**23**	**56.10**	**4**	**9.76**	**9**	**21.95**	**1**	**2.44**	**0**	**0.00**	**4**	**9.76**	**41**
-ครุศาสตร์เทคโนโลยี	5	71.43	0	0.00	2	28.57	0	0.00	0	0.00	0	0.00	7
-คอมพิวเตอร์และเทคโนโลยีสารสนเทศ	7	70.00	1	10.00	1	10.00	0	0.00	0	0.00	1	10.00	10
-เทคโนโลยีการพิมพ์	0	0.00	0	0.00	0	0.00	0	0.00	0	0.00	0	0.00	0
-วิศวกรรมเครื่องกล	2	50.00	0	0.00	2	50.00	0	0.00	0	0.00	0	0.00	4
-วิศวกรรมไฟฟ้า	7	43.75	3	18.75	3	18.75	0	0.00	0	0.00	3	18.75	16
-วิศวกรรมโยธา	0	0.00	0	0.00	1	50.00	1	50.00	0	0.00	0	0.00	2
-วิศวกรรมอุตสาหการ	2	100.00	0	0.00	0	0.00	0	0.00	0	0.00	0	0.00	2
คณะทรัพยากรชีวภาพและเทคโนโลยี	**14**	**36.84**	**3**	**7.89**	**12**	**31.58**	**0**	**0.00**	**0**	**0.00**	**9**	**23.68**	**38**
-การจัดการทรัพยากรชีวภาพ	7	46.67	2	13.33	2	13.33	0	0.00	0	0.00	4	26.67	15
-เทคโนโลยีชีวเคมี	3	30.00	0	0.00	6	60.00	0	0.00	0	0.00	1	10.00	10
-เทคโนโลยีชีวภาพ	4	44.44	0	0.00	3	33.33	0	0.00	0	0.00	2	22.22	9
-เทคโนโลยีหลังการเก็บเกี่ยว	0	0.00	1	25.00	1	25.00	0	0.00	0	0.00	2	50.00	4
คณะทรัพยากรชีวภาพและเทคโนโลยี ร่วมกับคณะเทคโนโลยีสารสนเทศ	**0**	**0.00**	**0**	**0.00**	**0**	**0.00**	**0**	**0.00**	**0**	**0.00**	**0**	**0.00**	**0**
-ชีวสารสนเทศ	0	0.00	0	0.00	0	0.00	0	0.00	0	0.00	0	0.00	0
คณะเทคโนโลยีสารสนเทศ	**3**	**3.49**	**6**	**6.98**	**69**	**80.23**	**3**	**3.49**	**1**	**1.16**	**4**	**4.65**	**86**
-เทคโนโลยีสารสนเทศ	2	3.28	5	8.20	48	78.69	3	4.92	1	1.64	2	3.28	61
-ธุรกรรมอิเล็กทรอนิกส์	1	4.17	1	4.17	20	83.33	0	0.00	0	0.00	2	8.33	24
-วิศวกรรมซอฟต์แวร์	0	0.00	0	0.00	1	100.00	0	0.00	0	0.00	0	0.00	1
คณะพลังงานสิ่งแวดล้อมและวัสดุ	**2**	**6.67**	**2**	**6.67**	**19**	**63.33**	**3**	**10.00**	**1**	**3.33**	**3**	**10.00**	**30**
-การจัดการพลังงาน	0	0.00	0	0.00	2	66.67	0	0.00	1	33.33	0	0.00	3
-การออกแบบและผลิตแบบบูรณาการ	0	0.00	0	0.00	0	0.00	0	0.00	0	0.00	0	0.00	0
-เทคโนโลยีการจัดการและพลังงาน	1	12.50	2	25.00	4	50.00	0	0.00	0	0.00	1	12.50	8
-เทคโนโลยีพลังงาน	1	14.29	0	0.00	3	42.86	3	42.86	0	0.00	0	0.00	7
-เทคโนโลยีวัสดุ	0	0.00	0	0.00	8	88.89	0	0.00	0	0.00	1	11.11	9
-เทคโนโลยีสิ่งแวดล้อม	0	0.00	0	0.00	1	50.00	0	0.00	0	0.00	1	50.00	2
-เทคโนโลยีอุณหภาพ	0	0.00	0	0.00	1	100.00	0	0.00	0	0.00	0	0.00	1
คณะวิทยาศาสตร์	**9**	**64.29**	**0**	**0.00**	**5**	**35.71**	**0**	**0.00**	**0**	**0.00**	**0**	**0.00**	**14**
-การสอนคณิตศาสตร์	0	0.00	0	0.00	0	0.00	0	0.00	0	0.00	0	0.00	0
-คณิตศาสตร์ประยุกต์	2	100.00	0	0.00	0	0.00	0	0.00	0	0.00	0	0.00	2
-เคมีอุตสาหกรรม	1	20.00	0	0.00	4	80.00	0	0.00	0	0.00	0	0.00	5
-จุลชีววิทยาประยุกต์	0	0.00	0	0.00	1	100.00	0	0.00	0	0.00	0	0.00	1
-ฟิสิกส์	4	100.00	0	0.00	0	0.00	0	0.00	0	0.00	0	0.00	4
-ฟิสิกส์ศึกษา	2	100.00	0	0.00	0	0.00	0	0.00	0	0.00	0	0.00	2
คณะวิศวกรรมศาสตร์	**18**	**17.65**	**3**	**2.94**	**74**	**72.55**	**2**	**1.96**	**1**	**0.98**	**4**	**3.92**	**102**
-เทคโนโลยีการขึ้นรูปโลหะ	0	0.00	0	0.00	1	100.00	0	0.00	0	0.00	0	0.00	1
-มาตรวิทยาทางอุตสาหกรรม	0	0.00	0	0.00	2	100.00	0	0.00	0	0.00	0	0.00	2
-วิศวกรรมกระบวนการขึ้นรูปพอลิเมอร์	0	0.00	0	0.00	0	0.00	0	0.00	0	0.00	0	0.00	0
-วิศวกรรมการเชื่อม	0	0.00	0	0.00	2	100.00	0	0.00	0	0.00	0	0.00	2
-วิศวกรรมขนส่ง	0	0.00	0	0.00	2	50.00	1	25.00	0	0.00	1	25.00	4
-วิศวกรรมคอมพิวเตอร์	2	25.00	0	0.00	5	62.50	0	0.00	1	12.50	0	0.00	8
-วิศวกรรมคุณภาพ	0	0.00	0	0.00	1	100.00	0	0.00	0	0.00	0	0.00	1
-วิศวกรรมเคมี	2	10.00	1	5.00	16	80.00	0	0.00	0	0.00	1	5.00	20

ตารางที่ 5 จำนวนและร้อยละของบัณฑิตศึกษา รุ่นปีการศึกษา 2552 จำแนกตามลักษณะอาชีพที่ทำ (ทำงานภายใน 1 ปี) (ต่อ)

คณะ/สาขาวิชา	ข้าราชการ/เจ้าหน้าที่หน่วยงานของรัฐ		รัฐวิสาหกิจ		พนักงานบริษัท/องค์กรธุรกิจเอกชน		ธุรกิจอิสระ/เจ้าของกิจการ		พนักงานองค์กรต่างประเทศ/ระหว่างประเทศ		อื่น ๆ		รวม
	จำนวน	ร้อยละ	จำนวน	ร้อยละ	จำนวน	ร้อยละ	จำนวน	ร้อยละ	จำนวน	ร้อยละ	จำนวน	ร้อยละ	
-วิศวกรรมเครื่องกล	1	100.00	0	0.00	0	0.00	0	0.00	0	0.00	0	0.00	1
-วิศวกรรมชีวภาพ	1	100.00	0	0.00	0	0.00	0	0.00	0	0.00	0	0.00	1
-วิศวกรรมทรัพยากรน้ำ	1	50.00	0	0.00	0	0.00	0	0.00	0	0.00	1	50.00	2
-วิศวกรรมไฟฟ้า	3	23.08	1	7.69	8	61.54	0	0.00	0	0.00	1	7.69	13
-วิศวกรรมไฟฟ้าและคอมพิวเตอร์	0	0.00	0	0.00	1	100.00	0	0.00	0	0.00	0	0.00	1
-วิศวกรรมโยธา	3	33.33	1	11.11	5	55.56	0	0.00	0	0.00	0	0.00	9
-วิศวกรรมระบบการผลิต	1	9.09	0	0.00	10	90.91	0	0.00	0	0.00	0	0.00	11
-วิศวกรรมและการบริหารการก่อสร้าง	2	14.29	0	0.00	11	78.57	1	7.14	0	0.00	0	0.00	14
-วิศวกรรมโลหการ	1	33.33	0	0.00	2	66.67	0	0.00	0	0.00	0	0.00	3
-วิศวกรรมสิ่งแวดล้อม	0	0.00	0	0.00	2	100.00	0	0.00	0	0.00	0	0.00	2
-วิศวกรรมอาหาร	1	14.29	0	0.00	6	85.71	0	0.00	0	0.00	0	0.00	7
คณะศิลปศาสตร์	**1**	**100.00**	**0**	**0.00**	**0**	**0.00**	**0**	**0.00**	**0**	**0.00**	**0**	**0.00**	**1**
-ภาษาศาสตร์ประยุกต์ด้านการสอน	1	100.00	0	0.00	0	0.00	0	0.00	0	0.00	0	0.00	1
คณะสถาปัตยกรรมศาสตร์และการออกแบบ	**1**	**100.00**	**0**	**0.00**	**0**	**0.00**	**0**	**0.00**	**0**	**0.00**	**0**	**0.00**	**1**
-การออกแบบโดยเน้นมนุษย์เป็นศูนย์กลาง(หลักสูตรภาษาอังกฤษ)	1	100.00	0	0.00	0	0.00	0	0.00	0	0.00	0	0.00	1
บัณฑิตวิทยาร่วมด้านพลังงานและสิ่งแวดล้อม	**3**	**27.27**	**1**	**9.09**	**4**	**36.36**	**0**	**0.00**	**0**	**0.00**	**3**	**27.27**	**11**
-เทคโนโลยีการจัดการและพลังงาน	1	20.00	1	20.00	2	40.00	0	0.00	0	0.00	1	20.00	5
-เทคโนโลยีพลังงาน	2	40.00	0	0.00	2	40.00	0	0.00	0	0.00	1	20.00	5
-เทคโนโลยีและการจัดการสิ่งแวดล้อม	0	0.00	0	0.00	0	0.00	0	0.00	0	0.00	0	0.00	0
-เทคโนโลยีสิ่งแวดล้อม	0	0.00	0	0.00	0	0.00	0	0.00	0	0.00	1	100.00	1
บัณฑิตวิทยาลัยการจัดการและนวัตกรรม	**0**	**0.00**	**2**	**5.00**	**31**	**77.50**	**7**	**17.50**	**0**	**0.00**	**0**	**0.00**	**40**
-การจัดการเทคโนโลยีและนวัตกรรม	0	0.00	0	0.00	5	100.00	0	0.00	0	0.00	0	0.00	5
-การจัดการธุรกิจโทรคมนาคม	0	0.00	0	0.00	2	100.00	0	0.00	0	0.00	0	0.00	2
-การจัดการโลจิสติกส์	0	0.00	1	9.09	10	90.91	0	0.00	0	0.00	0	0.00	11
-การจัดการสำหรับการเป็นผู้ประกอบการ	0	0.00	1	5.00	13	65.00	6	30.00	0	0.00	0	0.00	20
-การบริหารโครงการ	0	0.00	0	0.00	1	50.00	1	50.00	0	0.00	0	0.00	2
วิทยาลัยสหวิทยาการ	**1**	**100.00**	**0**	**0.00**	**0**	**0.00**	**0**	**0.00**	**0**	**0.00**	**0**	**0.00**	**1**
-วิทยาศาสตร์และเทคโนโลยี	1	100.00	0	0.00	0	0.00	0	0.00	0	0.00	0	0.00	1
สถาบันวิทยาการหุ่นยนต์ภาคสนาม	**0**	**0.00**	**0**	**0.00**	**3**	**50.00**	**3**	**50.00**	**0**	**0.00**	**0**	**0.00**	**6**
-การพัฒนาความสามารถทางการแข่งขันเชิงอุตสาหกรรม	0	0.00	0	0.00	3	50.00	3	50.00	0	0.00	0	0.00	6
-วิทยาการหุ่นยนต์และระบบอัตโนมัติ	0	0.00	0	0.00	0	0.00	0	0.00	0	0.00	0	0.00	0
รวมทั้งหมด	**75**	**20.22**	**21**	**5.66**	**226**	**60.92**	**19**	**5.12**	**3**	**0.81**	**27**	**7.28**	**371**

หมายเหตุ : ปรับปรุงข้อมูล ณ เมษายน 2554

ตารางที่ 6 จำนวนและร้อยละของบัณฑิตศึกษา รุ่นปีการศึกษา 2552 จำแนกตามระยะเวลาในการหางาน

คณะ/สาขาวิชา	ได้งานก่อนจบ/ได้งานทันทีหลังจบ		1-3 เดือน		4-6 เดือน		7-9 เดือน		10-12 เดือน		มากกว่า 1 ปี		เป็นงานเก่า(ได้ระหว่างศึกษา)		รวม
	จำนวน	ร้อยละ	จำนวน	ร้อยละ	จำนวน	ร้อยละ	จำนวน	ร้อยละ	จำนวน	ร้อยละ	จำนวน	ร้อยละ	จำนวน	ร้อยละ	
คณะครุศาสตร์อุตสาหกรรมและเทคโนโลยี	**21**	**10.10**	**17**	**8.17**	**2**	**0.96**	**1**	**0.48**	**0**	**0.00**	**4**	**1.92**	**163**	**78.37**	**208**
-ครุศาสตร์เทคโนโลยี	5	11.11	1	2.22	0	0.00	1	2.22	0	0.00	1	2.22	37	82.22	45
-คอมพิวเตอร์และเทคโนโลยีสารสนเทศ	5	9.80	4	7.84	1	1.96	0	0.00	0	0.00	2	3.92	39	76.47	51
-เทคโนโลยีการพิมพ์	0	0.00	0	0.00	0	0.00	0	0.00	0	0.00	0	0.00	1	100.00	1
-วิศวกรรมเครื่องกล	0	0.00	4	20.00	0	0.00	0	0.00	0	0.00	0	0.00	16	80.00	20
-วิศวกรรมไฟฟ้า	10	21.74	5	10.87	1	2.17	0	0.00	0	0.00	0	0.00	30	65.22	46
-วิศวกรรมโยธา	0	0.00	2	8.00	0	0.00	0	0.00	0	0.00	0	0.00	23	92.00	25
-วิศวกรรมอุตสาหการ	1	5.00	1	5.00	0	0.00	0	0.00	0	0.00	1	5.00	17	85.00	20
คณะทรัพยากรชีวภาพและเทคโนโลยี	**20**	**48.78**	**6**	**14.63**	**10**	**24.39**	**1**	**2.44**	**1**	**2.44**	**0**	**0.00**	**3**	**7.32**	**41**
-การจัดการทรัพยากรชีวภาพ	11	64.71	1	5.88	3	17.65	0	0.00	0	0.00	0	0.00	2	11.76	17
-เทคโนโลยีชีวเคมี	1	10.00	4	40.00	4	40.00	0	0.00	1	10.00	0	0.00	0	0.00	10
-เทคโนโลยีชีวภาพ	6	66.67	0	0.00	2	22.22	1	11.11	0	0.00	0	0.00	0	0.00	9
-เทคโนโลยีหลังการเก็บเกี่ยว	2	40.00	1	20.00	1	20.00	0	0.00	0	0.00	0	0.00	1	20.00	5
คณะทรัพยากรชีวภาพและเทคโนโลยี ร่วมกับคณะเทคโนโลยีสารสนเทศ	**0**	**0.00**	**0**	**0.00**	**0**	**0.00**	**0**	**0.00**	**0**	**0.00**	**0**	**0.00**	**0**	**0.00**	**0**
-ชีวสารสนเทศ	0	0.00	0	0.00	0	0.00	0	0.00	0	0.00	0	0.00	0	0.00	0
คณะเทคโนโลยีสารสนเทศ	**37**	**15.35**	**34**	**14.11**	**13**	**5.39**	**2**	**0.83**	**0**	**0.00**	**8**	**3.32**	**147**	**61.00**	**241**
-เทคโนโลยีสารสนเทศ	28	16.37	22	12.87	9	5.26	2	1.17	0	0.00	7	4.09	103	60.23	171
-ธุรกรรมอิเล็กทรอนิกส์	9	14.52	11	17.74	4	6.45	0	0.00	0	0.00	1	1.61	37	59.68	62
-วิศวกรรมซอฟต์แวร์	0	0.00	1	12.50	0	0.00	0	0.00	0	0.00	0	0.00	7	87.50	8
คณะพลังงานสิ่งแวดล้อมและวัสดุ	**13**	**35.14**	**10**	**27.03**	**6**	**16.22**	**0**	**0.00**	**1**	**2.70**	**0**	**0.00**	**7**	**18.92**	**37**
-การจัดการพลังงาน	2	50.00	1	25.00	0	0.00	0	0.00	0	0.00	0	0.00	1	25.00	4
-การออกแบบและผลิตแบบบูรณาการ	0	0.00	0	0.00	0	0.00	0	0.00	0	0.00	0	0.00	1	100.00	1
-เทคโนโลยีการจัดการและพลังงาน	2	20.00	4	40.00	2	20.00	0	0.00	0	0.00	0	0.00	2	20.00	10
-เทคโนโลยีพลังงาน	5	55.56	1	11.11	1	11.11	0	0.00	0	0.00	0	0.00	2	22.22	9
-เทคโนโลยีวัสดุ	2	22.22	4	44.44	2	22.22	0	0.00	1	11.11	0	0.00	0	0.00	9
-เทคโนโลยีสิ่งแวดล้อม	1	50.00	0	0.00	1	50.00	0	0.00	0	0.00	0	0.00	0	0.00	2
-เทคโนโลยีอุณหภาพ	1	50.00	0	0.00	0	0.00	0	0.00	0	0.00	0	0.00	1	50.00	2
คณะวิทยาศาสตร์	**9**	**32.14**	**2**	**7.14**	**2**	**7.14**	**1**	**3.57**	**0**	**0.00**	**0**	**0.00**	**14**	**50.00**	**28**
-การสอนคณิตศาสตร์	0	0.00	0	0.00	0	0.00	0	0.00	0	0.00	0	0.00	0	0.00	0
-คณิตศาสตร์ประยุกต์	1	16.67	0	0.00	1	16.67	0	0.00	0	0.00	0	0.00	4	66.67	6
-เคมีอุตสาหกรรม	3	60.00	1	20.00	1	20.00	0	0.00	0	0.00	0	0.00	0	0.00	5
-จุลชีววิทยาประยุกต์	0	0.00	0	0.00	0	0.00	1	50.00	0	0.00	0	0.00	1	50.00	2
-ฟิสิกส์	4	36.36	0	0.00	0	0.00	0	0.00	0	0.00	0	0.00	7	63.64	11
-ฟิสิกส์ศึกษา	1	25.00	1	25.00	0	0.00	0	0.00	0	0.00	0	0.00	2	50.00	4
คณะวิศวกรรมศาสตร์	**47**	**27.01**	**36**	**20.69**	**16**	**9.20**	**2**	**1.15**	**1**	**0.57**	**6**	**3.45**	**66**	**37.93**	**174**
-เทคโนโลยีการขึ้นรูปโลหะ	0	0.00	0	0.00	0	0.00	1	33.33	0	0.00	0	0.00	2	66.67	3
-มาตรวิทยาทางอุตสาหกรรม	1	33.33	0	0.00	1	33.33	0	0.00	0	0.00	0	0.00	1	33.33	3
-วิศวกรรมกระบวนการขึ้นรูปพอลิเมอร์	0	0.00	0	0.00	0	0.00	0	0.00	0	0.00	0	0.00	2	100.00	2
-วิศวกรรมการเชื่อม	1	16.67	1	16.67	0	0.00	0	0.00	0	0.00	2	33.33	2	33.33	6
-วิศวกรรมขนส่ง	2	50.00	1	25.00	1	25.00	0	0.00	0	0.00	0	0.00	0	0.00	4
-วิศวกรรมคอมพิวเตอร์	3	27.27	1	9.09	4	36.36	0	0.00	0	0.00	1	9.09	2	18.18	11
-วิศวกรรมคุณภาพ	1	20.00	0	0.00	0	0.00	0	0.00	0	0.00	0	0.00	4	80.00	5
-วิศวกรรมเคมี	13	61.90	4	19.05	3	14.29	0	0.00	0	0.00	1	4.76	0	0.00	21

ตารางที่ 6 จำนวนและร้อยละของบัณฑิตศึกษา รุ่นปีการศึกษา 2552 จำแนกตามระยะเวลาในการหางาน (ต่อ)

คณะ/สาขาวิชา	ได้งานก่อนจบ/ได้งานทันทีหลังจบ		1-3 เดือน		4-6 เดือน		7-9 เดือน		10-12 เดือน		มากกว่า 1 ปี		เป็นงานเก่า(ได้ระหว่างศึกษา)		รวม
	จำนวน	ร้อยละ	จำนวน	ร้อยละ	จำนวน	ร้อยละ	จำนวน	ร้อยละ	จำนวน	ร้อยละ	จำนวน	ร้อยละ	จำนวน	ร้อยละ	
-วิศวกรรมเครื่องกล	1	50.00	0	0.00	0	0.00	0	0.00	0	0.00	0	0.00	1	50.00	2
-วิศวกรรมชีวภาพ	1	100.00	0	0.00	0	0.00	0	0.00	0	0.00	0	0.00	0	0.00	1
-วิศวกรรมทรัพยากรน้ำ	1	50.00	0	0.00	0	0.00	0	0.00	1	50.00	0	0.00	0	0.00	2
-วิศวกรรมไฟฟ้า	5	33.33	5	33.33	3	20.00	0	0.00	0	0.00	0	0.00	2	13.33	15
-วิศวกรรมไฟฟ้าและคอมพิวเตอร์	0	0.00	1	50.00	0	0.00	0	0.00	0	0.00	0	0.00	1	50.00	2
-วิศวกรรมโยธา	4	36.36	4	36.36	1	9.09	0	0.00	0	0.00	0	0.00	2	18.18	11
-วิศวกรรมระบบการผลิต	1	3.45	7	24.14	2	6.90	1	3.45	0	0.00	0	0.00	18	62.07	29
-วิศวกรรมและการบริหารการก่อสร้าง	8	26.67	6	20.00	0	0.00	0	0.00	0	0.00	2	6.67	14	46.67	30
-วิศวกรรมโลหการ	2	25.00	1	12.50	0	0.00	0	0.00	0	0.00	0	0.00	5	62.50	8
-วิศวกรรมสิ่งแวดล้อม	0	0.00	2	16.67	0	0.00	0	0.00	0	0.00	0	0.00	10	83.33	12
-วิศวกรรมอาหาร	3	42.86	3	42.86	1	14.29	0	0.00	0	0.00	0	0.00	0	0.00	7
คณะศิลปศาสตร์	**0**	**0.00**	**0**	**0.00**	**1**	**33.33**	**0**	**0.00**	**0**	**0.00**	**0**	**0.00**	**2**	**66.67**	**3**
-ภาษาศาสตร์ประยุกต์ด้านการสอน	0	0.00	0	0.00	1	33.33	0	0.00	0	0.00	0	0.00	2	66.67	3
คณะสถาปัตยกรรมศาสตร์และการออกแบบ	**0**	**0.00**	**0**	**0.00**	**1**	**50.00**	**0**	**0.00**	**0**	**0.00**	**0**	**0.00**	**1**	**50.00**	**2**
-การออกแบบโดยเน้นมนุษย์เป็นศูนย์กลาง(หลักสูตรภาษาอังกฤษ)	0	0.00	0	0.00	1	50.00	0	0.00	0	0.00	0	0.00	1	50.00	2
บัณฑิตวิทยาร่วมด้านพลังงานและสิ่งแวดล้อม	**5**	**38.46**	**2**	**15.38**	**2**	**15.38**	**1**	**7.69**	**1**	**7.69**	**0**	**0.00**	**2**	**15.38**	**13**
-เทคโนโลยีการจัดการและพลังงาน	3	60.00	0	0.00	1	20.00	0	0.00	1	20.00	0	0.00	0	0.00	5
-เทคโนโลยีพลังงาน	1	16.67	2	33.33	1	16.67	1	16.67	0	0.00	0	0.00	1	16.67	6
-เทคโนโลยีและการจัดการสิ่งแวดล้อม	0	0.00	0	0.00	0	0.00	0	0.00	0	0.00	0	0.00	0	0.00	0
-เทคโนโลยีสิ่งแวดล้อม	1	50.00	0	0.00	0	0.00	0	0.00	0	0.00	0	0.00	1	50.00	2
บัณฑิตวิทยาลัยการจัดการและนวัตกรรม	**21**	**11.35**	**11**	**5.95**	**6**	**3.24**	**2**	**1.08**	**0**	**0.00**	**3**	**1.62**	**142**	**76.76**	**185**
-การจัดการเทคโนโลยีและนวัตกรรม	2	10.53	2	10.53	1	5.26	0	0.00	0	0.00	0	0.00	14	73.68	19
-การจัดการธุรกิจโทรคมนาคม	0	0.00	0	0.00	0	0.00	2	10.53	0	0.00	0	0.00	17	89.47	19
-การจัดการโลจิสติกส์	6	15.79	4	10.53	1	2.63	0	0.00	0	0.00	0	0.00	27	71.05	38
-การจัดการสำหรับการเป็นผู้ประกอบการ	11	12.09	5	5.49	4	4.40	0	0.00	0	0.00	3	3.30	68	74.73	91
-การบริหารโครงการ	2	11.11	0	0.00	0	0.00	0	0.00	0	0.00	0	0.00	16	88.89	18
วิทยาลัยสหวิทยาการ	**1**	**100.00**	**0**	**0.00**	**0**	**0.00**	**0**	**0.00**	**0**	**0.00**	**0**	**0.00**	**0**	**0.00**	**1**
-วิทยาศาสตร์และเทคโนโลยี	1	100.00	0	0.00	0	0.00	0	0.00	0	0.00	0	0.00	0	0.00	1
สถาบันวิทยาการหุ่นยนต์ภาคสนาม	**4**	**26.67**	**2**	**13.33**	**0**	**0.00**	**0**	**0.00**	**0**	**0.00**	**1**	**6.67**	**8**	**53.33**	**15**
-การพัฒนาความสามารถทางการแข่งขันเชิงอุตสาหกรรม	4	28.57	2	14.29	0	0.00	0	0.00	0	0.00	1	7.14	7	50.00	14
-วิทยาการหุ่นยนต์และระบบอัตโนมัติ	0	0.00	0	0.00	0	0.00	0	0.00	0	0.00	0	0.00	1	100.00	1
รวมทั้งหมด	**178**	**18.78**	**120**	**12.66**	**59**	**6.22**	**10**	**1.05**	**4**	**0.42**	**22**	**2.32**	**555**	**58.54**	**948**

หมายเหตุ : ปรับปรุงข้อมูล ณ เมษายน 2554

ตารางที่ 7 จำนวนและร้อยละของบัณฑิตศึกษา รุ่นปีการศึกษา 2552 จำแนกตามสถานที่ตั้งที่ทำงาน

คณะ/สาขาวิชา	กรุงเทพฯ		ปริมณฑล		ภาคกลาง		ภาคเหนือ		ภาคตะวันออกเฉียงเหนือ		ภาคใต้		ภาคตะวันออก		ภาคตะวันตก		ต่างประเทศ		ไม่ระบุ		รวม
	จำนวน	ร้อยละ	จำนวน	ร้อยละ	จำนวน	ร้อยละ	จำนวน	ร้อยละ	จำนวน	ร้อยละ	จำนวน	ร้อยละ	จำนวน	ร้อยละ	จำนวน	ร้อยละ	จำนวน	ร้อยละ	จำนวน	ร้อยละ	
คณะครุศาสตร์อุตสาหกรรมและเทคโนโลยี	**27**	**12.98**	**5**	**2.40**	**1**	**0.48**	**1**	**0.48**	**65**	**31.25**	**78**	**37.50**	**6**	**2.88**	**16**	**7.69**	**0**	**0.00**	**9**	**4.33**	**208**
-ครุศาสตร์เทคโนโลยี	9	20.00	0	0.00	0	0.00	0	0.00	0	0.00	32	71.11	1	2.22	1	2.22	0	0.00	2	4.44	45
-คอมพิวเตอร์และเทคโนโลยีสารสนเทศ	7	13.73	3	5.88	1	1.96	0	0.00	25	49.02	0	0.00	0	0.00	12	23.53	0	0.00	3	5.88	51
-เทคโนโลยีการพิมพ์	1	100.00	0	0.00	0	0.00	0	0.00	0	0.00	0	0.00	0	0.00	0	0.00	0	0.00	0	0.00	1
-วิศวกรรมเครื่องกล	2	10.00	1	5.00	0	0.00	1	5.00	1	5.00	12	60.00	1	5.00	1	5.00	0	0.00	1	5.00	20
-วิศวกรรมไฟฟ้า	2	4.35	1	2.17	0	0.00	0	0.00	21	45.65	19	41.30	0	0.00	1	2.17	0	0.00	2	4.35	46
-วิศวกรรมโยธา	4	16.00	0	0.00	0	0.00	0	0.00	8	32.00	12	48.00	0	0.00	1	4.00	0	0.00	0	0.00	25
-วิศวกรรมอุตสาหการ	2	10.00	0	0.00	0	0.00	0	0.00	10	50.00	3	15.00	4	20.00	0	0.00	0	0.00	1	5.00	20
คณะทรัพยากรชีวภาพและเทคโนโลยี	**23**	**56.10**	**6**	**14.63**	**1**	**2.44**	**4**	**9.76**	**1**	**2.44**	**0**	**0.00**	**1**	**2.44**	**0**	**0.00**	**0**	**0.00**	**5**	**12.20**	**41**
-การจัดการทรัพยากรชีวภาพ	10	58.82	1	5.88	1	5.88	4	23.53	1	5.88	0	0.00	0	0.00	0	0.00	0	0.00	0	0.00	17
-เทคโนโลยีชีวเคมี	3	30.00	4	40.00	0	0.00	0	0.00	0	0.00	0	0.00	0	0.00	0	0.00	0	0.00	3	30.00	10
-เทคโนโลยีชีวภาพ	6	66.67	1	11.11	0	0.00	0	0.00	0	0.00	0	0.00	0	0.00	0	0.00	0	0.00	2	22.22	9
-เทคโนโลยีหลังการเก็บเกี่ยว	4	80.00	0	0.00	0	0.00	0	0.00	0	0.00	0	0.00	1	20.00	0	0.00	0	0.00	0	0.00	5
คณะทรัพยากรชีวภาพและเทคโนโลยี ร่วมกับคณะเทคโนโลยีสารสนเทศ	**0**	**0.00**	**0**	**0.00**	**0**	**0.00**	**0**	**0.00**	**0**	**0.00**	**0**	**0.00**	**0**	**0.00**	**0**	**0.00**	**0**	**0.00**	**0**	**0.00**	**0**
-ชีวสารสนเทศ	0	0.00	0	0.00	0	0.00	0	0.00	0	0.00	0	0.00	0	0.00	0	0.00	0	0.00	0	0.00	0
คณะเทคโนโลยีสารสนเทศ	**164**	**68.05**	**15**	**6.22**	**2**	**0.83**	**0**	**0.00**	**0**	**0.00**	**2**	**0.83**	**4**	**1.66**	**3**	**1.24**	**0**	**0.00**	**51**	**21.16**	**241**
-เทคโนโลยีสารสนเทศ	118	69.01	11	6.43	1	0.58	0	0.00	0	0.00	0	0.00	3	1.75	1	0.58	0	0.00	37	21.64	171
-ธุรกรรมอิเล็กทรอนิกส์	40	64.52	4	6.45	1	1.61	0	0.00	0	0.00	2	3.23	1	1.61	2	3.23	0	0.00	12	19.35	62
-วิศวกรรมซอฟต์แวร์	6	75.00	0	0.00	0	0.00	0	0.00	0	0.00	0	0.00	0	0.00	0	0.00	0	0.00	2	25.00	8
คณะพลังงานสิ่งแวดล้อมและวัสดุ	**15**	**40.54**	**4**	**10.81**	**3**	**8.11**	**1**	**2.70**	**0**	**0.00**	**4**	**10.81**	**7**	**18.92**	**0**	**0.00**	**0**	**0.00**	**3**	**8.11**	**37**
-การจัดการพลังงาน	3	75.00	0	0.00	0	0.00	0	0.00	0	0.00	0	0.00	0	0.00	0	0.00	0	0.00	1	25.00	4
-การออกแบบและผลิตแบบบูรณาการ	0	0.00	0	0.00	0	0.00	0	0.00	0	0.00	1	100.00	0	0.00	0	0.00	0	0.00	0	0.00	1
-เทคโนโลยีการจัดการและพลังงาน	6	60.00	1	10.00	0	0.00	0	0.00	0	0.00	2	20.00	1	10.00	0	0.00	0	0.00	0	0.00	10
-เทคโนโลยีพลังงาน	4	44.44	1	11.11	2	22.22	0	0.00	0	0.00	1	11.11	1	11.11	0	0.00	0	0.00	0	0.00	9
-เทคโนโลยีวัสดุ	1	11.11	2	22.22	0	0.00	1	11.11	0	0.00	0	0.00	3	33.33	0	0.00	0	0.00	2	22.22	9
-เทคโนโลยีสิ่งแวดล้อม	1	50.00	0	0.00	0	0.00	0	0.00	0	0.00	0	0.00	1	50.00	0	0.00	0	0.00	0	0.00	2
-เทคโนโลยีอุณหภาพ	0	0.00	0	0.00	1	50.00	0	0.00	0	0.00	0	0.00	1	50.00	0	0.00	0	0.00	0	0.00	2
คณะวิทยาศาสตร์	**10**	**35.71**	**8**	**28.57**	**1**	**3.57**	**2**	**7.14**	**2**	**7.14**	**0**	**0.00**	**4**	**14.29**	**0**	**0.00**	**0**	**0.00**	**1**	**3.57**	**28**
-การสอนคณิตศาสตร์	0	0.00	0	0.00	0	0.00	0	0.00	0	0.00	0	0.00	0	0.00	0	0.00	0	0.00	0	0.00	0
-คณิตศาสตร์ประยุกต์	4	66.67	1	16.67	0	0.00	1	16.67	0	0.00	0	0.00	0	0.00	0	0.00	0	0.00	0	0.00	6
-เคมีอุตสาหกรรม	3	60.00	1	20.00	0	0.00	0	0.00	0	0.00	0	0.00	0	0.00	0	0.00	0	0.00	1	20.00	5
-จุลชีววิทยาประยุกต์	1	50.00	1	50.00	0	0.00	0	0.00	0	0.00	0	0.00	0	0.00	0	0.00	0	0.00	0	0.00	2
-ฟิสิกส์	1	9.09	4	36.36	1	9.09	0	0.00	2	18.18	0	0.00	3	27.27	0	0.00	0	0.00	0	0.00	11
-ฟิสิกส์ศึกษา	1	25.00	1	25.00	0	0.00	1	25.00	0	0.00	0	0.00	1	25.00	0	0.00	0	0.00	0	0.00	4
คณะวิศวกรรมศาสตร์	**82**	**47.13**	**24**	**13.79**	**7**	**4.02**	**5**	**2.87**	**6**	**3.45**	**5**	**2.87**	**30**	**17.24**	**0**	**0.00**	**0**	**0.00**	**15**	**8.62**	**174**
-เทคโนโลยีการขึ้นรูปโลหะ	2	66.67	1	33.33	0	0.00	0	0.00	0	0.00	0	0.00	0	0.00	0	0.00	0	0.00	0	0.00	3
-มาตรวิทยาทางอุตสาหกรรม	0	0.00	0	0.00	0	0.00	0	0.00	0	0.00	0	0.00	1	33.33	0	0.00	0	0.00	2	66.67	3
-วิศวกรรมกระบวนการขึ้นรูปพอลิเมอร์	1	50.00	1	50.00	0	0.00	0	0.00	0	0.00	0	0.00	0	0.00	0	0.00	0	0.00	0	0.00	2
-วิศวกรรมการเชื่อม	2	33.33	0	0.00	0	0.00	0	0.00	0	0.00	0	0.00	4	66.67	0	0.00	0	0.00	0	0.00	6
-วิศวกรรมขนส่ง	3	75.00	0	0.00	0	0.00	0	0.00	0	0.00	0	0.00	0	0.00	0	0.00	0	0.00	1	25.00	4
-วิศวกรรมคอมพิวเตอร์	8	72.73	0	0.00	0	0.00	0	0.00	1	9.09	0	0.00	0	0.00	0	0.00	0	0.00	2	18.18	11
-วิศวกรรมคุณภาพ	3	60.00	1	20.00	0	0.00	0	0.00	0	0.00	0	0.00	1	20.00	0	0.00	0	0.00	0	0.00	5
-วิศวกรรมเคมี	3	14.29	2	9.52	1	4.76	0	0.00	0	0.00	0	0.00	10	47.62	0	0.00	0	0.00	5	23.81	21

ตารางที่ 7 จำนวนและร้อยละของบัณฑิตศึกษา รุ่นปีการศึกษา 2552 จำแนกตามสถานที่ตั้งที่ทำงาน (ต่อ)

คณะ/สาขาวิชา	กรุงเทพฯ		ปริมณฑล		ภาคกลาง		ภาคเหนือ		ภาคตะวันออกเฉียงเหนือ		ภาคใต้		ภาคตะวันออก		ภาคตะวันตก		ต่างประเทศ		ไม่ระบุ		รวม
	จำนวน	ร้อยละ	จำนวน	ร้อยละ	จำนวน	ร้อยละ	จำนวน	ร้อยละ	จำนวน	ร้อยละ	จำนวน	ร้อยละ	จำนวน	ร้อยละ	จำนวน	ร้อยละ	จำนวน	ร้อยละ	จำนวน	ร้อยละ	
-วิศวกรรมเครื่องกล	1	50.00	0	0.00	0	0.00	0	0.00	1	50.00	0	0.00	0	0.00	0	0.00	0	0.00	0	0.00	2
-วิศวกรรมชีวภาพ	1	100.00	0	0.00	0	0.00	0	0.00	0	0.00	0	0.00	0	0.00	0	0.00	0	0.00	0	0.00	1
-วิศวกรรมทรัพยากรน้ำ	1	50.00	0	0.00	0	0.00	0	0.00	0	0.00	0	0.00	0	0.00	0	0.00	0	0.00	1	50.00	2
-วิศวกรรมไฟฟ้า	8	53.33	2	13.33	0	0.00	2	13.33	0	0.00	0	0.00	1	6.67	0	0.00	0	0.00	2	13.33	15
-วิศวกรรมไฟฟ้าและคอมพิวเตอร์	1	50.00	0	0.00	0	0.00	1	50.00	0	0.00	0	0.00	0	0.00	0	0.00	0	0.00	0	0.00	2
-วิศวกรรมโยธา	5	45.45	1	9.09	0	0.00	1	9.09	2	18.18	1	9.09	1	9.09	0	0.00	0	0.00	0	0.00	11
-วิศวกรรมระบบการผลิต	6	20.69	8	27.59	3	10.34	0	0.00	1	3.45	2	6.90	8	27.59	0	0.00	0	0.00	1	3.45	29
-วิศวกรรมและการบริหารการก่อสร้าง	24	80.00	3	10.00	0	0.00	0	0.00	0	0.00	1	3.33	1	3.33	0	0.00	0	0.00	1	3.33	30
-วิศวกรรมโลหการ	2	25.00	1	12.50	0	0.00	1	12.50	1	12.50	0	0.00	3	37.50	0	0.00	0	0.00	0	0.00	8
-วิศวกรรมสิ่งแวดล้อม	10	83.33	2	16.67	0	0.00	0	0.00	0	0.00	0	0.00	0	0.00	0	0.00	0	0.00	0	0.00	12
-วิศวกรรมอาหาร	1	14.29	2	28.57	3	42.86	0	0.00	0	0.00	1	14.29	0	0.00	0	0.00	0	0.00	0	0.00	7
คณะศิลปศาสตร์	**1**	**33.33**	**1**	**33.33**	**0**	**0.00**	**0**	**0.00**	**0**	**0.00**	**0**	**0.00**	**1**	**33.33**	**0**	**0.00**	**0**	**0.00**	**0**	**0.00**	**3**
-ภาษาศาสตร์ประยุกต์ด้านการสอน	1	33.33	1	33.33	0	0.00	0	0.00	0	0.00	0	0.00	1	33.33	0	0.00	0	0.00	0	0.00	3
คณะสถาปัตยกรรมศาสตร์และการออกแบบ	**1**	**50.00**	**1**	**50.00**	**0**	**0.00**	**0**	**0.00**	**0**	**0.00**	**0**	**0.00**	**0**	**0.00**	**0**	**0.00**	**0**	**0.00**	**0**	**0.00**	**2**
-การออกแบบโดยเน้นมนุษย์เป็นศูนย์กลาง(หลักสูตรภาษาอังกฤษ)	1	50.00	1	50.00	0	0.00	0	0.00	0	0.00	0	0.00	0	0.00	0	0.00	0	0.00	0	0.00	2
บัณฑิตวิทยาร่วมด้านพลังงานและสิ่งแวดล้อม	**4**	**30.77**	**3**	**23.08**	**0**	**0.00**	**1**	**7.69**	**0**	**0.00**	**1**	**7.69**	**2**	**15.38**	**0**	**0.00**	**0**	**0.00**	**2**	**15.38**	**13**
-เทคโนโลยีการจัดการและพลังงาน	3	60.00	1	20.00	0	0.00	0	0.00	0	0.00	0	0.00	1	20.00	0	0.00	0	0.00	0	0.00	5
-เทคโนโลยีพลังงาน	1	16.67	2	33.33	0	0.00	0	0.00	0	0.00	1	16.67	1	16.67	0	0.00	0	0.00	1	16.67	6
-เทคโนโลยีและการจัดการสิ่งแวดล้อม	0	0.00	0	0.00	0	0.00	0	0.00	0	0.00	0	0.00	0	0.00	0	0.00	0	0.00	0	0.00	0
-เทคโนโลยีสิ่งแวดล้อม	0	0.00	0	0.00	0	0.00	1	50.00	0	0.00	0	0.00	0	0.00	0	0.00	0	0.00	1	50.00	2
บัณฑิตวิทยาลัยการจัดการและนวัตกรรม	**117**	**63.24**	**41**	**22.16**	**3**	**1.62**	**0**	**0.00**	**0**	**0.00**	**1**	**0.54**	**4**	**2.16**	**1**	**0.54**	**0**	**0.00**	**18**	**9.73**	**185**
-การจัดการเทคโนโลยีและนวัตกรรม	15	78.95	2	10.53	1	5.26	0	0.00	0	0.00	0	0.00	0	0.00	0	0.00	0	0.00	1	5.26	19
-การจัดการธุรกิจโทรคมนาคม	10	52.63	6	31.58	0	0.00	0	0.00	0	0.00	0	0.00	1	5.26	0	0.00	0	0.00	2	10.53	19
-การจัดการโลจิสติกส์	25	65.79	9	23.68	1	2.63	0	0.00	0	0.00	0	0.00	0	0.00	0	0.00	0	0.00	3	7.89	38
-การจัดการสำหรับการเป็นผู้ประกอบการ	53	58.24	22	24.18	1	1.10	0	0.00	0	0.00	1	1.10	3	3.30	1	1.10	0	0.00	10	10.99	91
-การบริหารโครงการ	14	77.78	2	11.11	0	0.00	0	0.00	0	0.00	0	0.00	0	0.00	0	0.00	0	0.00	2	11.11	18
วิทยาลัยสหวิทยาการ	**1**	**100.00**	**0**	**0.00**	**0**	**0.00**	**0**	**0.00**	**0**	**0.00**	**0**	**0.00**	**0**	**0.00**	**0**	**0.00**	**0**	**0.00**	**0**	**0.00**	**1**
-วิทยาศาสตร์และเทคโนโลยี	1	100.00	0	0.00	0	0.00	0	0.00	0	0.00	0	0.00	0	0.00	0	0.00	0	0.00	0	0.00	1
สถาบันวิทยาการหุ่นยนต์ภาคสนาม	**4**	**26.67**	**4**	**26.67**	**5**	**33.33**	**0**	**0.00**	**0**	**0.00**	**1**	**6.67**	**1**	**6.67**	**0**	**0.00**	**0**	**0.00**	**0**	**0.00**	**15**
-การพัฒนาความสามารถทางการแข่งขันเชิงอุตสาหกรรม	4	28.57	3	21.43	5	35.71	0	0.00	0	0.00	1	7.14	1	7.14	0	0.00	0	0.00	0	0.00	14
-วิทยาการหุ่นยนต์และระบบอัตโนมัติ	0	0.00	1	100.00	0	0.00	0	0.00	0	0.00	0	0.00	0	0.00	0	0.00	0	0.00	0	0.00	1
รวมทั้งหมด	**449**	**47.36**	**112**	**11.81**	**23**	**2.43**	**14**	**1.48**	**74**	**7.81**	**92**	**9.70**	**60**	**6.33**	**20**	**2.11**	**0**	**0.00**	**104**	**10.97**	**948**

หมายเหตุ : ปรับปรุงข้อมูล ณ เมษายน 2554

ตารางที่ 8 จำนวนและร้อยละของบัณฑิตศึกษา รุ่นปีการศึกษา 2552 จำแนกตามความสามารถพิเศษ

คณะ/สาขาวิชา	ภาษาต่างประเทศ		คอมพิวเตอร์		กิจกรรม/สันทนาการ		ศิลปะ		กีฬา		นาฏศิลป์/ดนตรีขับร้อง		อื่น ๆ		รวม
	จำนวน	ร้อยละ	จำนวน	ร้อยละ	จำนวน	ร้อยละ	จำนวน	ร้อยละ	จำนวน	ร้อยละ	จำนวน	ร้อยละ	จำนวน	ร้อยละ	
คณะครุศาสตร์อุตสาหกรรมและเทคโนโลยี	**19**	**9.13**	**135**	**64.90**	**19**	**9.13**	**8**	**3.85**	**3**	**1.44**	**2**	**0.96**	**22**	**10.58**	**208**
-ครุศาสตร์เทคโนโลยี	6	13.33	29	64.44	1	2.22	6	13.33	0	0.00	1	2.22	2	4.44	45
-คอมพิวเตอร์และเทคโนโลยีสารสนเทศ	3	5.88	43	84.31	1	1.96	1	1.96	1	1.96	1	1.96	1	1.96	51
-เทคโนโลยีการพิมพ์	0	0.00	0	0.00	1	100.00	0	0.00	0	0.00	0	0.00	0	0.00	1
-วิศวกรรมเครื่องกล	4	20.00	9	45.00	3	15.00	0	0.00	1	5.00	0	0.00	3	15.00	20
-วิศวกรรมไฟฟ้า	3	6.52	26	56.52	5	10.87	0	0.00	0	0.00	0	0.00	12	26.09	46
-วิศวกรรมโยธา	1	4.00	19	76.00	1	4.00	1	4.00	1	4.00	0	0.00	2	8.00	25
-วิศวกรรมอุตสาหการ	2	10.00	9	45.00	7	35.00	0	0.00	0	0.00	0	0.00	2	10.00	20
คณะทรัพยากรชีวภาพและเทคโนโลยี	**19**	**46.34**	**5**	**12.20**	**0**	**0.00**	**1**	**2.44**	**0**	**0.00**	**1**	**2.44**	**15**	**36.59**	**41**
-การจัดการทรัพยากรชีวภาพ	7	41.18	2	11.76	0	0.00	0	0.00	0	0.00	0	0.00	8	47.06	17
-เทคโนโลยีชีวเคมี	5	50.00	2	20.00	0	0.00	0	0.00	0	0.00	0	0.00	3	30.00	10
-เทคโนโลยีชีวภาพ	5	55.56	1	11.11	0	0.00	0	0.00	0	0.00	0	0.00	3	33.33	9
-เทคโนโลยีหลังการเก็บเกี่ยว	2	40.00	0	0.00	0	0.00	1	20.00	0	0.00	1	20.00	1	20.00	5
คณะทรัพยากรชีวภาพและเทคโนโลยี ร่วมกับคณะเทคโนโลยีสารสนเทศ	**0**	**0.00**	**0**	**0.00**	**0**	**0.00**	**0**	**0.00**	**0**	**0.00**	**0**	**0.00**	**0**	**0.00**	**0**
-ชีวสารสนเทศ	0	0.00	0	0.00	0	0.00	0	0.00	0	0.00	0	0.00	0	0.00	0
คณะเทคโนโลยีสารสนเทศ	**42**	**17.43**	**189**	**78.42**	**2**	**0.83**	**1**	**0.41**	**1**	**0.41**	**0**	**0.00**	**6**	**2.49**	**241**
-เทคโนโลยีสารสนเทศ	29	16.96	135	78.95	0	0.00	1	0.58	1	0.58	0	0.00	5	2.92	171
-ธุรกรรมอิเล็กทรอนิกส์	12	19.35	47	75.81	2	3.23	0	0.00	0	0.00	0	0.00	1	1.61	62
-วิศวกรรมซอฟต์แวร์	1	12.50	7	87.50	0	0.00	0	0.00	0	0.00	0	0.00	0	0.00	8
คณะพลังงานสิ่งแวดล้อมและวัสดุ	**12**	**32.43**	**16**	**43.24**	**1**	**2.70**	**0**	**0.00**	**1**	**2.70**	**0**	**0.00**	**7**	**18.92**	**37**
-การจัดการพลังงาน	1	25.00	2	50.00	0	0.00	0	0.00	0	0.00	0	0.00	1	25.00	4
-การออกแบบและผลิตแบบบูรณาการ	0	0.00	1	100.00	0	0.00	0	0.00	0	0.00	0	0.00	0	0.00	1
-เทคโนโลยีการจัดการและพลังงาน	3	30.00	4	40.00	0	0.00	0	0.00	0	0.00	0	0.00	3	30.00	10
-เทคโนโลยีพลังงาน	4	44.44	4	44.44	0	0.00	0	0.00	0	0.00	0	0.00	1	11.11	9
-เทคโนโลยีวัสดุ	2	22.22	3	33.33	1	11.11	0	0.00	1	11.11	0	0.00	2	22.22	9
-เทคโนโลยีสิ่งแวดล้อม	2	100.00	0	0.00	0	0.00	0	0.00	0	0.00	0	0.00	0	0.00	2
-เทคโนโลยีอุณหภาพ	0	0.00	2	100.00	0	0.00	0	0.00	0	0.00	0	0.00	0	0.00	2
คณะวิทยาศาสตร์	**14**	**50.00**	**4**	**14.29**	**5**	**17.86**	**0**	**0.00**	**0**	**0.00**	**0**	**0.00**	**5**	**17.86**	**28**
-การสอนคณิตศาสตร์	0	0.00	0	0.00	0	0.00	0	0.00	0	0.00	0	0.00	0	0.00	0
-คณิตศาสตร์ประยุกต์	5	83.33	1	16.67	0	0.00	0	0.00	0	0.00	0	0.00	0	0.00	6
-เคมีอุตสาหกรรม	2	40.00	0	0.00	2	40.00	0	0.00	0	0.00	0	0.00	1	20.00	5
-จุลชีววิทยาประยุกต์	1	50.00	0	0.00	1	50.00	0	0.00	0	0.00	0	0.00	0	0.00	2
-ฟิสิกส์	3	27.27	2	18.18	2	18.18	0	0.00	0	0.00	0	0.00	4	36.36	11
-ฟิสิกส์ศึกษา	3	75.00	1	25.00	0	0.00	0	0.00	0	0.00	0	0.00	0	0.00	4
คณะวิศวกรรมศาสตร์	**54**	**31.03**	**78**	**44.83**	**9**	**5.17**	**3**	**1.72**	**2**	**1.15**	**1**	**0.57**	**27**	**15.52**	**174**
-เทคโนโลยีการขึ้นรูปโลหะ	1	33.33	1	33.33	0	0.00	0	0.00	0	0.00	0	0.00	1	33.33	3
-มาตรวิทยาทางอุตสาหกรรม	0	0.00	3	100.00	0	0.00	0	0.00	0	0.00	0	0.00	0	0.00	3
-วิศวกรรมกระบวนการขึ้นรูปพอลิเมอร์	2	100.00	0	0.00	0	0.00	0	0.00	0	0.00	0	0.00	0	0.00	2
-วิศวกรรมการเชื่อม	1	16.67	3	50.00	0	0.00	0	0.00	0	0.00	0	0.00	2	33.33	6
-วิศวกรรมขนส่ง	0	0.00	2	50.00	0	0.00	1	25.00	0	0.00	0	0.00	1	25.00	4
-วิศวกรรมคอมพิวเตอร์	3	27.27	7	63.64	0	0.00	0	0.00	0	0.00	0	0.00	1	9.09	11
-วิศวกรรมคุณภาพ	3	60.00	0	0.00	0	0.00	0	0.00	0	0.00	0	0.00	2	40.00	5
-วิศวกรรมเคมี	9	42.86	7	33.33	1	4.76	0	0.00	0	0.00	0	0.00	4	19.05	21

ตารางที่ 8 จำนวนและร้อยละของบัณฑิตศึกษา รุ่นปีการศึกษา 2552 จำแนกตามความสามารถพิเศษ (ต่อ)

คณะ/สาขาวิชา	ภาษาต่างประเทศ		คอมพิวเตอร์		กิจกรรม/สันทนาการ		ศิลปะ		กีฬา		นาฏศิลป์/ดนตรีขับร้อง		อื่น ๆ		รวม
	จำนวน	ร้อยละ	จำนวน	ร้อยละ	จำนวน	ร้อยละ	จำนวน	ร้อยละ	จำนวน	ร้อยละ	จำนวน	ร้อยละ	จำนวน	ร้อยละ	
-วิศวกรรมเครื่องกล	0	0.00	1	50.00	0	0.00	0	0.00	0	0.00	0	0.00	1	50.00	2
-วิศวกรรมชีวภาพ	1	100.00	0	0.00	0	0.00	0	0.00	0	0.00	0	0.00	0	0.00	1
-วิศวกรรมทรัพยากรน้ำ	1	50.00	1	50.00	0	0.00	0	0.00	0	0.00	0	0.00	0	0.00	2
-วิศวกรรมไฟฟ้า	1	6.67	13	86.67	0	0.00	0	0.00	0	0.00	0	0.00	1	6.67	15
-วิศวกรรมไฟฟ้าและคอมพิวเตอร์	1	50.00	1	50.00	0	0.00	0	0.00	0	0.00	0	0.00	0	0.00	2
-วิศวกรรมโยธา	1	9.09	7	63.64	1	9.09	0	0.00	0	0.00	0	0.00	2	18.18	11
-วิศวกรรมระบบการผลิต	12	41.38	10	34.48	0	0.00	0	0.00	1	3.45	0	0.00	6	20.69	29
-วิศวกรรมและการบริหารการก่อสร้าง	2	6.67	18	60.00	5	16.67	1	3.33	1	3.33	0	0.00	3	10.00	30
-วิศวกรรมโลหการ	6	75.00	0	0.00	1	12.50	0	0.00	0	0.00	0	0.00	1	12.50	8
-วิศวกรรมสิ่งแวดล้อม	5	41.67	4	33.33	1	8.33	0	0.00	0	0.00	0	0.00	2	16.67	12
-วิศวกรรมอาหาร	5	71.43	0	0.00	0	0.00	1	14.29	0	0.00	1	14.29	0	0.00	7
คณะศิลปศาสตร์	**2**	**66.67**	**0**	**0.00**	**0**	**0.00**	**0**	**0.00**	**0**	**0.00**	**0**	**0.00**	**1**	**33.33**	**3**
-ภาษาศาสตร์ประยุกต์ด้านการสอน	2	66.67	0	0.00	0	0.00	0	0.00	0	0.00	0	0.00	1	33.33	3
คณะสถาปัตยกรรมศาสตร์และการออกแบบ	**0**	**0.00**	**0**	**0.00**	**0**	**0.00**	**1**	**50.00**	**0**	**0.00**	**0**	**0.00**	**1**	**50.00**	**2**
-การออกแบบโดยเน้นมนุษย์เป็นศูนย์กลาง(หลักสูตรภาษาอังกฤษ)	0	0.00	0	0.00	0	0.00	1	50.00	0	0.00	0	0.00	1	50.00	2
บัณฑิตวิทยาร่วมด้านพลังงานและสิ่งแวดล้อม	**8**	**61.54**	**1**	**7.69**	**0**	**0.00**	**0**	**0.00**	**0**	**0.00**	**0**	**0.00**	**4**	**30.77**	**13**
-เทคโนโลยีการจัดการและพลังงาน	5	100.00	0	0.00	0	0.00	0	0.00	0	0.00	0	0.00	0	0.00	5
-เทคโนโลยีพลังงาน	2	33.33	1	16.67	0	0.00	0	0.00	0	0.00	0	0.00	3	50.00	6
-เทคโนโลยีและการจัดการสิ่งแวดล้อม	0	0.00	0	0.00	0	0.00	0	0.00	0	0.00	0	0.00	0	0.00	0
-เทคโนโลยีสิ่งแวดล้อม	1	50.00	0	0.00	0	0.00	0	0.00	0	0.00	0	0.00	1	50.00	2
บัณฑิตวิทยาลัยการจัดการและนวัตกรรม	**65**	**35.14**	**63**	**34.05**	**10**	**5.41**	**0**	**0.00**	**1**	**0.54**	**0**	**0.00**	**46**	**24.86**	**185**
-การจัดการเทคโนโลยีและนวัตกรรม	5	26.32	8	42.11	2	10.53	0	0.00	0	0.00	0	0.00	4	21.05	19
-การจัดการธุรกิจโทรคมนาคม	5	26.32	9	47.37	0	0.00	0	0.00	0	0.00	0	0.00	5	26.32	19
-การจัดการโลจิสติกส์	16	42.11	10	26.32	2	5.26	0	0.00	0	0.00	0	0.00	10	26.32	38
-การจัดการสำหรับการเป็นผู้ประกอบการ	33	36.26	30	32.97	6	6.59	0	0.00	1	1.10	0	0.00	21	23.08	91
-การบริหารโครงการ	6	33.33	6	33.33	0	0.00	0	0.00	0	0.00	0	0.00	6	33.33	18
วิทยาลัยสหวิทยาการ	**1**	**100.00**	**0**	**0.00**	**0**	**0.00**	**0**	**0.00**	**0**	**0.00**	**0**	**0.00**	**0**	**0.00**	**1**
-วิทยาศาสตร์และเทคโนโลยี	1	100.00	0	0.00	0	0.00	0	0.00	0	0.00	0	0.00	0	0.00	1
สถาบันวิทยาการหุ่นยนต์ภาคสนาม	**4**	**26.67**	**5**	**33.33**	**1**	**6.67**	**0**	**0.00**	**0**	**0.00**	**0**	**0.00**	**5**	**33.33**	**15**
-การพัฒนาความสามารถทางการแข่งขันเชิงอุตสาหกรรม	3	21.43	5	35.71	1	7.14	0	0.00	0	0.00	0	0.00	5	35.71	14
-วิทยาการหุ่นยนต์และระบบอัตโนมัติ	1	100.00	0	0.00	0	0.00	0	0.00	0	0.00	0	0.00	0	0.00	1
รวมทั้งหมด	**240**	**25.32**	**496**	**52.32**	**47**	**4.96**	**14**	**1.48**	**8**	**0.84**	**4**	**0.42**	**139**	**14.66**	**948**

หมายเหตุ : ปรับปรุงข้อมูล ณ เมษายน 2554

ตารางที่ 9 แสดงเงินเดือนเฉลี่ยบัณฑิตศึกษา รุ่นปีการศึกษา 2552 จำแนกตามคณะวิชา/ลักษณะอาชีพที่ทำ

คณะ/สาขาวิชา	ข้าราชการ/เจ้าหน้าที่หน่วยงานของรัฐ	รัฐวิสาหกิจ	พนักงานบริษัท/องค์กรธุรกิจเอกชน	ธุรกิจอิสระ/เจ้าของกิจการ	พนักงานองค์กรต่างประเทศ/ระหว่างประเทศ	อื่น ๆ	รวมเฉลี่ย
คณะครุศาสตร์อุตสาหกรรมและเทคโนโลยี	**16,662**	**31,999**	**23,628**	**29,909**	**0**	**15,764**	**19,038**
-ครุศาสตร์เทคโนโลยี	14,452	0	15,940	23,429	0	27,200	16,846
-คอมพิวเตอร์และเทคโนโลยีสารสนเทศ	14,715	16,500	33,000	0	0	11,233	15,946
-เทคโนโลยีการพิมพ์	0	0	17,000	0	0	0	17,000
-วิศวกรรมเครื่องกล	19,052	0	20,500	0	0	11,780	18,969
-วิศวกรรมไฟฟ้า	17,641	37,165	18,488	0	0	14,000	20,685
-วิศวกรรมโยธา	17,244	0	37,750	41,250	0	0	24,366
-วิศวกรรมอุตสาหการ	20,057	0	20,400	0	0	0	20,095
คณะทรัพยากรชีวภาพและเทคโนโลยี	**16,823**	**16,333**	**19,208**	**0**	**0**	**13,500**	**16,899**
-การจัดการทรัพยากรชีวภาพ	13,706	15,000	17,500	0	0	14,000	14,374
-เทคโนโลยีชีวเคมี	19,000	0	16,617	0	0	0	17,411
-เทคโนโลยีชีวภาพ	24,000	0	24,000	0	0	16,000	22,000
-เทคโนโลยีหลังการเก็บเกี่ยว	0	19,000	21,500	0	0	10,000	16,400
คณะเทคโนโลยีสารสนเทศ	**16,967**	**23,255**	**31,663**	**34,938**	**52,500**	**19,937**	**30,360**
-เทคโนโลยีสารสนเทศ	16,727	21,000	31,326	33,250	52,500	14,905	29,867
-ธุรกรรมอิเล็กทรอนิกส์	23,500	28,330	30,794	36,625	0	30,000	30,761
-วิศวกรรมซอฟต์แวร์	11,750	0	46,000	0	0	0	37,438
คณะพลังงานสิ่งแวดล้อมและวัสดุ	**17,957**	**16,700**	**24,700**	**26,667**	**0**	**19,333**	**22,739**
-การจัดการพลังงาน	21,540	0	19,500	0	0	0	20,180
-การออกแบบและผลิตแบบบูรณาการ	15,000	0	0	0	0	0	15,000
-เทคโนโลยีการจัดการและพลังงาน	10,850	16,700	33,250	0	0	24,000	23,567
-เทคโนโลยีพลังงาน	23,500	0	28,250	26,667	0	0	27,063
-เทคโนโลยีวัสดุ	0	0	21,875	0	0	14,000	21,000
-เทคโนโลยีสิ่งแวดล้อม	0	0	19,000	0	0	20,000	19,500
-เทคโนโลยีอุณหภาพ	26,000	0	15,000	0	0	0	20,500
คณะวิทยาศาสตร์	**23,052**	**0**	**20,400**	**0**	**0**	**0**	**22,561**
-คณิตศาสตร์ประยุกต์	24,414	0	0	0	0	0	24,414
-เคมีอุตสาหกรรม	22,000	0	20,000	0	0	0	20,400
-จุลชีววิทยาประยุกต์	17,000	0	22,000	0	0	0	19,500
-ฟิสิกส์	25,782	0	0	0	0	0	25,782
-ฟิสิกส์ศึกษา	12,687	0	0	0	0	0	12,687
คณะวิศวกรรมศาสตร์	**18,417**	**22,638**	**28,389**	**30,625**	**30,000**	**26,143**	**26,756**
-เทคโนโลยีการขึ้นรูปโลหะ	0	0	30,000	20,000	0	0	26,667
-มาตรวิทยาทางอุตสาหกรรม	0	26,000	18,000	0	0	0	20,667
-วิศวกรรมกระบวนการขึ้นรูปพอลิเมอร์	0	0	31,350	0	0	0	31,350
-วิศวกรรมการเชื่อม	0	0	47,200	0	0	12,000	41,333
-วิศวกรรมขนส่ง	0	0	24,050	25,000	0	18,000	22,775
-วิศวกรรมคอมพิวเตอร์	21,500	0	29,250	10,000	30,000	0	25,850
-วิศวกรรมคุณภาพ	0	0	31,750	0	0	40,000	33,400
-วิศวกรรมเคมี	26,500	35,000	29,242	0	0	50,000	30,244

ตารางที่ 9 แสดงเงินเดือนเฉลี่ยบัณฑิตศึกษา รุ่นปีการศึกษา 2552 จำแนกตามคณะวิชา/ลักษณะอาชีพที่ทำ (ต่อ)

คณะ/สาขาวิชา	ข้าราชการ/เจ้าหน้าที่หน่วยงานของรัฐ	รัฐวิสาหกิจ	พนักงานบริษัท/องค์กรธุรกิจเอกชน	ธุรกิจอิสระ/เจ้าของกิจการ	พนักงานองค์กรต่างประเทศ/ระหว่างประเทศ	อื่น ๆ	รวมเฉลี่ย
-วิศวกรรมเครื่องกล	14,700	0	0	0	0	30,000	22,350
-วิศวกรรมชีวภาพ	12,000	0	0	0	0	0	12,000
-วิศวกรรมทรัพยากรน้ำ	10,000	0	0	0	0	23,000	16,500
-วิศวกรรมไฟฟ้า	9,950	18,595	25,375	20,000	0	10,000	20,721
-วิศวกรรมไฟฟ้าและคอมพิวเตอร์	30,000	0	40,000	0	0	0	35,000
-วิศวกรรมโยธา	15,824	15,000	22,600	0	0	0	18,829
-วิศวกรรมระบบการผลิต	28,000	0	28,648	0	0	0	28,625
-วิศวกรรมและการบริหารการก่อสร้าง	21,000	0	29,705	42,500	0	0	30,289
-วิศวกรรมโลหการ	22,000	0	38,400	0	0	0	33,714
-วิศวกรรมสิ่งแวดล้อม	11,350	0	20,239	0	0	0	18,758
-วิศวกรรมอาหาร	20,000	0	17,167	0	0	0	17,571
คณะศิลปศาสตร์	**13,580**	**0**	**30,000**	**0**	**0**	**40,000**	**27,860**
-ภาษาศาสตร์ประยุกต์ด้านการสอน	13,580	0	30,000	0	0	40,000	27,860
คณะสถาปัตยกรรมศาสตร์และการออกแบบ	**17,000**	**0**	**40,000**	**0**	**0**	**0**	**28,500**
-การออกแบบโดยเน้นมนุษย์เป็นศูนย์กลาง(หลักสูตรภาษาอังกฤษ)	17,000	0	40,000	0	0	0	28,500
บัณฑิตวิทยาร่วมด้านพลังงานและสิ่งแวดล้อม	**26,660**	**30,000**	**24,941**	**35,000**	**0**	**22,750**	**25,826**
-เทคโนโลยีการจัดการและพลังงาน	10,000	30,000	21,382	0	0	18,000	20,153
-เทคโนโลยีพลังงาน	34,990	0	28,500	0	0	31,000	31,497
-เทคโนโลยีสิ่งแวดล้อม	0	0	0	35,000	0	11,000	23,000
บัณฑิตวิทยาลัยการจัดการและนวัตกรรม	**27,500**	**21,640**	**34,875**	**33,152**	**41,500**	**20,000**	**33,711**
-การจัดการเทคโนโลยีและนวัตกรรม	16,000	0	31,427	20,000	0	0	29,300
-การจัดการธุรกิจโทรคมนาคม	0	30,000	33,231	0	0	0	32,800
-การจัดการโลจิสติกส์	0	18,620	33,566	33,333	35,000	0	31,970
-การจัดการสำหรับการเป็นผู้ประกอบการ	32,000	17,000	36,923	33,615	48,000	20,000	35,422
-การบริหารโครงการ	30,000	0	35,538	40,000	0	20,000	34,824
วิทยาลัยสหวิทยาการ	**25,000**	**0**	**0**	**0**	**0**	**0**	**25,000**
-วิทยาศาสตร์และเทคโนโลยี	25,000	0	0	0	0	0	25,000
สถาบันวิทยาการหุ่นยนต์ภาคสนาม	**0**	**0**	**34,545**	**35,000**	**0**	**0**	**34,643**
-การพัฒนาความสามารถทางการแข่งขันเชิงอุตสาหกรรม	0	0	34,545	22,500	0	0	32,692
-วิทยาการหุ่นยนต์และระบบอัตโนมัติ	0	0	0	60,000	0	0	60,000
รวมเฉลี่ย	**17,932**	**23,984**	**30,588**	**32,351**	**43,600**	**19,505**	**26,863**

หมายเหตุ : ปรับปรุงข้อมูล ณ เมษายน 2554

ตารางที่ 10 แสดงเงินเดือนเฉลี่ยบัณฑิตศึกษา รุ่นปีการศึกษา 2552 จำแนกตามคณะวิชา/ลักษณะอาชีพที่ทำ (ทำงานภายใน 1 ปี)

คณะ/สาขาวิชา	ข้าราชการ/เจ้าหน้าที่หน่วยงานของรัฐ	รัฐวิสาหกิจ	พนักงานบริษัท/องค์กรธุรกิจเอกชน	ธุรกิจอิสระ/เจ้าของกิจการ	พนักงานองค์กรต่างประเทศ/ระหว่างประเทศ	อื่น ๆ	รวมเฉลี่ย
คณะครุศาสตร์อุตสาหกรรมและเทคโนโลยี	**13,871**	**23,750**	**23,689**	**15,000**	**0**	**14,000**	**17,368**
-ครุศาสตร์เทคโนโลยี	0	22,000	17,850	0	0	0	19,233
-คอมพิวเตอร์และเทคโนโลยีสารสนเทศ	12,280	0	16,667	0	0	0	13,925
-เทคโนโลยีการพิมพ์	15,540	0	15,000	0	0	0	15,270
-วิศวกรรมเครื่องกล	14,917	0	0	0	0	0	14,917
-วิศวกรรมไฟฟ้า	14,000	14,744	14,500	0	0	11,500	13,281
-วิศวกรรมโยธา	15,000	0	25,000	0	10,000	15,000	16,250
-วิศวกรรมอุตสาหการ	19,833	0	25,000	0	0	14,000	20,313
คณะทรัพยากรชีวภาพและเทคโนโลยี	**17,500**	**16,333**	**18,892**	**0**	**0**	**13,500**	**16,978**
-การจัดการทรัพยากรชีวภาพ	11,875	0	14,500	0	11,000	11,067	12,070
-เทคโนโลยีชีวเคมี	18,850	0	13,000	0	0	30,000	20,175
-เทคโนโลยีชีวภาพ	14,934	17,250	20,214	15,000	35,000	16,250	18,284
-เทคโนโลยีหลังการเก็บเกี่ยว	11,500	0	0	15,000	0	10,000	12,000
คณะเทคโนโลยีสารสนเทศ	**18,500**	**18,167**	**29,517**	**42,500**	**70,000**	**23,405**	**29,063**
-เทคโนโลยีสารสนเทศ	17,778	20,000	28,181	21,667	0	0	25,888
-วิทยาการคอมพิวเตอร์ (หลักสูตรนานาชาติ)	25,000	0	0	0	0	0	25,000
-วิศวกรรมซอฟต์แวร์	17,350	0	25,400	0	0	0	22,180
คณะพลังงานสิ่งแวดล้อมและวัสดุ	**16,600**	**16,700**	**25,211**	**26,667**	**0**	**19,333**	**23,572**
-การออกแบบและผลิตแบบบูรณาการ	0	0	25,000	0	0	0	25,000
-เทคโนโลยีการจัดการและพลังงาน	11,733	0	26,750	9,000	0	18,000	18,720
-เทคโนโลยีพลังงาน	15,626	17,500	21,429	0	25,000	17,000	19,175
-เทคโนโลยีวัสดุ	16,000	0	23,143	0	0	23,000	21,700
-เทคโนโลยีสิ่งแวดล้อม	50,000	0	14,420	0	0	0	23,315
-เทคโนโลยีอุณหภาพ	0	0	0	0	0	0	0
คณะวิทยาศาสตร์	**18,667**	**0**	**20,400**	**0**	**0**	**0**	**19,286**
-การสอนคณิตศาสตร์	20,000	0	0	0	0	0	20,000
-คณิตศาสตร์ประยุกต์	16,893	0	0	0	0	14,550	16,424
-จุลชีววิทยาประยุกต์	0	0	15,000	20,000	0	0	17,500
-ฟิสิกส์	21,934	0	32,000	0	0	0	23,612
คณะวิศวกรรมศาสตร์	**17,920**	**23,467**	**27,744**	**32,500**	**30,000**	**25,250**	**26,045**
-เทคโนโลยีการขึ้นรูปโลหะ	20,000	0	35,000	0	0	0	30,000
-มาตรวิทยาทางอุตสาหกรรม	0	0	0	0	0	0	0
-วิศวกรรมกระบวนการขึ้นรูปพอลิเมอร์	0	0	22,650	0	0	0	22,650
-วิศวกรรมการเชื่อม	0	0	27,000	0	0	0	27,000
-วิศวกรรมขนส่ง	9,000	0	23,500	0	0	0	20,600
-วิศวกรรมความเที่ยงตรง	0	0	0	0	0	0	0
-วิศวกรรมคอมพิวเตอร์	15,820	0	26,333	25,000	0	20,000	23,303
-วิศวกรรมคุณภาพ	0	0	24,917	0	0	0	24,917
-วิศวกรรมเคมี	19,000	0	30,784	0	0	18,000	29,132

ตารางที่ 10 แสดงเงินเดือนเฉลี่ยบัณฑิตศึกษา รุ่นปีการศึกษา 2552 จำแนกตามคณะวิชา/ลักษณะอาชีพที่ทำ (ทำงานภายใน 1 ปี) (ต่อ)

คณะ/สาขาวิชา	ข้าราชการ/เจ้าหน้าที่หน่วยงานของรัฐ	รัฐวิสาหกิจ	พนักงานบริษัท/องค์กรธุรกิจเอกชน	ธุรกิจอิสระ/เจ้าของกิจการ	พนักงานองค์กรต่างประเทศ/ระหว่างประเทศ	อื่น ๆ	รวมเฉลี่ย
-วิศวกรรมเครื่องกล	26,500	0	25,200	0	0	25,000	25,500
-วิศวกรรมทรัพยากรน้ำ	10,000	0	22,500	0	0	0	18,333
-วิศวกรรมไฟฟ้า	18,135	15,000	22,830	0	0	0	20,678
-วิศวกรรมไฟฟ้าและคอมพิวเตอร์	25,925	13,270	24,300	0	0	0	23,545
-วิศวกรรมโยธา	20,000	14,000	18,625	20,000	0	0	18,692
-วิศวกรรมระบบการผลิต	0	0	24,444	0	0	0	24,444
-วิศวกรรมและการบริหารการก่อสร้าง	18,500	0	28,000	15,000	0	0	25,091
-วิศวกรรมโลหการ	15,000	0	0	0	0	0	15,000
-วิศวกรรมสิ่งแวดล้อม	14,667	0	18,571	0	0	0	17,400
-วิศวกรรมอาหาร	30,000	10,000	22,455	10,000	0	12,000	20,600
คณะศิลปศาสตร์	**13,580**	**0**	**0**	**0**	**0**	**0**	**13,580**
-ภาษาศาสตร์ประยุกต์	14,350	0	0	0	0	20,000	16,233
-ภาษาศาสตร์ประยุกต์ (การเรียนรู้ภาษาอังกฤษแบบพึ่งตนเอง)	0	0	0	0	0	0	0
คณะสถาปัตยกรรมศาสตร์และการออกแบบ	**17,000**	**0**	**0**	**0**	**0**	**0**	**17,000**
-การออกแบบโดยเน้นมนุษย์เป็นศูนย์กลาง(หลักสูตรภาษาอังกฤษ)	0	0	0	15,000	0	10,000	12,500
-เทคโนโลยีอาคาร(หลักสูตรภาษาอังกฤษ)	0	0	25,000	0	0	0	25,000
บัณฑิตวิทยาร่วมด้านพลังงานและสิ่งแวดล้อม	**26,660**	**30,000**	**24,941**	**0**	**0**	**17,000**	**23,704**
-เทคโนโลยีการจัดการและพลังงาน	0	0	25,000	0	0	0	25,000
-เทคโนโลยีพลังงาน	0	0	0	0	0	0	0
-เทคโนโลยีสิ่งแวดล้อม	25,500	30,000	25,000	0	0	0	26,500
บัณฑิตวิทยาลัยการจัดการและนวัตกรรม	**0**	**15,240**	**28,282**	**37,143**	**0**	**0**	**29,254**
วิทยาลัยสหวิทยาการ	**25,000**	**0**	**0**	**0**	**0**	**0**	**25,000**
สถาบันวิทยาการหุ่นยนต์ภาคสนาม	**0**	**0**	**35,000**	**22,500**	**0**	**0**	**30,000**
-การพัฒนาความสามารถทางการแข่งขันเชิงอุตสาหกรรม	0	0	24,000	0	0	0	24,000
-วิทยาการหุ่นยนต์และระบบอัตโนมัติ	24,000	0	27,820	0	0	21,000	25,456
รวมเฉลี่ย	**17,138**	**19,870**	**27,356**	**32,353**	**50,000**	**17,687**	**24,659**

หมายเหตุ : ปรับปรุงข้อมูล ณ เมษายน 2554

ตารางที่ 11 จำนวนและร้อยละของบัณฑิตศึกษา รุ่นปีการศึกษา 2552 จำแนกตามเงินเดือนเริ่มต้นเป็นไปตามเกณฑ์หรือไม่(ทำงานภายใน 1 ปี)

คณะ/สาขาวิชา	เงินเดือนที่ได้รับเป็นไปตามเกณฑ์		เงินเดือนที่ได้รับไม่เป็นไปตามเกณฑ์		จำนวนบัณฑิตที่ทำงานภายใน 1 ปี
	จำนวน	ร้อยละ	จำนวน	ร้อยละ	
คณะครุศาสตร์อุตสาหกรรมและเทคโนโลยี	**35**	**85.37**	**6**	**14.63**	**41**
-ครุศาสตร์เทคโนโลยี	5	71.43	2	28.57	7
-คอมพิวเตอร์และเทคโนโลยีสารสนเทศ	7	70.00	3	30.00	10
-เทคโนโลยีการพิมพ์	0	0.00	0	0.00	0
-วิศวกรรมเครื่องกล	4	100.00	0	0.00	4
-วิศวกรรมไฟฟ้า	15	93.75	1	6.25	16
-วิศวกรรมโยธา	2	100.00	0	0.00	2
-วิศวกรรมอุตสาหการ	2	100.00	0	0.00	2
คณะทรัพยากรชีวภาพและเทคโนโลยี	**36**	**94.74**	**1**	**2.63**	**38**
-การจัดการทรัพยากรชีวภาพ	15	100.00	0	0.00	15
-เทคโนโลยีชีวเคมี	9	90.00	0	0.00	10
-เทคโนโลยีชีวภาพ	8	88.89	1	11.11	9
-เทคโนโลยีหลังการเก็บเกี่ยว	4	100.00	0	0.00	4
คณะทรัพยากรชีวภาพและเทคโนโลยี ร่วมกับคณะเทคโนโลยีสารสนเทศ	**0**	**0.00**	**0**	**0.00**	**0**
-ชีวสารสนเทศ	0	0.00	0	0.00	0
คณะเทคโนโลยีสารสนเทศ	**79**	**91.86**	**2**	**2.33**	**86**
-เทคโนโลยีสารสนเทศ	56	91.80	2	3.28	61
-ธุรกรรมอิเล็กทรอนิกส์	22	91.67	0	0.00	24
-วิศวกรรมซอฟต์แวร์	1	100.00	0	0.00	1
คณะพลังงานสิ่งแวดล้อมและวัสดุ	**30**	**100.00**	**0**	**0.00**	**30**
-การจัดการพลังงาน	3	100.00	0	0.00	3
-การออกแบบและผลิตแบบบูรณาการ	0	0.00	0	0.00	0
-เทคโนโลยีการจัดการและพลังงาน	8	100.00	0	0.00	8
-เทคโนโลยีพลังงาน	7	100.00	0	0.00	7
-เทคโนโลยีวัสดุ	9	100.00	0	0.00	9
-เทคโนโลยีสิ่งแวดล้อม	2	100.00	0	0.00	2
-เทคโนโลยีอุณหภาพ	1	100.00	0	0.00	1
คณะวิทยาศาสตร์	**14**	**100.00**	**0**	**0.00**	**14**
-การสอนคณิตศาสตร์	0	0.00	0	0.00	0
-คณิตศาสตร์ประยุกต์	2	100.00	0	0.00	2
-เคมีอุตสาหกรรม	5	100.00	0	0.00	5
-จุลชีววิทยาประยุกต์	1	100.00	0	0.00	1
-ฟิสิกส์	4	100.00	0	0.00	4
-ฟิสิกส์ศึกษา	2	100.00	0	0.00	2
คณะวิศวกรรมศาสตร์	**99**	**97.06**	**2**	**1.96**	**102**
-เทคโนโลยีการขึ้นรูปโลหะ	1	100.00	0	0.00	1
-มาตรวิทยาทางอุตสาหกรรม	2	100.00	0	0.00	2
-วิศวกรรมกระบวนการขึ้นรูปพอลิเมอร์	0	0.00	0	0.00	0
-วิศวกรรมการเชื่อม	2	100.00	0	0.00	2
-วิศวกรรมขนส่ง	4	100.00	0	0.00	4
-วิศวกรรมคอมพิวเตอร์	8	100.00	0	0.00	8
-วิศวกรรมคุณภาพ	1	100.00	0	0.00	1
-วิศวกรรมเคมี	20	100.00	0	0.00	20

ตารางที่ 11 จำนวนและร้อยละของบัณฑิตศึกษา รุ่นปีการศึกษา 2552 จำแนกตามเงินเดือนเริ่มต้นเป็นไปตามเกณฑ์หรือไม่(ทำงานภายใน 1 ปี) (ต่อ)

คณะ/สาขาวิชา	เงินเดือนที่ได้รับเป็นไปตามเกณฑ์		เงินเดือนที่ได้รับไม่เป็นไปตามเกณฑ์		จำนวนบัณฑิตที่ทำงานภายใน 1 ปี
	จำนวน	ร้อยละ	จำนวน	ร้อยละ	
-วิศวกรรมเครื่องกล	1	100.00	0	0.00	1
-วิศวกรรมชีวภาพ	1	100.00	0	0.00	1
-วิศวกรรมทรัพยากรน้ำ	2	100.00	0	0.00	2
-วิศวกรรมไฟฟ้า	12	92.31	0	0.00	13
-วิศวกรรมไฟฟ้าและคอมพิวเตอร์	1	100.00	0	0.00	1
-วิศวกรรมโยธา	9	100.00	0	0.00	9
-วิศวกรรมระบบการผลิต	11	100.00	0	0.00	11
-วิศวกรรมและการบริหารการก่อสร้าง	13	92.86	1	7.14	14
-วิศวกรรมโลหการ	2	66.67	1	33.33	3
-วิศวกรรมสิ่งแวดล้อม	2	100.00	0	0.00	2
-วิศวกรรมอาหาร	7	100.00	0	0.00	7
คณะศิลปศาสตร์	**1**	**100.00**	**0**	**0.00**	**1**
-ภาษาศาสตร์ประยุกต์ด้านการสอน	1	100.00	0	0.00	1
คณะสถาปัตยกรรมศาสตร์และการออกแบบ	**1**	**100.00**	**0**	**0.00**	**1**
-การออกแบบโดยเน้นมนุษย์เป็นศูนย์กลาง(หลักสูตรภาษาอังกฤษ)	1	100.00	0	0.00	1
-การออกแบบและวางแผน	0	0.00	0	0.00	0
-เทคโนโลยีอาคาร(หลักสูตรภาษาอังกฤษ)	0	0.00	0	0.00	0
บัณฑิตวิทยาร่วมด้านพลังงานและสิ่งแวดล้อม	**11**	**100.00**	**0**	**0.00**	**11**
-เทคโนโลยีการจัดการและพลังงาน	5	100.00	0	0.00	5
-เทคโนโลยีพลังงาน	5	100.00	0	0.00	5
-เทคโนโลยีและการจัดการสิ่งแวดล้อม	0	0.00	0	0.00	0
-เทคโนโลยีสิ่งแวดล้อม	1	100.00	0	0.00	1
บัณฑิตวิทยาลัยการจัดการและนวัตกรรม	**38**	**95.00**	**1**	**2.50**	**40**
-การจัดการเทคโนโลยีและนวัตกรรม	5	100.00	0	0.00	5
-การจัดการธุรกิจโทรคมนาคม	2	100.00	0	0.00	2
-การจัดการโลจิสติกส์	11	100.00	0	0.00	11
-การจัดการสำหรับการเป็นผู้ประกอบการ	19	95.00	0	0.00	20
-การบริหารโครงการ	1	50.00	1	50.00	2
วิทยาลัยสหวิทยาการ	**1**	**100.00**	**0**	**0.00**	**1**
-วิทยาศาสตร์และเทคโนโลยี	1	100.00	0	0.00	1
สถาบันวิทยาการหุ่นยนต์ภาคสนาม	**6**	**100.00**	**0**	**0.00**	**6**
-การพัฒนาความสามารถทางการแข่งขันเชิงอุตสาหกรรม	6	100.00	0	0.00	6
-วิทยาการหุ่นยนต์และระบบอัตโนมัติ	0	0.00	0	0.00	0
รวมทั้งหมด	**351**	**94.61**	**12**	**3.23**	**371**

หมายเหตุ : เกณฑ์ กพ. ปัจจุบันคือ บัณฑิตศึกษา = 9,700 บาท

: ปรับปรุงข้อมูล ณ เมษายน 2554

ตารางที่ 12 จำนวนและร้อยละของบัณฑิตศึกษา รุ่นปีการศึกษา 2552 จำแนกตามความพึงพอใจในงานที่ทำ

คณะ/สาขาวิชา	พอใจ		ไม่พอใจ		รวม
	จำนวน	ร้อยละ	จำนวน	ร้อยละ	
คณะครุศาสตร์อุตสาหกรรมและเทคโนโลยี	**174**	**83.65**	**34**	**16.35**	**208**
-ครุศาสตร์เทคโนโลยี	42	93.33	3	6.67	45
-คอมพิวเตอร์และเทคโนโลยีสารสนเทศ	42	82.35	9	17.65	51
-เทคโนโลยีการพิมพ์	1	100.00	0	0.00	1
-วิศวกรรมเครื่องกล	16	80.00	4	20.00	20
-วิศวกรรมไฟฟ้า	37	80.43	9	19.57	46
-วิศวกรรมโยธา	23	92.00	2	8.00	25
-วิศวกรรมอุตสาหการ	13	65.00	7	35.00	20
คณะทรัพยากรชีวภาพและเทคโนโลยี	**38**	**92.68**	**3**	**7.32**	**41**
-การจัดการทรัพยากรชีวภาพ	16	94.12	1	5.88	17
-เทคโนโลยีชีวเคมี	9	90.00	1	10.00	10
-เทคโนโลยีชีวภาพ	9	100.00	0	0.00	9
-เทคโนโลยีหลังการเก็บเกี่ยว	4	80.00	1	20.00	5
คณะทรัพยากรชีวภาพและเทคโนโลยี ร่วมกับคณะเทคโนโลยีสารสนเทศ	**0**	**0.00**	**0**	**0.00**	**0**
-ชีวสารสนเทศ	0	0.00	0	0.00	0
คณะเทคโนโลยีสารสนเทศ	**182**	**75.52**	**59**	**24.48**	**241**
-เทคโนโลยีสารสนเทศ	131	76.61	40	23.39	171
-ธุรกรรมอิเล็กทรอนิกส์	45	72.58	17	27.42	62
-วิศวกรรมซอฟต์แวร์	6	75.00	2	25.00	8
คณะพลังงานสิ่งแวดล้อมและวัสดุ	**30**	**81.08**	**7**	**18.92**	**37**
-การจัดการพลังงาน	2	50.00	2	50.00	4
-การออกแบบและผลิตแบบบูรณาการ	1	100.00	0	0.00	1
-เทคโนโลยีการจัดการและพลังงาน	8	80.00	2	20.00	10
-เทคโนโลยีพลังงาน	8	88.89	1	11.11	9
-เทคโนโลยีวัสดุ	7	77.78	2	22.22	9
-เทคโนโลยีสิ่งแวดล้อม	2	100.00	0	0.00	2
-เทคโนโลยีอุณหภาพ	2	100.00	0	0.00	2
คณะวิทยาศาสตร์	**25**	**89.29**	**3**	**10.71**	**28**
-การสอนคณิตศาสตร์	0	0.00	0	0.00	0
-คณิตศาสตร์ประยุกต์	6	100.00	0	0.00	6
-เคมีอุตสาหกรรม	2	40.00	3	60.00	5
-จุลชีววิทยาประยุกต์	2	100.00	0	0.00	2
-ฟิสิกส์	11	100.00	0	0.00	11
-ฟิสิกส์ศึกษา	4	100.00	0	0.00	4
คณะวิศวกรรมศาสตร์	**144**	**82.76**	**30**	**17.24**	**174**
-เทคโนโลยีการขึ้นรูปโลหะ	3	100.00	0	0.00	3
-มาตรวิทยาทางอุตสาหกรรม	3	100.00	0	0.00	3
-วิศวกรรมกระบวนการขึ้นรูปพอลิเมอร์	2	100.00	0	0.00	2
-วิศวกรรมการเชื่อม	5	83.33	1	16.67	6
-วิศวกรรมขนส่ง	4	100.00	0	0.00	4
-วิศวกรรมคอมพิวเตอร์	10	90.91	1	9.09	11
-วิศวกรรมคุณภาพ	4	80.00	1	20.00	5
-วิศวกรรมเคมี	19	90.48	2	9.52	21

ตารางที่ 12 จำนวนและร้อยละของบัณฑิตศึกษา รุ่นปีการศึกษา 2552 จำแนกตามความพึงพอใจในงานที่ทำ (ต่อ)

คณะ/สาขาวิชา	พอใจ		ไม่พอใจ		รวม
	จำนวน	ร้อยละ	จำนวน	ร้อยละ	
-วิศวกรรมเครื่องกล	2	100.00	0	0.00	2
-วิศวกรรมชีวภาพ	0	0.00	1	100.00	1
-วิศวกรรมทรัพยากรน้ำ	2	100.00	0	0.00	2
-วิศวกรรมไฟฟ้า	14	93.33	1	6.67	15
-วิศวกรรมไฟฟ้าและคอมพิวเตอร์	2	100.00	0	0.00	2
-วิศวกรรมโยธา	11	100.00	0	0.00	11
-วิศวกรรมระบบการผลิต	16	55.17	13	44.83	29
-วิศวกรรมและการบริหารการก่อสร้าง	26	86.67	4	13.33	30
-วิศวกรรมโลหการ	8	100.00	0	0.00	8
-วิศวกรรมสิ่งแวดล้อม	7	58.33	5	41.67	12
-วิศวกรรมอาหาร	6	85.71	1	14.29	7
คณะศิลปศาสตร์	**3**	**100.00**	**0**	**0.00**	**3**
-ภาษาศาสตร์ประยุกต์ด้านการสอน	3	100.00	0	0.00	3
คณะสถาปัตยกรรมศาสตร์และการออกแบบ	**2**	**100.00**	**0**	**0.00**	**2**
-การออกแบบโดยเน้นมนุษย์เป็นศูนย์กลาง(หลักสูตรภาษาอังกฤษ)	2	100.00	0	0.00	2
บัณฑิตวิทยาร่วมด้านพลังงานและสิ่งแวดล้อม	**10**	**76.92**	**3**	**23.08**	**13**
-เทคโนโลยีการจัดการและพลังงาน	4	80.00	1	20.00	5
-เทคโนโลยีพลังงาน	4	66.67	2	33.33	6
-เทคโนโลยีและการจัดการสิ่งแวดล้อม	0	0.00	0	0.00	0
-เทคโนโลยีสิ่งแวดล้อม	2	100.00	0	0.00	2
บัณฑิตวิทยาลัยการจัดการและนวัตกรรม	**133**	**71.89**	**52**	**28.11**	**185**
-การจัดการเทคโนโลยีและนวัตกรรม	12	63.16	7	36.84	19
-การจัดการธุรกิจโทรคมนาคม	15	78.95	4	21.05	19
-การจัดการโลจิสติกส์	28	73.68	10	26.32	38
-การจัดการสำหรับการเป็นผู้ประกอบการ	66	72.53	25	27.47	91
-การบริหารโครงการ	12	66.67	6	33.33	18
วิทยาลัยสหวิทยาการ	**0**	**0.00**	**1**	**100.00**	**1**
-วิทยาศาสตร์และเทคโนโลยี	0	0.00	1	100.00	1
สถาบันวิทยาการหุ่นยนต์ภาคสนาม	**14**	**93.33**	**1**	**6.67**	**15**
-การพัฒนาความสามารถทางการแข่งขันเชิงอุตสาหกรรม	13	92.86	1	7.14	14
-วิทยาการหุ่นยนต์และระบบอัตโนมัติ	1	100.00	0	0.00	1
รวมทั้งหมด	**755**	**79.64**	**193**	**20.36**	**948**

หมายเหตุ : ปรับปรุงข้อมูล ณ เมษายน 2554

ตารางที่ 13 จำนวนและร้อยละของบัณฑิตศึกษา รุ่นปีการศึกษา 2552 จำแนกตามสาเหตุการไม่พอใจในงานที่ทำ

คณะ/สาขาวิชา	ระบบงานไม่ดี		ผู้ร่วมงานไม่ดี		ไม่ได้ใช้ความรู้ที่เรียนมา		ค่าตอบแทนต่ำ		ขาดความมั่นคง		ขาดความก้าวหน้า		อื่น ๆ		รวม
	จำนวน	ร้อยละ	จำนวน	ร้อยละ	จำนวน	ร้อยละ	จำนวน	ร้อยละ	จำนวน	ร้อยละ	จำนวน	ร้อยละ	จำนวน	ร้อยละ	
คณะครุศาสตร์อุตสาหกรรมและเทคโนโลยี	**3**	**8.82**	**0**	**0.00**	**3**	**8.82**	**9**	**26.47**	**12**	**35.29**	**6**	**17.65**	**1**	**2.94**	**34**
-ครุศาสตร์เทคโนโลยี	1	33.33	0	0.00	2	66.67	0	0.00	0	0.00	0	0.00	0	0.00	3
-คอมพิวเตอร์และเทคโนโลยีสารสนเทศ	1	11.11	0	0.00	0	0.00	3	33.33	2	22.22	3	33.33	0	0.00	9
-เทคโนโลยีการพิมพ์	0	0.00	0	0.00	0	0.00	0	0.00	0	0.00	0	0.00	0	0.00	0
-วิศวกรรมเครื่องกล	1	25.00	0	0.00	0	0.00	2	50.00	0	0.00	1	25.00	0	0.00	4
-วิศวกรรมไฟฟ้า	0	0.00	0	0.00	1	11.11	1	11.11	6	66.67	1	11.11	0	0.00	9
-วิศวกรรมโยธา	0	0.00	0	0.00	0	0.00	0	0.00	2	100.00	0	0.00	0	0.00	2
-วิศวกรรมอุตสาหการ	0	0.00	0	0.00	0	0.00	3	42.86	2	28.57	1	14.29	1	14.29	7
คณะทรัพยากรชีวภาพและเทคโนโลยี	**0**	**0.00**	**0**	**0.00**	**1**	**33.33**	**1**	**33.33**	**1**	**33.33**	**0**	**0.00**	**0**	**0.00**	**3**
-การจัดการทรัพยากรชีวภาพ	0	0.00	0	0.00	0	0.00	1	100.00	0	0.00	0	0.00	0	0.00	1
-เทคโนโลยีชีวเคมี	0	0.00	0	0.00	1	100.00	0	0.00	0	0.00	0	0.00	0	0.00	1
-เทคโนโลยีชีวภาพ	0	0.00	0	0.00	0	0.00	0	0.00	0	0.00	0	0.00	0	0.00	0
-เทคโนโลยีหลังการเก็บเกี่ยว	0	0.00	0	0.00	0	0.00	0	0.00	1	100.00	0	0.00	0	0.00	1
คณะทรัพยากรชีวภาพและเทคโนโลยี ร่วมกับคณะเทคโนโลยีสารสน	**0**	**0.00**	**0**	**0.00**	**0**	**0.00**	**0**	**0.00**	**0**	**0.00**	**0**	**0.00**	**0**	**0.00**	**0**
-ชีวสารสนเทศ	0	0.00	0	0.00	0	0.00	0	0.00	0	0.00	0	0.00	0	0.00	0
คณะเทคโนโลยีสารสนเทศ	**8**	**13.56**	**4**	**6.78**	**10**	**16.95**	**16**	**27.12**	**4**	**6.78**	**17**	**28.81**	**0**	**0.00**	**59**
-เทคโนโลยีสารสนเทศ	6	15.00	2	5.00	7	17.50	10	25.00	2	5.00	13	32.50	0	0.00	40
-ธุรกรรมอิเล็กทรอนิกส์	1	5.88	2	11.76	3	17.65	5	29.41	2	11.76	4	23.53	0	0.00	17
-วิศวกรรมซอฟต์แวร์	1	50.00	0	0.00	0	0.00	1	50.00	0	0.00	0	0.00	0	0.00	2
คณะพลังงานสิ่งแวดล้อมและวัสดุ	**1**	**14.29**	**0**	**0.00**	**0**	**0.00**	**2**	**28.57**	**2**	**28.57**	**1**	**14.29**	**1**	**14.29**	**7**
-การจัดการพลังงาน	0	0.00	0	0.00	0	0.00	1	50.00	0	0.00	1	50.00	0	0.00	2
-การออกแบบและผลิตแบบบูรณาการ	0	0.00	0	0.00	0	0.00	0	0.00	0	0.00	0	0.00	0	0.00	0
-เทคโนโลยีการจัดการและพลังงาน	0	0.00	0	0.00	0	0.00	1	50.00	1	50.00	0	0.00	0	0.00	2
-เทคโนโลยีพลังงาน	1	100.00	0	0.00	0	0.00	0	0.00	0	0.00	0	0.00	0	0.00	1
-เทคโนโลยีวัสดุ	0	0.00	0	0.00	0	0.00	0	0.00	1	50.00	0	0.00	1	50.00	2
-เทคโนโลยีสิ่งแวดล้อม	0	0.00	0	0.00	0	0.00	0	0.00	0	0.00	0	0.00	0	0.00	0
-เทคโนโลยีอุณหภาพ	0	0.00	0	0.00	0	0.00	0	0.00	0	0.00	0	0.00	0	0.00	0
คณะวิทยาศาสตร์	**0**	**0.00**	**0**	**0.00**	**1**	**33.33**	**1**	**33.33**	**0**	**0.00**	**1**	**33.33**	**0**	**0.00**	**3**
-การสอนคณิตศาสตร์	0	0.00	0	0.00	0	0.00	0	0.00	0	0.00	0	0.00	0	0.00	0
-คณิตศาสตร์ประยุกต์	0	0.00	0	0.00	0	0.00	0	0.00	0	0.00	0	0.00	0	0.00	0
-เคมีอุตสาหกรรม	0	0.00	0	0.00	1	33.33	1	33.33	0	0.00	1	33.33	0	0.00	3
-จุลชีววิทยาประยุกต์	0	0.00	0	0.00	0	0.00	0	0.00	0	0.00	0	0.00	0	0.00	0
-ฟิสิกส์	0	0.00	0	0.00	0	0.00	0	0.00	0	0.00	0	0.00	0	0.00	0
-ฟิสิกส์ศึกษา	0	0.00	0	0.00	0	0.00	0	0.00	0	0.00	0	0.00	0	0.00	0
คณะวิศวกรรมศาสตร์	**5**	**16.67**	**0**	**0.00**	**6**	**20.00**	**12**	**40.00**	**3**	**10.00**	**3**	**10.00**	**1**	**3.33**	**30**
-เทคโนโลยีการขึ้นรูปโลหะ	0	0.00	0	0.00	0	0.00	0	0.00	0	0.00	0	0.00	0	0.00	0
-มาตรวิทยาทางอุตสาหกรรม	0	0.00	0	0.00	0	0.00	0	0.00	0	0.00	0	0.00	0	0.00	0
-วิศวกรรมกระบวนการขึ้นรูปพอลิเมอร์	0	0.00	0	0.00	0	0.00	0	0.00	0	0.00	0	0.00	0	0.00	0
-วิศวกรรมการเชื่อม	0	0.00	0	0.00	1	100.00	0	0.00	0	0.00	0	0.00	0	0.00	1
-วิศวกรรมขนส่ง	0	0.00	0	0.00	0	0.00	0	0.00	0	0.00	0	0.00	0	0.00	0
-วิศวกรรมคอมพิวเตอร์	1	100.00	0	0.00	0	0.00	0	0.00	0	0.00	0	0.00	0	0.00	1
-วิศวกรรมคุณภาพ	1	100.00	0	0.00	0	0.00	0	0.00	0	0.00	0	0.00	0	0.00	1
-วิศวกรรมเคมี	0	0.00	0	0.00	0	0.00	2	100.00	0	0.00	0	0.00	0	0.00	2

ตารางที่ 13 จำนวนและร้อยละของบัณฑิตศึกษา รุ่นปีการศึกษา 2552 จำแนกตามสาเหตุการไม่พอใจในงานที่ทำ (ต่อ)

คณะ/สาขาวิชา	ระบบงานไม่ดี		ผู้ร่วมงานไม่ดี		ไม่ได้ใช้ความรู้ที่เรียนมา		ค่าตอบแทนต่ำ		ขาดความมั่นคง		ขาดความก้าวหน้า		อื่น ๆ		รวม
	จำนวน	ร้อยละ	จำนวน	ร้อยละ	จำนวน	ร้อยละ	จำนวน	ร้อยละ	จำนวน	ร้อยละ	จำนวน	ร้อยละ	จำนวน	ร้อยละ	
-วิศวกรรมเครื่องกล	0	0.00	0	0.00	0	0.00	0	0.00	0	0.00	0	0.00	0	0.00	0
-วิศวกรรมชีวภาพ	0	0.00	0	0.00	0	0.00	0	0.00	1	100.00	0	0.00	0	0.00	1
-วิศวกรรมทรัพยากรน้ำ	0	0.00	0	0.00	0	0.00	0	0.00	0	0.00	0	0.00	0	0.00	0
-วิศวกรรมไฟฟ้า	0	0.00	0	0.00	0	0.00	1	100.00	0	0.00	0	0.00	0	0.00	1
-วิศวกรรมไฟฟ้าและคอมพิวเตอร์	0	0.00	0	0.00	0	0.00	0	0.00	0	0.00	0	0.00	0	0.00	0
-วิศวกรรมโยธา	0	0.00	0	0.00	0	0.00	0	0.00	0	0.00	0	0.00	0	0.00	0
-วิศวกรรมระบบการผลิต	2	15.38	0	0.00	1	7.69	5	38.46	1	7.69	3	23.08	1	7.69	13
-วิศวกรรมและการบริหารการก่อสร้าง	0	0.00	0	0.00	1	25.00	2	50.00	1	25.00	0	0.00	0	0.00	4
-วิศวกรรมโลหการ	0	0.00	0	0.00	0	0.00	0	0.00	0	0.00	0	0.00	0	0.00	0
-วิศวกรรมสิ่งแวดล้อม	1	20.00	0	0.00	2	40.00	2	40.00	0	0.00	0	0.00	0	0.00	5
-วิศวกรรมอาหาร	0	0.00	0	0.00	1	100.00	0	0.00	0	0.00	0	0.00	0	0.00	1
คณะศิลปศาสตร์	**0**	**0.00**	**0**	**0.00**	**0**	**0.00**	**0**	**0.00**	**0**	**0.00**	**0**	**0.00**	**0**	**0.00**	**0**
-ภาษาศาสตร์ประยุกต์ด้านการสอน	0	0.00	0	0.00	0	0.00	0	0.00	0	0.00	0	0.00	0	0.00	0
คณะสถาปัตยกรรมศาสตร์และการออกแบบ	**0**	**0.00**	**0**	**0.00**	**0**	**0.00**	**0**	**0.00**	**0**	**0.00**	**0**	**0.00**	**0**	**0.00**	**0**
-การออกแบบโดยเน้นมนุษย์เป็นศูนย์กลาง(หลักสูตรภาษาอังกฤษ)	0	0.00	0	0.00	0	0.00	0	0.00	0	0.00	0	0.00	0	0.00	0
บัณฑิตวิทยาร่วมด้านพลังงานและสิ่งแวดล้อม	**0**	**0.00**	**0**	**0.00**	**1**	**33.33**	**0**	**0.00**	**1**	**33.33**	**0**	**0.00**	**1**	**33.33**	**3**
-เทคโนโลยีการจัดการและพลังงาน	0	0.00	0	0.00	1	100.00	0	0.00	0	0.00	0	0.00	0	0.00	1
-เทคโนโลยีพลังงาน	0	0.00	0	0.00	0	0.00	0	0.00	1	50.00	0	0.00	1	50.00	2
-เทคโนโลยีและการจัดการสิ่งแวดล้อม	0	0.00	0	0.00	0	0.00	0	0.00	0	0.00	0	0.00	0	0.00	0
-เทคโนโลยีสิ่งแวดล้อม	0	0.00	0	0.00	0	0.00	0	0.00	0	0.00	0	0.00	0	0.00	0
บัณฑิตวิทยาลัยการจัดการและนวัตกรรม	**9**	**17.31**	**1**	**1.92**	**11**	**21.15**	**14**	**26.92**	**3**	**5.77**	**10**	**19.23**	**4**	**7.69**	**52**
-การจัดการเทคโนโลยีและนวัตกรรม	0	0.00	0	0.00	4	57.14	1	14.29	0	0.00	2	28.57	0	0.00	7
-การจัดการธุรกิจโทรคมนาคม	1	25.00	0	0.00	1	25.00	1	25.00	0	0.00	1	25.00	0	0.00	4
-การจัดการโลจิสติกส์	3	30.00	0	0.00	2	20.00	3	30.00	0	0.00	2	20.00	0	0.00	10
-การจัดการสำหรับการเป็นผู้ประกอบการ	4	16.00	1	4.00	4	16.00	7	28.00	3	12.00	4	16.00	2	8.00	25
-การบริหารโครงการ	1	16.67	0	0.00	0	0.00	2	33.33	0	0.00	1	16.67	2	33.33	6
วิทยาลัยสหวิทยาการ	**0**	**0.00**	**0**	**0.00**	**0**	**0.00**	**0**	**0.00**	**1**	**100.00**	**0**	**0.00**	**0**	**0.00**	**1**
-วิทยาศาสตร์และเทคโนโลยี	0	0.00	0	0.00	0	0.00	0	0.00	1	100.00	0	0.00	0	0.00	1
สถาบันวิทยาการหุ่นยนต์ภาคสนาม	**1**	**100.00**	**0**	**0.00**	**0**	**0.00**	**0**	**0.00**	**0**	**0.00**	**0**	**0.00**	**0**	**0.00**	**1**
-การพัฒนาความสามารถทางการแข่งขันเชิงอุตสาหกรรม	1	100.00	0	0.00	0	0.00	0	0.00	0	0.00	0	0.00	0	0.00	1
-วิทยาการหุ่นยนต์และระบบอัตโนมัติ	0	0.00	0	0.00	0	0.00	0	0.00	0	0.00	0	0.00	0	0.00	0
รวมทั้งหมด	**27**	**13.99**	**5**	**2.59**	**33**	**17.10**	**55**	**28.50**	**27**	**13.99**	**38**	**19.69**	**8**	**4.15**	**193**

หมายเหตุ : ปรับปรุงข้อมูล ณ เมษายน 2554

ตารางที่ 14 จำนวนและร้อยละของบัณฑิตศึกษา รุ่นปีการศึกษา 2552 จำแนกตามการได้งานทำตรงตามสาขาที่เรียนมา(ทั้งหมด)

คณะ/สาขาวิชา	ทำงานตรงสาขา		ทำงานไม่ตรงสาขา		จำนวนบัณฑิตที่ทำงานทั้งหมด
	จำนวน	ร้อยละ	จำนวน	ร้อยละ	
คณะครุศาสตร์อุตสาหกรรมและเทคโนโลยี	**185**	**88.94**	**23**	**11.06**	**208**
-ครุศาสตร์เทคโนโลยี	37	82.22	8	17.78	45
-คอมพิวเตอร์และเทคโนโลยีสารสนเทศ	41	80.39	10	19.61	51
-เทคโนโลยีการพิมพ์	1	100.00	0	0.00	1
-วิศวกรรมเครื่องกล	20	100.00	0	0.00	20
-วิศวกรรมไฟฟ้า	43	93.48	3	6.52	46
-วิศวกรรมโยธา	25	100.00	0	0.00	25
-วิศวกรรมอุตสาหการ	18	90.00	2	10.00	20
คณะทรัพยากรชีวภาพและเทคโนโลยี	**29**	**70.73**	**12**	**29.27**	**41**
-การจัดการทรัพยากรชีวภาพ	15	88.24	2	11.76	17
-เทคโนโลยีชีวเคมี	5	50.00	5	50.00	10
-เทคโนโลยีชีวภาพ	6	66.67	3	33.33	9
-เทคโนโลยีหลังการเก็บเกี่ยว	3	60.00	2	40.00	5
คณะทรัพยากรชีวภาพและเทคโนโลยี ร่วมกับคณะเทคโนโลยีสารสนเทศ	**0**	**0.00**	**0**	**0.00**	**0**
-ชีวสารสนเทศ	0	0.00	0	0.00	0
คณะเทคโนโลยีสารสนเทศ	**187**	**77.59**	**54**	**22.41**	**241**
-เทคโนโลยีสารสนเทศ	138	80.70	33	19.30	171
-ธุรกรรมอิเล็กทรอนิกส์	41	66.13	21	33.87	62
-วิศวกรรมซอฟต์แวร์	8	100.00	0	0.00	8
คณะพลังงานสิ่งแวดล้อมและวัสดุ	**27**	**72.97**	**10**	**27.03**	**37**
-การจัดการพลังงาน	3	75.00	1	25.00	4
-การออกแบบและผลิตแบบบูรณาการ	1	100.00	0	0.00	1
-เทคโนโลยีการจัดการและพลังงาน	8	80.00	2	20.00	10
-เทคโนโลยีพลังงาน	6	66.67	3	33.33	9
-เทคโนโลยีวัสดุ	6	66.67	3	33.33	9
-เทคโนโลยีสิ่งแวดล้อม	2	100.00	0	0.00	2
-เทคโนโลยีอุณหภาพ	1	50.00	1	50.00	2
คณะวิทยาศาสตร์	**28**	**100.00**	**0**	**0.00**	**28**
-การสอนคณิตศาสตร์	0	0.00	0	0.00	0
-คณิตศาสตร์ประยุกต์	6	100.00	0	0.00	6
-เคมีอุตสาหกรรม	5	100.00	0	0.00	5
-จุลชีววิทยาประยุกต์	2	100.00	0	0.00	2
-ฟิสิกส์	11	100.00	0	0.00	11
-ฟิสิกส์ศึกษา	4	100.00	0	0.00	4
คณะวิศวกรรมศาสตร์	**148**	**85.06**	**26**	**14.94**	**174**
-เทคโนโลยีการขึ้นรูปโลหะ	3	100.00	0	0.00	3
-มาตรวิทยาทางอุตสาหกรรม	2	66.67	1	33.33	3
-วิศวกรรมกระบวนการขึ้นรูปพอลิเมอร์	2	100.00	0	0.00	2
-วิศวกรรมการเชื่อม	5	83.33	1	16.67	6
-วิศวกรรมขนส่ง	3	75.00	1	25.00	4
-วิศวกรรมคอมพิวเตอร์	9	81.82	2	18.18	11
-วิศวกรรมคุณภาพ	5	100.00	0	0.00	5
-วิศวกรรมเคมี	16	76.19	5	23.81	21

ตารางที่ 14 จำนวนและร้อยละของบัณฑิตศึกษา รุ่นปีการศึกษา 2552 จำแนกตามการได้งานทำตรงตามสาขาที่เรียนมา(ทั้งหมด) (ต่อ)

คณะ/สาขาวิชา	ทำงานตรงสาขา		ทำงานไม่ตรงสาขา		จำนวนบัณฑิตที่ทำงานทั้งหมด
	จำนวน	ร้อยละ	จำนวน	ร้อยละ	
-วิศวกรรมเครื่องกล	2	100.00	0	0.00	2
-วิศวกรรมชีวภาพ	1	100.00	0	0.00	1
-วิศวกรรมทรัพยากรน้ำ	2	100.00	0	0.00	2
-วิศวกรรมไฟฟ้า	15	100.00	0	0.00	15
-วิศวกรรมไฟฟ้าและคอมพิวเตอร์	1	50.00	1	50.00	2
-วิศวกรรมโยธา	11	100.00	0	0.00	11
-วิศวกรรมระบบการผลิต	21	72.41	8	27.59	29
-วิศวกรรมและการบริหารการก่อสร้าง	29	96.67	1	3.33	30
-วิศวกรรมโลหการ	8	100.00	0	0.00	8
-วิศวกรรมสิ่งแวดล้อม	8	66.67	4	33.33	12
-วิศวกรรมอาหาร	5	71.43	2	28.57	7
คณะศิลปศาสตร์	**3**	**100.00**	**0**	**0.00**	**3**
-ภาษาศาสตร์ประยุกต์ด้านการสอน	3	100.00	0	0.00	3
คณะสถาปัตยกรรมศาสตร์และการออกแบบ	**1**	**50.00**	**1**	**50.00**	**2**
-การออกแบบโดยเน้นมนุษย์เป็นศูนย์กลาง(หลักสูตรภาษาอังกฤษ)	1	50.00	1	50.00	2
บัณฑิตวิทยาร่วมด้านพลังงานและสิ่งแวดล้อม	**8**	**61.54**	**5**	**38.46**	**13**
-เทคโนโลยีการจัดการและพลังงาน	3	60.00	2	40.00	5
-เทคโนโลยีพลังงาน	4	66.67	2	33.33	6
-เทคโนโลยีและการจัดการสิ่งแวดล้อม	0	0.00	0	0.00	0
-เทคโนโลยีสิ่งแวดล้อม	1	50.00	1	50.00	2
บัณฑิตวิทยาลัยการจัดการและนวัตกรรม	**129**	**69.73**	**56**	**30.27**	**185**
-การจัดการเทคโนโลยีและนวัตกรรม	9	47.37	10	52.63	19
-การจัดการธุรกิจโทรคมนาคม	15	78.95	4	21.05	19
-การจัดการโลจิสติกส์	27	71.05	11	28.95	38
-การจัดการสำหรับการเป็นผู้ประกอบการ	63	69.23	28	30.77	91
-การบริหารโครงการ	15	83.33	3	16.67	18
วิทยาลัยสหวิทยาการ	**1**	**100.00**	**0**	**0.00**	**1**
-วิทยาศาสตร์และเทคโนโลยี	1	100.00	0	0.00	1
สถาบันวิทยาการหุ่นยนต์ภาคสนาม	**13**	**86.67**	**2**	**13.33**	**15**
-การพัฒนาความสามารถทางการแข่งขันเชิงอุตสาหกรรม	12	85.71	2	14.29	14
-วิทยาการหุ่นยนต์และระบบอัตโนมัติ	1	100.00	0	0.00	1
รวมทั้งหมด	**759**	**80.06**	**189**	**19.94**	**948**

หมายเหตุ : ปรับปรุงข้อมูล ณ เมษายน 2554

ตารางที่ 15 จำนวนและร้อยละของบัณฑิตศึกษา รุ่นปีการศึกษา 2552 จำแนกตามการได้งานทำตรงตามสาขาที่เรียนมา(ทำงานภายใน1ปี)

คณะ/สาขาวิชา	ทำงานตรงสาขา		ทำงานไม่ตรงสาขา		จำนวนบัณฑิตที่ทำงานภายใน 1 ปี
	จำนวน	ร้อยละ	จำนวน	ร้อยละ	
คณะครุศาสตร์อุตสาหกรรมและเทคโนโลยี	**37**	**90.24**	**4**	**9.76**	**41**
-ครุศาสตร์เทคโนโลยี	7	100.00	0	0.00	7
-คอมพิวเตอร์และเทคโนโลยีสารสนเทศ	6	60.00	4	40.00	10
-เทคโนโลยีการพิมพ์	0	0.00	0	0.00	0
-วิศวกรรมเครื่องกล	4	100.00	0	0.00	4
-วิศวกรรมไฟฟ้า	16	100.00	0	0.00	16
-วิศวกรรมโยธา	2	100.00	0	0.00	2
-วิศวกรรมอุตสาหการ	2	100.00	0	0.00	2
คณะทรัพยากรชีวภาพและเทคโนโลยี	**27**	**71.05**	**11**	**28.95**	**38**
-การจัดการทรัพยากรชีวภาพ	13	86.67	2	13.33	15
-เทคโนโลยีชีวเคมี	5	50.00	5	50.00	10
-เทคโนโลยีชีวภาพ	6	66.67	3	33.33	9
-เทคโนโลยีพลังการเก็บเกี่ยว	3	75.00	1	25.00	4
คณะทรัพยากรชีวภาพและเทคโนโลยี ร่วมกับคณะเทคโนโลยีสารสนเทศ	**0**	**0.00**	**0**	**0.00**	**0**
-ชีวสารสนเทศ	0	0.00	0	0.00	0
คณะเทคโนโลยีสารสนเทศ	**72**	**83.72**	**14**	**16.28**	**86**
-เทคโนโลยีสารสนเทศ	51	83.61	10	16.39	61
-ธุรกรรมอิเล็กทรอนิกส์	20	83.33	4	16.67	24
-วิศวกรรมซอฟต์แวร์	1	100.00	0	0.00	1
คณะพลังงานสิ่งแวดล้อมและวัสดุ	**21**	**70.00**	**9**	**30.00**	**30**
-การจัดการพลังงาน	2	66.67	1	33.33	3
-การออกแบบและผลิตแบบบูรณาการ	0	0.00	0	0.00	0
-เทคโนโลยีการจัดการและพลังงาน	6	75.00	2	25.00	8
-เทคโนโลยีพลังงาน	5	71.43	2	28.57	7
-เทคโนโลยีวัสดุ	6	66.67	3	33.33	9
-เทคโนโลยีสิ่งแวดล้อม	2	100.00	0	0.00	2
-เทคโนโลยีอุณหภาพ	0	0.00	1	100.00	1
คณะวิทยาศาสตร์	**14**	**100.00**	**0**	**0.00**	**14**
-การสอนคณิตศาสตร์	0	0.00	0	0.00	0
-คณิตศาสตร์ประยุกต์	2	100.00	0	0.00	2
-เคมีอุตสาหกรรม	5	100.00	0	0.00	5
-จุลชีววิทยาประยุกต์	1	100.00	0	0.00	1
-ฟิสิกส์	4	100.00	0	0.00	4
-ฟิสิกส์ศึกษา	2	100.00	0	0.00	2
คณะวิศวกรรมศาสตร์	**89**	**87.25**	**13**	**12.75**	**102**
-เทคโนโลยีการขึ้นรูปโลหะ	1	100.00	0	0.00	1
-มาตรวิทยาทางอุตสาหกรรม	1	50.00	1	50.00	2
-วิศวกรรมกระบวนการขึ้นรูปพอลิเมอร์	0	0.00	0	0.00	0
-วิศวกรรมการเชื่อม	2	100.00	0	0.00	2
-วิศวกรรมขนส่ง	3	75.00	1	25.00	4
-วิศวกรรมคอมพิวเตอร์	7	87.50	1	12.50	8
-วิศวกรรมคุณภาพ	1	100.00	0	0.00	1
-วิศวกรรมเคมี	16	80.00	4	20.00	20

ตารางที่ 15 จำนวนและร้อยละของบัณฑิตศึกษา รุ่นปีการศึกษา 2552 จำแนกตามการได้งานทำตรงตามสาขาที่เรียนมา(ทำงานภายใน1ปี) (ต่อ)

คณะ/สาขาวิชา	ทำงานตรงสาขา		ทำงานไม่ตรงสาขา		จำนวนบัณฑิตที่ทำงานภายใน 1 ปี
	จำนวน	ร้อยละ	จำนวน	ร้อยละ	
-วิศวกรรมเครื่องกล	1	100.00	0	0.00	1
-วิศวกรรมชีวภาพ	1	100.00	0	0.00	1
-วิศวกรรมทรัพยากรน้ำ	2	100.00	0	0.00	2
-วิศวกรรมไฟฟ้า	13	100.00	0	0.00	13
-วิศวกรรมไฟฟ้าและคอมพิวเตอร์	0	0.00	1	100.00	1
-วิศวกรรมโยธา	9	100.00	0	0.00	9
-วิศวกรรมระบบการผลิต	9	81.82	2	18.18	11
-วิศวกรรมและการบริหารการก่อสร้าง	14	100.00	0	0.00	14
-วิศวกรรมโลหการ	3	100.00	0	0.00	3
-วิศวกรรมสิ่งแวดล้อม	1	50.00	1	50.00	2
-วิศวกรรมอาหาร	5	71.43	2	28.57	7
คณะศิลปศาสตร์	**1**	**100.00**	**0**	**0.00**	**1**
-ภาษาศาสตร์ประยุกต์ด้านการสอน	1	100.00	0	0.00	1
คณะสถาปัตยกรรมศาสตร์และการออกแบบ	**0**	**0.00**	**1**	**100.00**	**1**
-การออกแบบโดยเน้นมนุษย์เป็นศูนย์กลาง(หลักสูตรภาษาอังกฤษ)	0	0.00	1	100.00	1
บัณฑิตวิทยาร่วมด้านพลังงานและสิ่งแวดล้อม	**6**	**54.55**	**5**	**45.45**	**11**
-เทคโนโลยีการจัดการและพลังงาน	3	60.00	2	40.00	5
-เทคโนโลยีพลังงาน	3	60.00	2	40.00	5
-เทคโนโลยีและการจัดการสิ่งแวดล้อม	0	0.00	0	0.00	0
-เทคโนโลยีสิ่งแวดล้อม	0	0.00	1	100.00	1
บัณฑิตวิทยาลัยการจัดการและนวัตกรรม	**28**	**70.00**	**12**	**30.00**	**40**
-การจัดการเทคโนโลยีและนวัตกรรม	3	60.00	2	40.00	5
-การจัดการธุรกิจโทรคมนาคม	1	50.00	1	50.00	2
-การจัดการโลจิสติกส์	8	72.73	3	27.27	11
-การจัดการสำหรับการเป็นผู้ประกอบการ	14	70.00	6	30.00	20
-การบริหารโครงการ	2	100.00	0	0.00	2
วิทยาลัยสหวิทยาการ	**1**	**100.00**	**0**	**0.00**	**1**
-วิทยาศาสตร์และเทคโนโลยี	1	100.00	0	0.00	1
สถาบันวิทยาการหุ่นยนต์ภาคสนาม	**5**	**83.33**	**1**	**16.67**	**6**
-การพัฒนาความสามารถทางการแข่งขันเชิงอุตสาหกรรม	5	83.33	1	16.67	6
-วิทยาการหุ่นยนต์และระบบอัตโนมัติ	0	0.00	0	0.00	0
รวมทั้งหมด	**301**	**81.13**	**70**	**18.87**	**371**

หมายเหตุ : ปรับปรุงข้อมูล ณ เมษายน 2554

ตารางที่ 16 จำนวนและร้อยละของบัณฑิตศึกษา รุ่นปีการศึกษา 2552 จำแนกตามการนำความรู้ไปประยุกต์ใช้กับงาน

คณะ/สาขาวิชา	มากที่สุด		มาก		ปานกลาง		น้อย		น้อยที่สุด		รวม
	จำนวน	ร้อยละ	จำนวน	ร้อยละ	จำนวน	ร้อยละ	จำนวน	ร้อยละ	จำนวน	ร้อยละ	
คณะครุศาสตร์อุตสาหกรรมและเทคโนโลยี	**97**	**46.63**	**82**	**39.42**	**28**	**13.46**	**0**	**0.00**	**1**	**0.48**	**208**
-ครุศาสตร์เทคโนโลยี	22	48.89	18	40.00	5	11.11	0	0.00	0	0.00	45
-คอมพิวเตอร์และเทคโนโลยีสารสนเทศ	20	39.22	22	43.14	9	17.65	0	0.00	0	0.00	51
-เทคโนโลยีการพิมพ์	0	0.00	1	100.00	0	0.00	0	0.00	0	0.00	1
-วิศวกรรมเครื่องกล	12	60.00	6	30.00	2	10.00	0	0.00	0	0.00	20
-วิศวกรรมไฟฟ้า	22	47.83	18	39.13	5	10.87	0	0.00	1	2.17	46
-วิศวกรรมโยธา	12	48.00	10	40.00	3	12.00	0	0.00	0	0.00	25
-วิศวกรรมอุตสาหการ	9	45.00	7	35.00	4	20.00	0	0.00	0	0.00	20
คณะทรัพยากรชีวภาพและเทคโนโลยี	**14**	**34.15**	**14**	**34.15**	**10**	**24.39**	**3**	**7.32**	**0**	**0.00**	**41**
-การจัดการทรัพยากรชีวภาพ	10	58.82	4	23.53	2	11.76	1	5.88	0	0.00	17
-เทคโนโลยีชีวเคมี	1	10.00	5	50.00	3	30.00	1	10.00	0	0.00	10
-เทคโนโลยีชีวภาพ	3	33.33	4	44.44	2	22.22	0	0.00	0	0.00	9
-เทคโนโลยีหลังการเก็บเกี่ยว	0	0.00	1	20.00	3	60.00	1	20.00	0	0.00	5
คณะทรัพยากรชีวภาพและเทคโนโลยี ร่วมกับคณะเทคโนโลยีสารสนเทศ	**0**	**0.00**	**0**	**0.00**	**0**	**0.00**	**0**	**0.00**	**0**	**0.00**	**0**
-ชีวสารสนเทศ	0	0.00	0	0.00	0	0.00	0	0.00	0	0.00	0
คณะเทคโนโลยีสารสนเทศ	**34**	**14.11**	**107**	**44.40**	**93**	**38.59**	**6**	**2.49**	**1**	**0.41**	**241**
-เทคโนโลยีสารสนเทศ	30	17.54	77	45.03	59	34.50	4	2.34	1	0.58	171
-ธุรกรรมอิเล็กทรอนิกส์	3	4.84	27	43.55	30	48.39	2	3.23	0	0.00	62
-วิศวกรรมซอฟต์แวร์	1	12.50	3	37.50	4	50.00	0	0.00	0	0.00	8
คณะพลังงานสิ่งแวดล้อมและวัสดุ	**9**	**24.32**	**9**	**24.32**	**18**	**48.65**	**1**	**2.70**	**0**	**0.00**	**37**
-การจัดการพลังงาน	0	0.00	1	25.00	3	75.00	0	0.00	0	0.00	4
-การออกแบบและผลิตแบบบูรณาการ	1	100.00	0	0.00	0	0.00	0	0.00	0	0.00	1
-เทคโนโลยีการจัดการและพลังงาน	1	10.00	3	30.00	6	60.00	0	0.00	0	0.00	10
-เทคโนโลยีพลังงาน	5	55.56	1	11.11	3	33.33	0	0.00	0	0.00	9
-เทคโนโลยีวัสดุ	1	11.11	1	11.11	6	66.67	1	11.11	0	0.00	9
-เทคโนโลยีสิ่งแวดล้อม	0	0.00	2	100.00	0	0.00	0	0.00	0	0.00	2
-เทคโนโลยีอุณหภาพ	1	50.00	1	50.00	0	0.00	0	0.00	0	0.00	2
คณะวิทยาศาสตร์	**18**	**64.29**	**8**	**28.57**	**2**	**7.14**	**0**	**0.00**	**0**	**0.00**	**28**
-การสอนคณิตศาสตร์	0	0.00	0	0.00	0	0.00	0	0.00	0	0.00	0
-คณิตศาสตร์ประยุกต์	4	66.67	2	33.33	0	0.00	0	0.00	0	0.00	6
-เคมีอุตสาหกรรม	0	0.00	3	60.00	2	40.00	0	0.00	0	0.00	5
-จุลชีววิทยาประยุกต์	2	100.00	0	0.00	0	0.00	0	0.00	0	0.00	2
-ฟิสิกส์	9	81.82	2	18.18	0	0.00	0	0.00	0	0.00	11
-ฟิสิกส์ศึกษา	3	75.00	1	25.00	0	0.00	0	0.00	0	0.00	4
คณะวิศวกรรมศาสตร์	**53**	**30.46**	**77**	**44.25**	**37**	**21.26**	**6**	**3.45**	**1**	**0.57**	**174**
-เทคโนโลยีการขึ้นรูปโลหะ	2	66.67	0	0.00	1	33.33	0	0.00	0	0.00	3
-มาตรวิทยาทางอุตสาหกรรม	1	33.33	1	33.33	1	33.33	0	0.00	0	0.00	3
-วิศวกรรมกระบวนการขึ้นรูปพอลิเมอร์	0	0.00	2	100.00	0	0.00	0	0.00	0	0.00	2
-วิศวกรรมการเชื่อม	4	66.67	0	0.00	1	16.67	0	0.00	1	16.67	6
-วิศวกรรมขนส่ง	0	0.00	3	75.00	1	25.00	0	0.00	0	0.00	4
-วิศวกรรมคอมพิวเตอร์	2	18.18	6	54.55	3	27.27	0	0.00	0	0.00	11
-วิศวกรรมคุณภาพ	3	60.00	1	20.00	1	20.00	0	0.00	0	0.00	5
-วิศวกรรมเคมี	5	23.81	9	42.86	6	28.57	1	4.76	0	0.00	21

ตารางที่ 16 จำนวนและร้อยละของบัณฑิตศึกษา รุ่นปีการศึกษา 2552 จำแนกตามการนำความรู้ไปประยุกต์ใช้กับงาน (ต่อ)

คณะ/สาขาวิชา	มากที่สุด		มาก		ปานกลาง		น้อย		น้อยที่สุด		รวม
	จำนวน	ร้อยละ	จำนวน	ร้อยละ	จำนวน	ร้อยละ	จำนวน	ร้อยละ	จำนวน	ร้อยละ	
-วิศวกรรมเครื่องกล	2	100.00	0	0.00	0	0.00	0	0.00	0	0.00	2
-วิศวกรรมชีวภาพ	0	0.00	1	100.00	0	0.00	0	0.00	0	0.00	1
-วิศวกรรมทรัพยากรน้ำ	0	0.00	1	50.00	1	50.00	0	0.00	0	0.00	2
-วิศวกรรมไฟฟ้า	6	40.00	9	60.00	0	0.00	0	0.00	0	0.00	15
-วิศวกรรมไฟฟ้าและคอมพิวเตอร์	0	0.00	1	50.00	1	50.00	0	0.00	0	0.00	2
-วิศวกรรมโยธา	3	27.27	7	63.64	1	9.09	0	0.00	0	0.00	11
-วิศวกรรมระบบการผลิต	4	13.79	11	37.93	12	41.38	2	6.90	0	0.00	29
-วิศวกรรมและการบริหารการก่อสร้าง	11	36.67	13	43.33	5	16.67	1	3.33	0	0.00	30
-วิศวกรรมโลหการ	7	87.50	1	12.50	0	0.00	0	0.00	0	0.00	8
-วิศวกรรมสิ่งแวดล้อม	2	16.67	7	58.33	2	16.67	1	8.33	0	0.00	12
-วิศวกรรมอาหาร	1	14.29	4	57.14	1	14.29	1	14.29	0	0.00	7
คณะศิลปศาสตร์	**2**	**66.67**	**1**	**33.33**	**0**	**0.00**	**0**	**0.00**	**0**	**0.00**	**3**
-ภาษาศาสตร์ประยุกต์ด้านการสอน	2	66.67	1	33.33	0	0.00	0	0.00	0	0.00	3
คณะสถาปัตยกรรมศาสตร์และการออกแบบ	**0**	**0.00**	**1**	**50.00**	**1**	**50.00**	**0**	**0.00**	**0**	**0.00**	**2**
-การออกแบบโดยเน้นมนุษย์เป็นศูนย์กลาง(หลักสูตรภาษาอังกฤษ)	0	0.00	1	50.00	1	50.00	0	0.00	0	0.00	2
บัณฑิตวิทยาร่วมด้านพลังงานและสิ่งแวดล้อม	**4**	**30.77**	**4**	**30.77**	**4**	**30.77**	**0**	**0.00**	**1**	**7.69**	**13**
-เทคโนโลยีการจัดการและพลังงาน	1	20.00	2	40.00	1	20.00	0	0.00	1	20.00	5
-เทคโนโลยีพลังงาน	2	33.33	2	33.33	2	33.33	0	0.00	0	0.00	6
-เทคโนโลยีและการจัดการสิ่งแวดล้อม	0	0.00	0	0.00	0	0.00	0	0.00	0	0.00	0
-เทคโนโลยีสิ่งแวดล้อม	1	50.00	0	0.00	1	50.00	0	0.00	0	0.00	2
บัณฑิตวิทยาลัยการจัดการและนวัตกรรม	**28**	**15.14**	**75**	**40.54**	**70**	**37.84**	**11**	**5.95**	**1**	**0.54**	**185**
-การจัดการเทคโนโลยีและนวัตกรรม	1	5.26	7	36.84	10	52.63	1	5.26	0	0.00	19
-การจัดการธุรกิจโทรคมนาคม	7	36.84	7	36.84	5	26.32	0	0.00	0	0.00	19
-การจัดการโลจิสติกส์	6	15.79	14	36.84	12	31.58	5	13.16	1	2.63	38
-การจัดการสำหรับการเป็นผู้ประกอบการ	9	9.89	39	42.86	40	43.96	3	3.30	0	0.00	91
-การบริหารโครงการ	5	27.78	8	44.44	3	16.67	2	11.11	0	0.00	18
วิทยาลัยสหวิทยาการ	**1**	**100.00**	**0**	**0.00**	**0**	**0.00**	**0**	**0.00**	**0**	**0.00**	**1**
-วิทยาศาสตร์และเทคโนโลยี	1	100.00	0	0.00	0	0.00	0	0.00	0	0.00	1
สถาบันวิทยาการหุ่นยนต์ภาคสนาม	**4**	**26.67**	**7**	**46.67**	**4**	**26.67**	**0**	**0.00**	**0**	**0.00**	**15**
-การพัฒนาความสามารถทางการแข่งขันเชิงอุตสาหกรรม	4	28.57	7	50.00	3	21.43	0	0.00	0	0.00	14
-วิทยาการหุ่นยนต์และระบบอัตโนมัติ	0	0.00	0	0.00	1	100.00	0	0.00	0	0.00	1
รวมทั้งหมด	**264**	**27.85**	**385**	**40.61**	**267**	**28.16**	**27**	**2.85**	**5**	**0.53**	**948**

หมายเหตุ : ปรับปรุงข้อมูล ณ เมษายน 2554

ตารางที่ 17 จำนวนและร้อยละของบัณฑิตศึกษา รุ่นปีการศึกษา 2552 จำแนกตามสาเหตุที่ยังไม่ทำงาน(ผู้ที่ยังไม่ได้ทำงาน)

คณะ/สาขาวิชา	ยังไม่ประสงค์จะทำงาน		รอฟังคำตอบจากหน่วยงาน		หางานทำไม่ได้		อื่น ๆ		รวม
	จำนวน	ร้อยละ	จำนวน	ร้อยละ	จำนวน	ร้อยละ	จำนวน	ร้อยละ	
คณะครุศาสตร์อุตสาหกรรมและเทคโนโลยี	**2**	**22.22**	**2**	**22.22**	**3**	**33.33**	**2**	**33.33**	**9**
-ครุศาสตร์เทคโนโลยี	1	25.00	1	25.00	1	25.00	1	25.00	4
-คอมพิวเตอร์และเทคโนโลยีสารสนเทศ	0	0.00	0	0.00	0	0.00	0	0.00	0
-เทคโนโลยีการพิมพ์	0	0.00	0	0.00	0	0.00	0	0.00	0
-วิศวกรรมเครื่องกล	0	0.00	0	0.00	0	0.00	0	0.00	0
-วิศวกรรมไฟฟ้า	0	0.00	1	25.00	2	50.00	1	50.00	4
-วิศวกรรมโยธา	0	0.00	0	0.00	0	0.00	0	0.00	0
-วิศวกรรมอุตสาหการ	1	100.00	0	0.00	0	0.00	0	0.00	1
คณะทรัพยากรชีวภาพและเทคโนโลยี	**0**	**0.00**	**1**	**50.00**	**1**	**50.00**	**0**	**50.00**	**2**
-การจัดการทรัพยากรชีวภาพ	0	0.00	0	0.00	1	0.00	0	0.00	1
-เทคโนโลยีชีวเคมี	0	0.00	1	100.00	0	0.00	0	0.00	1
-เทคโนโลยีชีวภาพ	0	0.00	0	0.00	0	0.00	0	0.00	0
-เทคโนโลยีหลังการเก็บเกี่ยว	0	0.00	0	0.00	0	0.00	0	0.00	0
คณะทรัพยากรชีวภาพและเทคโนโลยี ร่วมกับคณะเทคโนโลยีสารสนเทศ	**0**	**0.00**	**0**	**0.00**	**0**	**0.00**	**0**	**0.00**	**0**
-ชีวสารสนเทศ	0	0.00	0	0.00	0	0.00	0	0.00	0
คณะเทคโนโลยีสารสนเทศ	**3**	**37.50**	**3**	**37.50**	**0**	**0.00**	**2**	**0.00**	**8**
-เทคโนโลยีสารสนเทศ	3	42.86	2	28.57	0	0.00	2	0.00	7
-ธุรกรรมอิเล็กทรอนิกส์	0	0.00	1	100.00	0	0.00	0	0.00	1
-วิศวกรรมซอฟต์แวร์	0	0.00	0	0.00	0	0.00	0	0.00	0
คณะพลังงานสิ่งแวดล้อมและวัสดุ	**5**	**19.23**	**11**	**42.31**	**9**	**34.62**	**1**	**34.62**	**26**
-การจัดการพลังงาน	0	0.00	0	0.00	1	0.00	0	0.00	1
-การออกแบบและผลิตแบบบูรณาการ	0	0.00	0	0.00	0	0.00	0	0.00	0
-เทคโนโลยีการจัดการและพลังงาน	0	0.00	3	37.50	5	62.50	0	62.50	8
-เทคโนโลยีพลังงาน	3	27.27	5	45.45	3	27.27	0	27.27	11
-เทคโนโลยีวัสดุ	1	25.00	2	50.00	0	0.00	1	0.00	4
-เทคโนโลยีสิ่งแวดล้อม	1	50.00	1	50.00	0	0.00	0	0.00	2
-เทคโนโลยีอุณหภาพ	0	0.00	0	0.00	0	0.00	0	0.00	0
คณะวิทยาศาสตร์	**2**	**33.33**	**3**	**50.00**	**1**	**16.67**	**0**	**16.67**	**6**
-การสอนคณิตศาสตร์	0	0.00	0	0.00	0	0.00	0	0.00	0
-คณิตศาสตร์ประยุกต์	0	0.00	1	100.00	0	0.00	0	0.00	1
-เคมีอุตสาหกรรม	0	0.00	1	100.00	0	0.00	0	0.00	1
-จุลชีววิทยาประยุกต์	1	50.00	0	0.00	1	0.00	0	0.00	2
-ฟิสิกส์	1	50.00	1	50.00	0	0.00	0	0.00	2
-ฟิสิกส์ศึกษา	0	0.00	0	0.00	0	0.00	0	0.00	0
คณะวิศวกรรมศาสตร์	**8**	**22.86**	**15**	**42.86**	**8**	**22.86**	**4**	**22.86**	**35**
-เทคโนโลยีการขึ้นรูปโลหะ	0	0.00	0	0.00	0	0.00	0	0.00	0
-มาตรวิทยาทางอุตสาหกรรม	0	0.00	0	0.00	0	0.00	0	0.00	0
-วิศวกรรมกระบวนการขึ้นรูปพอลิเมอร์	0	0.00	0	0.00	2	0.00	0	0.00	2
-วิศวกรรมการเชื่อม	0	0.00	0	0.00	0	0.00	0	0.00	0
-วิศวกรรมขนส่ง	1	100.00	0	0.00	0	0.00	0	0.00	1
-วิศวกรรมคอมพิวเตอร์	0	0.00	0	0.00	0	0.00	0	0.00	0
-วิศวกรรมคุณภาพ	0	0.00	1	100.00	0	0.00	0	0.00	1
-วิศวกรรมเคมี	3	33.33	3	33.33	3	33.33	0	33.33	9

ตารางที่ 17 จำนวนและร้อยละของบัณฑิตศึกษา รุ่นปีการศึกษา 2552 จำแนกตามสาเหตุที่ยังไม่ทำงาน(ผู้ที่ยังไม่ได้ทำงาน) (ต่อ)

คณะ/สาขาวิชา	ยังไม่ประสงค์จะทำงาน		รอฟังคำตอบจากหน่วยงาน		หางานทำไม่ได้		อื่น ๆ		รวม
	จำนวน	ร้อยละ	จำนวน	ร้อยละ	จำนวน	ร้อยละ	จำนวน	ร้อยละ	
-วิศวกรรมเครื่องกล	1	25.00	2	50.00	0	0.00	1	0.00	4
-วิศวกรรมชีวภาพ	0	0.00	0	0.00	0	0.00	0	0.00	0
-วิศวกรรมทรัพยากรน้ำ	0	0.00	1	100.00	0	0.00	0	0.00	1
-วิศวกรรมไฟฟ้า	1	20.00	3	60.00	0	0.00	1	0.00	5
-วิศวกรรมไฟฟ้าและคอมพิวเตอร์	0	0.00	0	0.00	0	0.00	0	0.00	0
-วิศวกรรมโยธา	1	33.33	2	66.67	0	0.00	0	0.00	3
-วิศวกรรมระบบการผลิต	0	0.00	0	0.00	1	0.00	0	0.00	1
-วิศวกรรมและการบริหารการก่อสร้าง	0	0.00	0	0.00	1	0.00	1	0.00	2
-วิศวกรรมโลหการ	0	0.00	0	0.00	0	0.00	1	0.00	1
-วิศวกรรมสิ่งแวดล้อม	1	25.00	2	50.00	1	25.00	0	25.00	4
-วิศวกรรมอาหาร	0	0.00	1	100.00	0	0.00	0	0.00	1
คณะศิลปศาสตร์	**0**	**0.00**	**0**	**0.00**	**0**	**0.00**	**0**	**0.00**	**0**
-ภาษาศาสตร์ประยุกต์ด้านการสอน	0	0.00	0	0.00	0	0.00	0	0.00	0
คณะสถาปัตยกรรมศาสตร์และการออกแบบ	**0**	**0.00**	**0**	**0.00**	**0**	**0.00**	**0**	**0.00**	**0**
-การออกแบบโดยเน้นมนุษย์เป็นศูนย์กลาง(หลักสูตรภาษาอังกฤษ)	0	0.00	0	0.00	0	0.00	0	0.00	0
บัณฑิตวิทยาร่วมด้านพลังงานและสิ่งแวดล้อม	**0**	**0.00**	**1**	**100.00**	**0**	**0.00**	**0**	**0.00**	**1**
-เทคโนโลยีการจัดการและพลังงาน	0	0.00	0	0.00	0	0.00	0	0.00	0
-เทคโนโลยีพลังงาน	0	0.00	0	0.00	0	0.00	0	0.00	0
-เทคโนโลยีและการจัดการสิ่งแวดล้อม	0	0.00	1	100.00	0	0.00	0	0.00	1
-เทคโนโลยีสิ่งแวดล้อม	0	0.00	0	0.00	0	0.00	0	0.00	0
บัณฑิตวิทยาลัยการจัดการและนวัตกรรม	**1**	**12.50**	**3**	**37.50**	**0**	**0.00**	**4**	**0.00**	**8**
-การจัดการเทคโนโลยีและนวัตกรรม	0	0.00	1	100.00	0	0.00	0	0.00	1
-การจัดการธุรกิจโทรคมนาคม	0	0.00	0	0.00	0	0.00	0	0.00	0
-การจัดการโลจิสติกส์	0	0.00	0	0.00	0	0.00	1	0.00	1
-การจัดการสำหรับการเป็นผู้ประกอบการ	1	25.00	1	25.00	0	0.00	2	0.00	4
-การบริหารโครงการ	0	0.00	1	50.00	0	0.00	1	0.00	2
วิทยาลัยสหวิทยาการ	**0**	**0.00**	**0**	**0.00**	**0**	**0.00**	**0**	**0.00**	**0**
-วิทยาศาสตร์และเทคโนโลยี	0	0.00	0	0.00	0	0.00	0	0.00	0
สถาบันวิทยาการหุ่นยนต์ภาคสนาม	**0**	**0.00**	**0**	**0.00**	**0**	**0.00**	**0**	**0.00**	**0**
-การพัฒนาความสามารถทางการแข่งขันเชิงอุตสาหกรรม	0	0.00	0	0.00	0	0.00	0	0.00	0
-วิทยาการหุ่นยนต์และระบบอัตโนมัติ	0	0.00	0	0.00	0	0.00	0	0.00	0
รวมทั้งหมด	**21**	**22.11**	**39**	**41.05**	**22**	**23.16**	**13**	**13.68**	**95**

หมายเหตุ : ปรับปรุงข้อมูล ณ เมษายน 2554

ตารางที่ 18 จำนวนและร้อยละของบัณฑิตศึกษา รุ่นปีการศึกษา 2552 จำแนกตามการมีปัญหาในการหางาน(ผู้ที่ยังไม่ได้ทำงาน)

คณะ/สาขาวิชา	มีปัญหา		ไม่มีปัญหา		รวม
	จำนวน	ร้อยละ	จำนวน	ร้อยละ	
คณะครุศาสตร์อุตสาหกรรมและเทคโนโลยี	**4**	**44.44**	**5**	**55.56**	**9**
-ครุศาสตร์เทคโนโลยี	2	50.00	2	50.00	4
-คอมพิวเตอร์และเทคโนโลยีสารสนเทศ	0	0.00	0	0.00	0
-เทคโนโลยีการพิมพ์	0	0.00	0	0.00	0
-วิศวกรรมเครื่องกล	0	0.00	0	0.00	0
-วิศวกรรมไฟฟ้า	2	50.00	2	50.00	4
-วิศวกรรมโยธา	0	0.00	0	0.00	0
-วิศวกรรมอุตสาหการ	0	0.00	1	100.00	1
คณะทรัพยากรชีวภาพและเทคโนโลยี	**1**	**50.00**	**1**	**50.00**	**2**
-การจัดการทรัพยากรชีวภาพ	1	100.00	0	0.00	1
-เทคโนโลยีชีวเคมี	0	0.00	1	100.00	1
-เทคโนโลยีชีวภาพ	0	0.00	0	0.00	0
-เทคโนโลยีพลังการเก็บเกี่ยว	0	0.00	0	0.00	0
คณะทรัพยากรชีวภาพและเทคโนโลยี ร่วมกับคณะเทคโนโลยีสารสนเทศ	**0**	**0.00**	**0**	**0.00**	**0**
-ชีวสารสนเทศ	0	0.00	0	0.00	0
คณะเทคโนโลยีสารสนเทศ	**3**	**37.50**	**5**	**62.50**	**8**
-เทคโนโลยีสารสนเทศ	2	28.57	5	71.43	7
-ธุรกรรมอิเล็กทรอนิกส์	1	100.00	0	0.00	1
-วิศวกรรมซอฟต์แวร์	0	0.00	0	0.00	0
คณะพลังงานสิ่งแวดล้อมและวัสดุ	**16**	**61.54**	**10**	**38.46**	**26**
-การจัดการพลังงาน	1	100.00	0	0.00	1
-การออกแบบและผลิตแบบบูรณาการ	0	0.00	0	0.00	0
-เทคโนโลยีการจัดการและพลังงาน	7	87.50	1	12.50	8
-เทคโนโลยีพลังงาน	5	45.45	6	54.55	11
-เทคโนโลยีวัสดุ	2	50.00	2	50.00	4
-เทคโนโลยีสิ่งแวดล้อม	1	50.00	1	50.00	2
-เทคโนโลยีอุณหภาพ	0	0.00	0	0.00	0
คณะวิทยาศาสตร์	**2**	**33.33**	**4**	**66.67**	**6**
-การสอนคณิตศาสตร์	0	0.00	0	0.00	0
-คณิตศาสตร์ประยุกต์	0	0.00	1	100.00	1
-เคมีอุตสาหกรรม	1	100.00	0	0.00	1
-จุลชีววิทยาประยุกต์	1	50.00	1	50.00	2
-ฟิสิกส์	0	0.00	2	100.00	2
-ฟิสิกส์ศึกษา	0	0.00	0	0.00	0
คณะวิศวกรรมศาสตร์	**13**	**37.14**	**22**	**62.86**	**35**
-เทคโนโลยีการขึ้นรูปโลหะ	0	0.00	0	0.00	0
-มาตรวิทยาทางอุตสาหกรรม	0	0.00	0	0.00	0
-วิศวกรรมกระบวนการขึ้นรูปพอลิเมอร์	2	100.00	0	0.00	2
-วิศวกรรมการเชื่อม	0	0.00	0	0.00	0
-วิศวกรรมขนส่ง	0	0.00	1	100.00	1
-วิศวกรรมคอมพิวเตอร์	0	0.00	0	0.00	0
-วิศวกรรมคุณภาพ	1	100.00	0	0.00	1
-วิศวกรรมเคมี	3	33.33	6	66.67	9

ตารางที่ 18 จำนวนและร้อยละของบัณฑิตศึกษา รุ่นปีการศึกษา 2552 จำแนกตามการมีปัญหาในการหางาน(ผู้ที่ยังไม่ได้ทำงาน) (ต่อ)

คณะ/สาขาวิชา	มีปัญหา		ไม่มีปัญหา		รวม
	จำนวน	ร้อยละ	จำนวน	ร้อยละ	
-วิศวกรรมเครื่องกล	1	25.00	3	75.00	4
-วิศวกรรมชีวภาพ	0	0.00	0	0.00	0
-วิศวกรรมทรัพยากรน้ำ	0	0.00	1	100.00	1
-วิศวกรรมไฟฟ้า	1	20.00	4	80.00	5
-วิศวกรรมไฟฟ้าและคอมพิวเตอร์	0	0.00	0	0.00	0
-วิศวกรรมโยธา	2	66.67	1	33.33	3
-วิศวกรรมระบบการผลิต	1	100.00	0	0.00	1
-วิศวกรรมและการบริหารการก่อสร้าง	0	0.00	2	100.00	2
-วิศวกรรมโลหการ	0	0.00	1	100.00	1
-วิศวกรรมสิ่งแวดล้อม	2	50.00	2	50.00	4
-วิศวกรรมอาหาร	0	0.00	1	100.00	1
คณะศิลปศาสตร์	**0**	**0.00**	**0**	**0.00**	**0**
-ภาษาศาสตร์ประยุกต์ด้านการสอน	0	0.00	0	0.00	0
คณะสถาปัตยกรรมศาสตร์และการออกแบบ	**0**	**0.00**	**0**	**0.00**	**0**
-การออกแบบโดยเน้นมนุษย์เป็นศูนย์กลาง(หลักสูตรภาษาอังกฤษ)	0	0.00	0	0.00	0
บัณฑิตวิทยาร่วมด้านพลังงานและสิ่งแวดล้อม	**1**	**100.00**	**0**	**0.00**	**1**
-เทคโนโลยีการจัดการและพลังงาน	0	0.00	0	0.00	0
-เทคโนโลยีพลังงาน	0	0.00	0	0.00	0
-เทคโนโลยีและการจัดการสิ่งแวดล้อม	1	100.00	0	0.00	1
-เทคโนโลยีสิ่งแวดล้อม	0	0.00	0	0.00	0
บัณฑิตวิทยาลัยการจัดการและนวัตกรรม	**4**	**50.00**	**4**	**50.00**	**8**
-การจัดการเทคโนโลยีและนวัตกรรม	0	0.00	1	100.00	1
-การจัดการธุรกิจโทรคมนาคม	0	0.00	0	0.00	0
-การจัดการโลจิสติกส์	1	100.00	0	0.00	1
-การจัดการสำหรับการเป็นผู้ประกอบการ	2	50.00	2	50.00	4
-การบริหารโครงการ	1	50.00	1	50.00	2
วิทยาลัยสหวิทยาการ	**0**	**0.00**	**0**	**0.00**	**0**
-วิทยาศาสตร์และเทคโนโลยี	0	0.00	0	0.00	0
สถาบันวิทยาการหุ่นยนต์ภาคสนาม	**0**	**0.00**	**0**	**0.00**	**0**
-การพัฒนาความสามารถทางการแข่งขันเชิงอุตสาหกรรม	0	0.00	0	0.00	0
-วิทยาการหุ่นยนต์และระบบอัตโนมัติ	0	0.00	0	0.00	0
รวมทั้งหมด	**44**	**46.32**	**51**	**53.68**	**95**

หมายเหตุ : ปรับปรุงข้อมูล ณ เมษายน 2554

ตารางที่ 19 จำนวนและร้อยละของบัณฑิตศึกษา รุ่นปีการศึกษา 2552 จำแนกตามปัญหาในการหางาน(ผู้ที่ยังไม่ได้ทำงาน)

คณะ/สาขาวิชา	ไม่ทราบแหล่งงาน		หางานที่ถูกใจไม่ได้		ต้องสอบจึงไม่อยากสมัคร		ขาดคนสนับสนุน		ขาดคนหรือเงินค้ำประกัน		หน่วยงานไม่ต้องการ		เงินเดือนน้อย		สอบเข้าทำงานไม่ได้		อื่น ๆ		รวม
	จำนวน	ร้อยละ	จำนวน	ร้อยละ	จำนวน	ร้อยละ	จำนวน	ร้อยละ	จำนวน	ร้อยละ	จำนวน	ร้อยละ	จำนวน	ร้อยละ	จำนวน	ร้อยละ	จำนวน	ร้อยละ	
คณะครุศาสตร์อุตสาหกรรมและเทคโนโลยี	**2**	**50.00**	**0**	**0.00**	**0**	**0.00**	**1**	**25.00**	**0**	**0.00**	**0**	**0.00**	**1**	**25.00**	**0**	**0.00**	**0**	**0.00**	**4**
-ครุศาสตร์เทคโนโลยี	2	100.00	0	0.00	0	0.00	0	0.00	0	0.00	0	0.00	0	0.00	0	0.00	0	0.00	2
-คอมพิวเตอร์และเทคโนโลยีสารสนเทศ	0	0.00	0	0.00	0	0.00	0	0.00	0	0.00	0	0.00	0	0.00	0	0.00	0	0.00	0
-เทคโนโลยีการพิมพ์	0	0.00	0	0.00	0	0.00	0	0.00	0	0.00	0	0.00	0	0.00	0	0.00	0	0.00	0
-วิศวกรรมเครื่องกล	0	0.00	0	0.00	0	0.00	0	0.00	0	0.00	0	0.00	0	0.00	0	0.00	0	0.00	0
-วิศวกรรมไฟฟ้า	0	0.00	0	0.00	0	0.00	1	50.00	0	0.00	0	0.00	1	50.00	0	0.00	0	0.00	2
-วิศวกรรมโยธา	0	0.00	0	0.00	0	0.00	0	0.00	0	0.00	0	0.00	0	0.00	0	0.00	0	0.00	0
-วิศวกรรมอุตสาหการ	0	0.00	0	0.00	0	0.00	0	0.00	0	0.00	0	0.00	0	0.00	0	0.00	0	0.00	0
คณะทรัพยากรชีวภาพและเทคโนโลยี	**1**	**100.00**	**0**	**0.00**	**0**	**0.00**	**0**	**0.00**	**0**	**0.00**	**0**	**0.00**	**0**	**0.00**	**0**	**0.00**	**0**	**0.00**	**1**
-การจัดการทรัพยากรชีวภาพ	1	100.00	0	0.00	0	0.00	0	0.00	0	0.00	0	0.00	0	0.00	0	0.00	0	0.00	1
-เทคโนโลยีชีวเคมี	0	0.00	0	0.00	0	0.00	0	0.00	0	0.00	0	0.00	0	0.00	0	0.00	0	0.00	0
-เทคโนโลยีชีวภาพ	0	0.00	0	0.00	0	0.00	0	0.00	0	0.00	0	0.00	0	0.00	0	0.00	0	0.00	0
-เทคโนโลยีหลังการเก็บเกี่ยว	0	0.00	0	0.00	0	0.00	0	0.00	0	0.00	0	0.00	0	0.00	0	0.00	0	0.00	0
คณะทรัพยากรชีวภาพและเทคโนโลยี ร่วมกับคณะเทคโนโลยีสารสนเทศ	**0**	**0.00**	**0**	**0.00**	**0**	**0.00**	**0**	**0.00**	**0**	**0.00**	**0**	**0.00**	**0**	**0.00**	**0**	**0.00**	**0**	**0.00**	**0**
-ชีวสารสนเทศ	0	0.00	0	0.00	0	0.00	0	0.00	0	0.00	0	0.00	0	0.00	0	0.00	0	0.00	0
คณะเทคโนโลยีสารสนเทศ	**0**	**0.00**	**3**	**100.00**	**0**	**0.00**	**0**	**0.00**	**0**	**0.00**	**0**	**0.00**	**0**	**0.00**	**0**	**0.00**	**0**	**0.00**	**3**
-เทคโนโลยีสารสนเทศ	0	0.00	2	100.00	0	0.00	0	0.00	0	0.00	0	0.00	0	0.00	0	0.00	0	0.00	2
-ธุรกรรมอิเล็กทรอนิกส์	0	0.00	1	100.00	0	0.00	0	0.00	0	0.00	0	0.00	0	0.00	0	0.00	0	0.00	1
-วิศวกรรมซอฟต์แวร์	0	0.00	0	0.00	0	0.00	0	0.00	0	0.00	0	0.00	0	0.00	0	0.00	0	0.00	0
คณะพลังงานสิ่งแวดล้อมและวัสดุ	**4**	**25.00**	**5**	**31.25**	**0**	**0.00**	**0**	**0.00**	**0**	**0.00**	**3**	**18.75**	**2**	**12.50**	**1**	**6.25**	**1**	**6.25**	**16**
-การจัดการพลังงาน	0	0.00	1	100.00	0	0.00	0	0.00	0	0.00	0	0.00	0	0.00	0	0.00	0	0.00	1
-การออกแบบและผลิตแบบบูรณาการ	0	0.00	0	0.00	0	0.00	0	0.00	0	0.00	0	0.00	0	0.00	0	0.00	0	0.00	0
-เทคโนโลยีการจัดการและพลังงาน	3	42.86	2	28.57	0	0.00	0	0.00	0	0.00	1	14.29	0	0.00	1	14.29	0	0.00	7
-เทคโนโลยีพลังงาน	1	20.00	1	20.00	0	0.00	0	0.00	0	0.00	2	40.00	0	0.00	0	0.00	1	20.00	5
-เทคโนโลยีวัสดุ	0	0.00	1	50.00	0	0.00	0	0.00	0	0.00	0	0.00	1	50.00	0	0.00	0	0.00	2
-เทคโนโลยีสิ่งแวดล้อม	0	0.00	0	0.00	0	0.00	0	0.00	0	0.00	0	0.00	1	100.00	0	0.00	0	0.00	1
-เทคโนโลยีอุณหภาพ	0	0.00	0	0.00	0	0.00	0	0.00	0	0.00	0	0.00	0	0.00	0	0.00	0	0.00	0
คณะวิทยาศาสตร์	**0**	**0.00**	**1**	**50.00**	**0**	**0.00**	**0**	**0.00**	**0**	**0.00**	**0**	**0.00**	**1**	**50.00**	**0**	**0.00**	**0**	**0.00**	**2**
-การสอนคณิตศาสตร์	0	0.00	0	0.00	0	0.00	0	0.00	0	0.00	0	0.00	0	0.00	0	0.00	0	0.00	0
-คณิตศาสตร์ประยุกต์	0	0.00	0	0.00	0	0.00	0	0.00	0	0.00	0	0.00	0	0.00	0	0.00	0	0.00	0
-เคมีอุตสาหกรรม	0	0.00	1	100.00	0	0.00	0	0.00	0	0.00	0	0.00	0	0.00	0	0.00	0	0.00	1
-จุลชีววิทยาประยุกต์	0	0.00	0	0.00	0	0.00	0	0.00	0	0.00	0	0.00	1	100.00	0	0.00	0	0.00	1
-ฟิสิกส์	0	0.00	0	0.00	0	0.00	0	0.00	0	0.00	0	0.00	0	0.00	0	0.00	0	0.00	0
-ฟิสิกส์ศึกษา	0	0.00	0	0.00	0	0.00	0	0.00	0	0.00	0	0.00	0	0.00	0	0.00	0	0.00	0
คณะวิศวกรรมศาสตร์	**2**	**15.38**	**4**	**30.77**	**0**	**0.00**	**1**	**7.69**	**0**	**0.00**	**1**	**7.69**	**3**	**23.08**	**1**	**7.69**	**1**	**7.69**	**13**
-เทคโนโลยีการขึ้นรูปโลหะ	0	0.00	0	0.00	0	0.00	0	0.00	0	0.00	0	0.00	0	0.00	0	0.00	0	0.00	0
-มาตรวิทยาทางอุตสาหกรรม	0	0.00	0	0.00	0	0.00	0	0.00	0	0.00	0	0.00	0	0.00	0	0.00	0	0.00	0
-วิศวกรรมกระบวนการขึ้นรูปพอลิเมอร์	1	50.00	0	0.00	0	0.00	0	0.00	0	0.00	0	0.00	1	50.00	0	0.00	0	0.00	2
-วิศวกรรมการเชื่อม	0	0.00	0	0.00	0	0.00	0	0.00	0	0.00	0	0.00	0	0.00	0	0.00	0	0.00	0
-วิศวกรรมขนส่ง	0	0.00	0	0.00	0	0.00	0	0.00	0	0.00	0	0.00	0	0.00	0	0.00	0	0.00	0
-วิศวกรรมคอมพิวเตอร์	0	0.00	0	0.00	0	0.00	0	0.00	0	0.00	0	0.00	0	0.00	0	0.00	0	0.00	0
-วิศวกรรมคุณภาพ	0	0.00	1	100.00	0	0.00	0	0.00	0	0.00	0	0.00	0	0.00	0	0.00	0	0.00	1
-วิศวกรรมเคมี	1	33.33	0	0.00	0	0.00	0	0.00	0	0.00	1	33.33	1	33.33	0	0.00	0	0.00	3

ตารางที่ 19 จำนวนและร้อยละของบัณฑิตศึกษา รุ่นปีการศึกษา 2552 จำแนกตามปัญหาในการหางาน(ผู้ที่ยังไม่ได้ทำงาน) (ต่อ)

คณะ/สาขาวิชา	ไม่ทราบแหล่งงาน		หางานที่ถูกใจไม่ได้		ต้องสอบจึงไม่อยากสมัคร		ขาดคนสนับสนุน		ขาดคนหรือเงินค้ำประกัน		หน่วยงานไม่ต้องการ		เงินเดือนน้อย		สอบเข้าทำงานไม่ได้		อื่น ๆ		รวม
	จำนวน	ร้อยละ	จำนวน	ร้อยละ	จำนวน	ร้อยละ	จำนวน	ร้อยละ	จำนวน	ร้อยละ	จำนวน	ร้อยละ	จำนวน	ร้อยละ	จำนวน	ร้อยละ	จำนวน	ร้อยละ	
-วิศวกรรมเครื่องกล	0	0.00	1	100.00	0	0.00	0	0.00	0	0.00	0	0.00	0	0.00	0	0.00	0	0.00	1
-วิศวกรรมชีวภาพ	0	0.00	0	0.00	0	0.00	0	0.00	0	0.00	0	0.00	0	0.00	0	0.00	0	0.00	0
-วิศวกรรมทรัพยากรน้ำ	0	0.00	0	0.00	0	0.00	0	0.00	0	0.00	0	0.00	0	0.00	0	0.00	0	0.00	0
-วิศวกรรมไฟฟ้า	0	0.00	0	0.00	0	0.00	0	0.00	0	0.00	0	0.00	0	0.00	1	100.00	0	0.00	1
-วิศวกรรมไฟฟ้าและคอมพิวเตอร์	0	0.00	0	0.00	0	0.00	0	0.00	0	0.00	0	0.00	0	0.00	0	0.00	0	0.00	0
-วิศวกรรมโยธา	0	0.00	2	100.00	0	0.00	0	0.00	0	0.00	0	0.00	0	0.00	0	0.00	0	0.00	2
-วิศวกรรมระบบการผลิต	0	0.00	0	0.00	0	0.00	0	0.00	0	0.00	0	0.00	0	0.00	0	0.00	1	100.00	1
-วิศวกรรมและการบริหารการก่อสร้าง	0	0.00	0	0.00	0	0.00	0	0.00	0	0.00	0	0.00	0	0.00	0	0.00	0	0.00	0
-วิศวกรรมโลหการ	0	0.00	0	0.00	0	0.00	0	0.00	0	0.00	0	0.00	0	0.00	0	0.00	0	0.00	0
-วิศวกรรมสิ่งแวดล้อม	0	0.00	0	0.00	0	0.00	1	50.00	0	0.00	0	0.00	1	50.00	0	0.00	0	0.00	2
-วิศวกรรมอาหาร	0	0.00	0	0.00	0	0.00	0	0.00	0	0.00	0	0.00	0	0.00	0	0.00	0	0.00	0
คณะศิลปศาสตร์	**0**	**0.00**	**0**	**0.00**	**0**	**0.00**	**0**	**0.00**	**0**	**0.00**	**0**	**0.00**	**0**	**0.00**	**0**	**0.00**	**0**	**0.00**	**0**
-ภาษาศาสตร์ประยุกต์ด้านการสอน	0	0.00	0	0.00	0	0.00	0	0.00	0	0.00	0	0.00	0	0.00	0	0.00	0	0.00	0
คณะสถาปัตยกรรมศาสตร์และการออกแบบ	**0**	**0.00**	**0**	**0.00**	**0**	**0.00**	**0**	**0.00**	**0**	**0.00**	**0**	**0.00**	**0**	**0.00**	**0**	**0.00**	**0**	**0.00**	**0**
-การออกแบบโดยเน้นมนุษย์เป็นศูนย์กลาง(หลักสูตรภาษาอังกฤษ)	0	0.00	0	0.00	0	0.00	0	0.00	0	0.00	0	0.00	0	0.00	0	0.00	0	0.00	0
บัณฑิตวิทยาร่วมด้านพลังงานและสิ่งแวดล้อม	**1**	**100.00**	**0**	**0.00**	**0**	**0.00**	**0**	**0.00**	**0**	**0.00**	**0**	**0.00**	**0**	**0.00**	**0**	**0.00**	**0**	**0.00**	**1**
-เทคโนโลยีการจัดการและพลังงาน	0	0.00	0	0.00	0	0.00	0	0.00	0	0.00	0	0.00	0	0.00	0	0.00	0	0.00	0
-เทคโนโลยีพลังงาน	0	0.00	0	0.00	0	0.00	0	0.00	0	0.00	0	0.00	0	0.00	0	0.00	0	0.00	0
-เทคโนโลยีและการจัดการสิ่งแวดล้อม	1	100.00	0	0.00	0	0.00	0	0.00	0	0.00	0	0.00	0	0.00	0	0.00	0	0.00	1
-เทคโนโลยีสิ่งแวดล้อม	0	0.00	0	0.00	0	0.00	0	0.00	0	0.00	0	0.00	0	0.00	0	0.00	0	0.00	0
บัณฑิตวิทยาลัยการจัดการและนวัตกรรม	**0**	**0.00**	**3**	**75.00**	**0**	**0.00**	**0**	**0.00**	**0**	**0.00**	**0**	**0.00**	**0**	**0.00**	**0**	**0.00**	**1**	**25.00**	**4**
-การจัดการเทคโนโลยีและนวัตกรรม	0	0.00	0	0.00	0	0.00	0	0.00	0	0.00	0	0.00	0	0.00	0	0.00	0	0.00	0
-การจัดการธุรกิจโทรคมนาคม	0	0.00	0	0.00	0	0.00	0	0.00	0	0.00	0	0.00	0	0.00	0	0.00	0	0.00	0
-การจัดการโลจิสติกส์	0	0.00	1	100.00	0	0.00	0	0.00	0	0.00	0	0.00	0	0.00	0	0.00	0	0.00	1
-การจัดการสำหรับการเป็นผู้ประกอบการ	0	0.00	1	50.00	0	0.00	0	0.00	0	0.00	0	0.00	0	0.00	0	0.00	1	50.00	2
-การบริหารโครงการ	0	0.00	1	100.00	0	0.00	0	0.00	0	0.00	0	0.00	0	0.00	0	0.00	0	0.00	1
วิทยาลัยสหวิทยาการ	**0**	**0.00**	**0**	**0.00**	**0**	**0.00**	**0**	**0.00**	**0**	**0.00**	**0**	**0.00**	**0**	**0.00**	**0**	**0.00**	**0**	**0.00**	**0**
-วิทยาศาสตร์และเทคโนโลยี	0	0.00	0	0.00	0	0.00	0	0.00	0	0.00	0	0.00	0	0.00	0	0.00	0	0.00	0
สถาบันวิทยาการหุ่นยนต์ภาคสนาม	**0**	**0.00**	**0**	**0.00**	**0**	**0.00**	**0**	**0.00**	**0**	**0.00**	**0**	**0.00**	**0**	**0.00**	**0**	**0.00**	**0**	**0.00**	**0**
-การพัฒนาความสามารถทางการแข่งขันเชิงอุตสาหกรรม	0	0.00	0	0.00	0	0.00	0	0.00	0	0.00	0	0.00	0	0.00	0	0.00	0	0.00	0
-วิทยาการหุ่นยนต์และระบบอัตโนมัติ	0	0.00	0	0.00	0	0.00	0	0.00	0	0.00	0	0.00	0	0.00	0	0.00	0	0.00	0
รวมทั้งหมด	**10**	**22.73**	**16**	**36.36**	**0**	**0.00**	**2**	**4.55**	**0**	**0.00**	**4**	**9.09**	**7**	**15.91**	**2**	**4.55**	**3**	**6.82**	**44**

หมายเหตุ : ปรับปรุงข้อมูล ณ เมษายน 2554

ตารางที่ 20 จำนวนและร้อยละของบัณฑิตศึกษา รุ่นปีการศึกษา 2552 จำแนกตามระดับการศึกษาต่อ(ผู้ที่กำลังศึกษาต่อ)

คณะ/สาขาวิชา	ระดับปริญญาตรี		ระดับ ป.บัณฑิต		ระดับปริญญาโท		ระดับ ป.บัณฑิตชั้นสูง		ระดับปริญญาเอก		ระดับ ป.บัณฑิต หรือหลักสูตรเฉพาะ		อื่น ๆ		รวม
	จำนวน	ร้อยละ	จำนวน	ร้อยละ	จำนวน	ร้อยละ	จำนวน	ร้อยละ	จำนวน	ร้อยละ	จำนวน	ร้อยละ	จำนวน	ร้อยละ	
คณะครุศาสตร์อุตสาหกรรมและเทคโนโลยี	**0**	**0.00**	**2**	**28.57**	**2**	**28.57**	**0**	**0.00**	**3**	**42.86**	**0**	**0.00**	**0**	**0.00**	**7**
-ครุศาสตร์เทคโนโลยี	0	0.00	0	0.00	0	0.00	0	0.00	0	0.00	0	0.00	0	0.00	0
-คอมพิวเตอร์และเทคโนโลยีสารสนเทศ	0	0.00	2	100.00	0	0.00	0	0.00	0	0.00	0	0.00	0	0.00	2
-เทคโนโลยีการพิมพ์	0	0.00	0	0.00	0	0.00	0	0.00	0	0.00	0	0.00	0	0.00	0
-วิศวกรรมเครื่องกล	0	0.00	0	0.00	0	0.00	0	0.00	1	100.00	0	0.00	0	0.00	1
-วิศวกรรมไฟฟ้า	0	0.00	0	0.00	0	0.00	0	0.00	2	100.00	0	0.00	0	0.00	2
-วิศวกรรมโยธา	0	0.00	0	0.00	1	100.00	0	0.00	0	0.00	0	0.00	0	0.00	1
-วิศวกรรมอุตสาหการ	0	0.00	0	0.00	1	100.00	0	0.00	0	0.00	0	0.00	0	0.00	1
คณะทรัพยากรชีวภาพและเทคโนโลยี	**0**	**0.00**	**1**	**12.50**	**0**	**0.00**	**0**	**0.00**	**7**	**87.50**	**0**	**0.00**	**0**	**0.00**	**8**
-การจัดการทรัพยากรชีวภาพ	0	0.00	0	0.00	0	0.00	0	0.00	2	100.00	0	0.00	0	0.00	2
-เทคโนโลยีชีวเคมี	0	0.00	0	0.00	0	0.00	0	0.00	4	100.00	0	0.00	0	0.00	4
-เทคโนโลยีชีวภาพ	0	0.00	1	50.00	0	0.00	0	0.00	1	50.00	0	0.00	0	0.00	2
-เทคโนโลยีหลังการเก็บเกี่ยว	0	0.00	0	0.00	0	0.00	0	0.00	0	0.00	0	0.00	0	0.00	0
คณะทรัพยากรชีวภาพและเทคโนโลยี ร่วมกับคณะเทคโนโลยีสารสนเท	**0**	**0.00**	**0**	**0.00**	**1**	**25.00**	**0**	**0.00**	**3**	**75.00**	**0**	**0.00**	**0**	**0.00**	**4**
-ชีวสารสนเทศ	0	0.00	0	0.00	1	25.00	0	0.00	3	75.00	0	0.00	0	0.00	4
คณะเทคโนโลยีสารสนเทศ	**1**	**11.11**	**1**	**11.11**	**3**	**33.33**	**0**	**0.00**	**4**	**44.44**	**0**	**0.00**	**0**	**0.00**	**9**
-เทคโนโลยีสารสนเทศ	1	14.29	0	0.00	2	28.57	0	0.00	4	57.14	0	0.00	0	0.00	7
-ธุรกรรมอิเล็กทรอนิกส์	0	0.00	1	50.00	1	50.00	0	0.00	0	0.00	0	0.00	0	0.00	2
-วิศวกรรมซอฟต์แวร์	0	0.00	0	0.00	0	0.00	0	0.00	0	0.00	0	0.00	0	0.00	0
คณะพลังงานสิ่งแวดล้อมและวัสดุ	**0**	**0.00**	**0**	**0.00**	**1**	**12.50**	**0**	**0.00**	**7**	**87.50**	**0**	**0.00**	**0**	**0.00**	**8**
-การจัดการพลังงาน	0	0.00	0	0.00	0	0.00	0	0.00	0	0.00	0	0.00	0	0.00	0
-การออกแบบและผลิตแบบบูรณาการ	0	0.00	0	0.00	0	0.00	0	0.00	0	0.00	0	0.00	0	0.00	0
-เทคโนโลยีการจัดการและพลังงาน	0	0.00	0	0.00	0	0.00	0	0.00	0	0.00	0	0.00	0	0.00	0
-เทคโนโลยีพลังงาน	0	0.00	0	0.00	1	16.67	0	0.00	5	83.33	0	0.00	0	0.00	6
-เทคโนโลยีวัสดุ	0	0.00	0	0.00	0	0.00	0	0.00	2	100.00	0	0.00	0	0.00	2
-เทคโนโลยีสิ่งแวดล้อม	0	0.00	0	0.00	0	0.00	0	0.00	0	0.00	0	0.00	0	0.00	0
-เทคโนโลยีอุณหภาพ	0	0.00	0	0.00	0	0.00	0	0.00	0	0.00	0	0.00	0	0.00	0
คณะวิทยาศาสตร์	**0**	**0.00**	**0**	**0.00**	**0**	**0.00**	**0**	**0.00**	**5**	**100.00**	**0**	**0.00**	**0**	**0.00**	**5**
-การสอนคณิตศาสตร์	0	0.00	0	0.00	0	0.00	0	0.00	1	100.00	0	0.00	0	0.00	1
-คณิตศาสตร์ประยุกต์	0	0.00	0	0.00	0	0.00	0	0.00	0	0.00	0	0.00	0	0.00	0
-เคมีอุตสาหกรรม	0	0.00	0	0.00	0	0.00	0	0.00	0	0.00	0	0.00	0	0.00	0
-จุลชีววิทยาประยุกต์	0	0.00	0	0.00	0	0.00	0	0.00	2	100.00	0	0.00	0	0.00	2
-ฟิสิกส์	0	0.00	0	0.00	0	0.00	0	0.00	2	100.00	0	0.00	0	0.00	2
-ฟิสิกส์ศึกษา	0	0.00	0	0.00	0	0.00	0	0.00	0	0.00	0	0.00	0	0.00	0
คณะวิศวกรรมศาสตร์	**1**	**7.14**	**0**	**0.00**	**5**	**35.71**	**0**	**0.00**	**8**	**57.14**	**0**	**0.00**	**0**	**0.00**	**14**
-เทคโนโลยีการขึ้นรูปโลหะ	0	0.00	0	0.00	0	0.00	0	0.00	0	0.00	0	0.00	0	0.00	0
-มาตรวิทยาทางอุตสาหกรรม	0	0.00	0	0.00	0	0.00	0	0.00	0	0.00	0	0.00	0	0.00	0
-วิศวกรรมกระบวนการขึ้นรูปพอลิเมอร์	0	0.00	0	0.00	0	0.00	0	0.00	0	0.00	0	0.00	0	0.00	0
-วิศวกรรมการเชื่อม	0	0.00	0	0.00	2	100.00	0	0.00	0	0.00	0	0.00	0	0.00	2
-วิศวกรรมขนส่ง	0	0.00	0	0.00	0	0.00	0	0.00	0	0.00	0	0.00	0	0.00	0
-วิศวกรรมคอมพิวเตอร์	0	0.00	0	0.00	0	0.00	0	0.00	1	100.00	0	0.00	0	0.00	1
-วิศวกรรมคุณภาพ	0	0.00	0	0.00	0	0.00	0	0.00	0	0.00	0	0.00	0	0.00	0
-วิศวกรรมเคมี	0	0.00	0	0.00	1	50.00	0	0.00	1	50.00	0	0.00	0	0.00	2

ตารางที่ 20 จำนวนและร้อยละของบัณฑิตศึกษา รุ่นปีการศึกษา 2552 จำแนกตามระดับการศึกษาต่อ(ผู้ที่กำลังศึกษาต่อ) (ต่อ)

คณะ/สาขาวิชา	ระดับปริญญาตรี		ระดับ ป.บัณฑิต		ระดับปริญญาโท		ระดับ ป.บัณฑิตชั้นสูง		ระดับปริญญาเอก		ระดับ ป.บัณฑิต หรือหลักสูตรเฉพาะ		อื่น ๆ		รวม
	จำนวน	ร้อยละ	จำนวน	ร้อยละ	จำนวน	ร้อยละ	จำนวน	ร้อยละ	จำนวน	ร้อยละ	จำนวน	ร้อยละ	จำนวน	ร้อยละ	
-วิศวกรรมเครื่องกล	0	0.00	0	0.00	0	0.00	0	0.00	0	0.00	0	0.00	0	0.00	0
-วิศวกรรมชีวภาพ	0	0.00	0	0.00	0	0.00	0	0.00	1	100.00	0	0.00	0	0.00	1
-วิศวกรรมทรัพยากรน้ำ	0	0.00	0	0.00	0	0.00	0	0.00	0	0.00	0	0.00	0	0.00	0
-วิศวกรรมไฟฟ้า	0	0.00	0	0.00	0	0.00	0	0.00	2	100.00	0	0.00	0	0.00	2
-วิศวกรรมไฟฟ้าและคอมพิวเตอร์	0	0.00	0	0.00	0	0.00	0	0.00	0	0.00	0	0.00	0	0.00	0
-วิศวกรรมโยธา	0	0.00	0	0.00	0	0.00	0	0.00	0	0.00	0	0.00	0	0.00	0
-วิศวกรรมระบบการผลิต	0	0.00	0	0.00	0	0.00	0	0.00	1	100.00	0	0.00	0	0.00	1
-วิศวกรรมและการบริหารการก่อสร้าง	1	100.00	0	0.00	0	0.00	0	0.00	0	0.00	0	0.00	0	0.00	1
-วิศวกรรมโลหการ	0	0.00	0	0.00	0	0.00	0	0.00	0	0.00	0	0.00	0	0.00	0
-วิศวกรรมสิ่งแวดล้อม	0	0.00	0	0.00	1	33.33	0	0.00	2	66.67	0	0.00	0	0.00	3
-วิศวกรรมอาหาร	0	0.00	0	0.00	1	100.00	0	0.00	0	0.00	0	0.00	0	0.00	1
คณะศิลปศาสตร์	**0**	**0.00**	**0**	**0.00**	**0**	**0.00**	**0**	**0.00**	**0**	**0.00**	**0**	**0.00**	**0**	**0.00**	**0**
-ภาษาศาสตร์ประยุกต์ด้านการสอน	0	0.00	0	0.00	0	0.00	0	0.00	0	0.00	0	0.00	0	0.00	0
คณะสถาปัตยกรรมศาสตร์และการออกแบบ	**0**	**0.00**	**0**	**0.00**	**0**	**0.00**	**0**	**0.00**	**0**	**0.00**	**0**	**0.00**	**0**	**0.00**	**0**
-การออกแบบโดยเน้นมนุษย์เป็นศูนย์กลาง(หลักสูตรภาษาอังกฤษ)	0	0.00	0	0.00	0	0.00	0	0.00	0	0.00	0	0.00	0	0.00	0
บัณฑิตวิทยาร่วมด้านพลังงานและสิ่งแวดล้อม	**0**	**0.00**	**0**	**0.00**	**0**	**0.00**	**0**	**0.00**	**2**	**66.67**	**1**	**33.33**	**0**	**0.00**	**3**
-เทคโนโลยีการจัดการและพลังงาน	0	0.00	0	0.00	0	0.00	0	0.00	0	0.00	0	0.00	0	0.00	0
-เทคโนโลยีพลังงาน	0	0.00	0	0.00	0	0.00	0	0.00	1	50.00	1	50.00	0	0.00	2
-เทคโนโลยีและการจัดการสิ่งแวดล้อม	0	0.00	0	0.00	0	0.00	0	0.00	0	0.00	0	0.00	0	0.00	0
-เทคโนโลยีสิ่งแวดล้อม	0	0.00	0	0.00	0	0.00	0	0.00	1	100.00	0	0.00	0	0.00	1
บัณฑิตวิทยาลัยการจัดการและนวัตกรรม	**0**	**0.00**	**0**	**0.00**	**1**	**25.00**	**1**	**25.00**	**1**	**25.00**	**1**	**25.00**	**0**	**0.00**	**4**
-การจัดการเทคโนโลยีและนวัตกรรม	0	0.00	0	0.00	0	0.00	0	0.00	0	0.00	1	100.00	0	0.00	1
-การจัดการธุรกิจโทรคมนาคม	0	0.00	0	0.00	0	0.00	1	100.00	0	0.00	0	0.00	0	0.00	1
-การจัดการโลจิสติกส์	0	0.00	0	0.00	1	100.00	0	0.00	0	0.00	0	0.00	0	0.00	1
-การจัดการสำหรับการเป็นผู้ประกอบการ	0	0.00	0	0.00	0	0.00	0	0.00	1	100.00	0	0.00	0	0.00	1
-การบริหารโครงการ	0	0.00	0	0.00	0	0.00	0	0.00	0	0.00	0	0.00	0	0.00	0
วิทยาลัยสหวิทยาการ	**0**	**0.00**	**0**	**0.00**	**0**	**0.00**	**0**	**0.00**	**0**	**0.00**	**0**	**0.00**	**0**	**0.00**	**0**
-วิทยาศาสตร์และเทคโนโลยี	0	0.00	0	0.00	0	0.00	0	0.00	0	0.00	0	0.00	0	0.00	0
สถาบันวิทยาการหุ่นยนต์ภาคสนาม	**0**	**0.00**	**0**	**0.00**	**0**	**0.00**	**0**	**0.00**	**0**	**0.00**	**0**	**0.00**	**0**	**0.00**	**0**
-การพัฒนาความสามารถทางการแข่งขันเชิงอุตสาหกรรม	0	0.00	0	0.00	0	0.00	0	0.00	0	0.00	0	0.00	0	0.00	0
-วิทยาการหุ่นยนต์และระบบอัตโนมัติ	0	0.00	0	0.00	0	0.00	0	0.00	0	0.00	0	0.00	0	0.00	0
รวมทั้งหมด	**2**	**3.23**	**4**	**6.45**	**13**	**20.97**	**1**	**1.61**	**40**	**64.52**	**2**	**3.23**	**0**	**0.00**	**62**

หมายเหตุ : ปรับปรุงข้อมูล ณ เมษายน 2554

ตารางที่ 21 จำนวนและร้อยละของบัณฑิตศึกษา รุ่นปีการศึกษา 2552 จำแนกตามสาขาวิชาที่ศึกษาต่อ(ผู้ที่กำลังศึกษาต่อ)

คณะ/สาขาวิชา	สาขาวิชาเดิม (สาขาวิชาที่จบ)		สาขาวิชาใหม่		รวม
	จำนวน	ร้อยละ	จำนวน	ร้อยละ	
คณะครุศาสตร์อุตสาหกรรมและเทคโนโลยี	**1**	**14.29**	**6**	**85.71**	**7**
-ครุศาสตร์เทคโนโลยี	0	0.00	0	0.00	0
-คอมพิวเตอร์และเทคโนโลยีสารสนเทศ	0	0.00	2	100.00	2
-เทคโนโลยีการพิมพ์	0	0.00	0	0.00	0
-วิศวกรรมเครื่องกล	0	0.00	1	100.00	1
-วิศวกรรมไฟฟ้า	1	50.00	1	50.00	2
-วิศวกรรมโยธา	0	0.00	1	100.00	1
-วิศวกรรมอุตสาหการ	0	0.00	1	100.00	1
คณะทรัพยากรชีวภาพและเทคโนโลยี	**5**	**62.50**	**3**	**37.50**	**8**
-การจัดการทรัพยากรชีวภาพ	1	50.00	1	50.00	2
-เทคโนโลยีชีวเคมี	3	75.00	1	25.00	4
-เทคโนโลยีชีวภาพ	1	50.00	1	50.00	2
-เทคโนโลยีหลังการเก็บเกี่ยว	0	0.00	0	0.00	0
คณะทรัพยากรชีวภาพและเทคโนโลยี ร่วมกับคณะเทคโนโลยีสารสนเทศ	**4**	**100.00**	**0**	**0.00**	**4**
-ชีวสารสนเทศ	4	100.00	0	0.00	4
คณะเทคโนโลยีสารสนเทศ	**4**	**44.44**	**5**	**55.56**	**9**
-เทคโนโลยีสารสนเทศ	4	57.14	3	42.86	7
-ธุรกรรมอิเล็กทรอนิกส์	0	0.00	2	100.00	2
-วิศวกรรมซอฟต์แวร์	0	0.00	0	0.00	0
คณะพลังงานสิ่งแวดล้อมและวัสดุ	**6**	**75.00**	**2**	**25.00**	**8**
-การจัดการพลังงาน	0	0.00	0	0.00	0
-การออกแบบและผลิตแบบบูรณาการ	0	0.00	0	0.00	0
-เทคโนโลยีการจัดการและพลังงาน	0	0.00	0	0.00	0
-เทคโนโลยีพลังงาน	5	83.33	1	16.67	6
-เทคโนโลยีวัสดุ	1	50.00	1	50.00	2
-เทคโนโลยีสิ่งแวดล้อม	0	0.00	0	0.00	0
-เทคโนโลยีอุณหภาพ	0	0.00	0	0.00	0
คณะวิทยาศาสตร์	**4**	**80.00**	**1**	**20.00**	**5**
-การสอนคณิตศาสตร์	1	100.00	0	0.00	1
-คณิตศาสตร์ประยุกต์	0	0.00	0	0.00	0
-เคมีอุตสาหกรรม	0	0.00	0	0.00	0
-จุลชีววิทยาประยุกต์	1	50.00	1	50.00	2
-ฟิสิกส์	2	100.00	0	0.00	2
-ฟิสิกส์ศึกษา	0	0.00	0	0.00	0
คณะวิศวกรรมศาสตร์	**10**	**71.43**	**4**	**28.57**	**14**
-เทคโนโลยีการขึ้นรูปโลหะ	0	0.00	0	0.00	0
-มาตรวิทยาทางอุตสาหกรรม	0	0.00	0	0.00	0
-วิศวกรรมกระบวนการขึ้นรูปพอลิเมอร์	0	0.00	0	0.00	0
-วิศวกรรมการเชื่อม	2	100.00	0	0.00	2
-วิศวกรรมขนส่ง	0	0.00	0	0.00	0
-วิศวกรรมคอมพิวเตอร์	1	100.00	0	0.00	1
-วิศวกรรมคุณภาพ	0	0.00	0	0.00	0
-วิศวกรรมเคมี	0	0.00	2	100.00	2

ตารางที่ 21 จำนวนและร้อยละของบัณฑิตศึกษา รุ่นปีการศึกษา 2552 จำแนกตามสาขาวิชาที่ศึกษาต่อ(ผู้ที่กำลังศึกษาต่อ) (ต่อ)

คณะ/สาขาวิชา	สาขาวิชาเดิม (สาขาวิชาที่จบ)		สาขาวิชาใหม่		รวม
	จำนวน	ร้อยละ	จำนวน	ร้อยละ	
-วิศวกรรมเครื่องกล	0	0.00	0	0.00	0
-วิศวกรรมชีวภาพ	1	100.00	0	0.00	1
-วิศวกรรมทรัพยากรน้ำ	0	0.00	0	0.00	0
-วิศวกรรมไฟฟ้า	2	100.00	0	0.00	2
-วิศวกรรมไฟฟ้าและคอมพิวเตอร์	0	0.00	0	0.00	0
-วิศวกรรมโยธา	0	0.00	0	0.00	0
-วิศวกรรมระบบการผลิต	0	0.00	1	100.00	1
-วิศวกรรมและการบริหารการก่อสร้าง	0	0.00	1	100.00	1
-วิศวกรรมโลหการ	0	0.00	0	0.00	0
-วิศวกรรมสิ่งแวดล้อม	3	100.00	0	0.00	3
-วิศวกรรมอาหาร	1	100.00	0	0.00	1
คณะศิลปศาสตร์	**0**	**0.00**	**0**	**0.00**	**0**
-ภาษาศาสตร์ประยุกต์ด้านการสอน	0	0.00	0	0.00	0
คณะสถาปัตยกรรมศาสตร์และการออกแบบ	**0**	**0.00**	**0**	**0.00**	**0**
-การออกแบบโดยเน้นมนุษย์เป็นศูนย์กลาง(หลักสูตรภาษาอังกฤษ)	0	0.00	0	0.00	0
บัณฑิตวิทยาร่วมด้านพลังงานและสิ่งแวดล้อม	**2**	**66.67**	**1**	**33.33**	**3**
-เทคโนโลยีการจัดการและพลังงาน	0	0.00	0	0.00	0
-เทคโนโลยีพลังงาน	1	50.00	1	50.00	2
-เทคโนโลยีและการจัดการสิ่งแวดล้อม	0	0.00	0	0.00	0
-เทคโนโลยีสิ่งแวดล้อม	1	100.00	0	0.00	1
บัณฑิตวิทยาลัยการจัดการและนวัตกรรม	**1**	**25.00**	**3**	**75.00**	**4**
-การจัดการเทคโนโลยีและนวัตกรรม	0	0.00	1	100.00	1
-การจัดการธุรกิจโทรคมนาคม	0	0.00	1	100.00	1
-การจัดการโลจิสติกส์	0	0.00	1	100.00	1
-การจัดการสำหรับการเป็นผู้ประกอบการ	1	100.00	0	0.00	1
-การบริหารโครงการ	0	0.00	0	0.00	0
วิทยาลัยสหวิทยาการ	**0**	**0.00**	**0**	**0.00**	**0**
-วิทยาศาสตร์และเทคโนโลยี	0	0.00	0	0.00	0
สถาบันวิทยาการหุ่นยนต์ภาคสนาม	**0**	**0.00**	**0**	**0.00**	**0**
-การพัฒนาความสามารถทางการแข่งขันเชิงอุตสาหกรรม	0	0.00	0	0.00	0
-วิทยาการหุ่นยนต์และระบบอัตโนมัติ	0	0.00	0	0.00	0
รวมทั้งหมด	**37**	**59.68**	**25**	**40.32**	**62**

หมายเหตุ : ปรับปรุงข้อมูล ณ เมษายน 2554

ตารางที่ 22 จำนวนและร้อยละของบัณฑิตศึกษา รุ่นปีการศึกษา 2552 จำแนกตามประเภทของสถาบันการศึกษา(ผู้ที่กำลังศึกษาต่อ)

คณะ/สาขาวิชา	รัฐบาล		เอกชน		ต่างประเทศ		รวม
	จำนวน	ร้อยละ	จำนวน	ร้อยละ	จำนวน	ร้อยละ	
คณะครุศาสตร์อุตสาหกรรมและเทคโนโลยี	**5**	**71.43**	**0**	**0.00**	**2**	**28.57**	**7**
-ครุศาสตร์เทคโนโลยี	0	0.00	0	0.00	0	0.00	0
-คอมพิวเตอร์และเทคโนโลยีสารสนเทศ	2	100.00	0	0.00	0	0.00	2
-เทคโนโลยีการพิมพ์	0	0.00	0	0.00	0	0.00	0
-วิศวกรรมเครื่องกล	1	100.00	0	0.00	0	0.00	1
-วิศวกรรมไฟฟ้า	1	50.00	0	0.00	1	50.00	2
-วิศวกรรมโยธา	0	0.00	0	0.00	1	100.00	1
-วิศวกรรมอุตสาหการ	1	100.00	0	0.00	0	0.00	1
คณะทรัพยากรชีวภาพและเทคโนโลยี	**8**	**100.00**	**0**	**0.00**	**0**	**0.00**	**8**
-การจัดการทรัพยากรชีวภาพ	2	100.00	0	0.00	0	0.00	2
-เทคโนโลยีชีวเคมี	4	100.00	0	0.00	0	0.00	4
-เทคโนโลยีชีวภาพ	2	100.00	0	0.00	0	0.00	2
-เทคโนโลยีหลังการเก็บเกี่ยว	0	0.00	0	0.00	0	0.00	0
คณะทรัพยากรชีวภาพและเทคโนโลยี ร่วมกับคณะเทคโนโลยีสารสนเทศ	**1**	**25.00**	**0**	**0.00**	**3**	**75.00**	**4**
-ชีวสารสนเทศ	1	25.00	0	0.00	3	75.00	4
คณะเทคโนโลยีสารสนเทศ	**4**	**44.44**	**0**	**0.00**	**5**	**55.56**	**9**
-เทคโนโลยีสารสนเทศ	4	57.14	0	0.00	3	42.86	7
-ธุรกรรมอิเล็กทรอนิกส์	0	0.00	0	0.00	2	100.00	2
-วิศวกรรมซอฟต์แวร์	0	0.00	0	0.00	0	0.00	0
คณะพลังงานสิ่งแวดล้อมและวัสดุ	**7**	**87.50**	**0**	**0.00**	**1**	**12.50**	**8**
-การจัดการพลังงาน	0	0.00	0	0.00	0	0.00	0
-การออกแบบและผลิตแบบบูรณาการ	0	0.00	0	0.00	0	0.00	0
-เทคโนโลยีการจัดการและพลังงาน	0	0.00	0	0.00	0	0.00	0
-เทคโนโลยีพลังงาน	5	83.33	0	0.00	1	16.67	6
-เทคโนโลยีวัสดุ	2	100.00	0	0.00	0	0.00	2
-เทคโนโลยีสิ่งแวดล้อม	0	0.00	0	0.00	0	0.00	0
-เทคโนโลยีอุณหภาพ	0	0.00	0	0.00	0	0.00	0
คณะวิทยาศาสตร์	**5**	**100.00**	**0**	**0.00**	**0**	**0.00**	**5**
-การสอนคณิตศาสตร์	1	100.00	0	0.00	0	0.00	1
-คณิตศาสตร์ประยุกต์	0	0.00	0	0.00	0	0.00	0
-เคมีอุตสาหกรรม	0	0.00	0	0.00	0	0.00	0
-จุลชีววิทยาประยุกต์	2	100.00	0	0.00	0	0.00	2
-ฟิสิกส์	2	100.00	0	0.00	0	0.00	2
-ฟิสิกส์ศึกษา	0	0.00	0	0.00	0	0.00	0
คณะวิศวกรรมศาสตร์	**8**	**57.14**	**3**	**21.43**	**3**	**21.43**	**14**
-เทคโนโลยีการขึ้นรูปโลหะ	0	0.00	0	0.00	0	0.00	0
-มาตรวิทยาทางอุตสาหกรรม	0	0.00	0	0.00	0	0.00	0
-วิศวกรรมกระบวนการขึ้นรูปพอลิเมอร์	0	0.00	0	0.00	0	0.00	0
-วิศวกรรมการเชื่อม	1	50.00	1	50.00	0	0.00	2
-วิศวกรรมขนส่ง	0	0.00	0	0.00	0	0.00	0
-วิศวกรรมคอมพิวเตอร์	1	100.00	0	0.00	0	0.00	1
-วิศวกรรมคุณภาพ	0	0.00	0	0.00	0	0.00	0
-วิศวกรรมเคมี	2	100.00	0	0.00	0	0.00	2

ตารางที่ 22 จำนวนและร้อยละของบัณฑิตศึกษา รุ่นปีการศึกษา 2552 จำแนกตามประเภทของสถาบันการศึกษา(ผู้ที่กำลังศึกษาต่อ) (ต่อ)

คณะ/สาขาวิชา	รัฐบาล		เอกชน		ต่างประเทศ		รวม
	จำนวน	ร้อยละ	จำนวน	ร้อยละ	จำนวน	ร้อยละ	
-วิศวกรรมเครื่องกล	0	0.00	0	0.00	0	0.00	0
-วิศวกรรมชีวภาพ	0	0.00	0	0.00	1	100.00	1
-วิศวกรรมทรัพยากรน้ำ	0	0.00	0	0.00	0	0.00	0
-วิศวกรรมไฟฟ้า	2	100.00	0	0.00	0	0.00	2
-วิศวกรรมไฟฟ้าและคอมพิวเตอร์	0	0.00	0	0.00	0	0.00	0
-วิศวกรรมโยธา	0	0.00	0	0.00	0	0.00	0
-วิศวกรรมระบบการผลิต	1	100.00	0	0.00	0	0.00	1
-วิศวกรรมและการบริหารการก่อสร้าง	0	0.00	1	100.00	0	0.00	1
-วิศวกรรมโลหการ	0	0.00	0	0.00	0	0.00	0
-วิศวกรรมสิ่งแวดล้อม	1	33.33	1	33.33	1	33.33	3
-วิศวกรรมอาหาร	0	0.00	0	0.00	1	100.00	1
คณะศิลปศาสตร์	**0**	**0.00**	**0**	**0.00**	**0**	**0.00**	**0**
-ภาษาศาสตร์ประยุกต์ด้านการสอน	0	0.00	0	0.00	0	0.00	0
คณะสถาปัตยกรรมศาสตร์และการออกแบบ	**0**	**0.00**	**0**	**0.00**	**0**	**0.00**	**0**
-การออกแบบโดยเน้นมนุษย์เป็นศูนย์กลาง(หลักสูตรภาษาอังกฤษ)	0	0.00	0	0.00	0	0.00	0
บัณฑิตวิทยาร่วมด้านพลังงานและสิ่งแวดล้อม	**2**	**66.67**	**0**	**0.00**	**1**	**33.33**	**3**
-เทคโนโลยีการจัดการและพลังงาน	0	0.00	0	0.00	0	0.00	0
-เทคโนโลยีพลังงาน	1	50.00	0	0.00	1	50.00	2
-เทคโนโลยีและการจัดการสิ่งแวดล้อม	0	0.00	0	0.00	0	0.00	0
-เทคโนโลยีสิ่งแวดล้อม	1	100.00	0	0.00	0	0.00	1
บัณฑิตวิทยาลัยการจัดการและนวัตกรรม	**1**	**25.00**	**2**	**50.00**	**1**	**25.00**	**4**
-การจัดการเทคโนโลยีและนวัตกรรม	0	0.00	1	100.00	0	0.00	1
-การจัดการธุรกิจโทรคมนาคม	1	100.00	0	0.00	0	0.00	1
-การจัดการโลจิสติกส์	0	0.00	1	100.00	0	0.00	1
-การจัดการสำหรับการเป็นผู้ประกอบการ	0	0.00	0	0.00	1	100.00	1
-การบริหารโครงการ	0	0.00	0	0.00	0	0.00	0
วิทยาลัยสหวิทยาการ	**0**	**0.00**	**0**	**0.00**	**0**	**0.00**	**0**
-วิทยาศาสตร์และเทคโนโลยี	0	0.00	0	0.00	0	0.00	0
สถาบันวิทยาการหุ่นยนต์ภาคสนาม	**0**	**0.00**	**0**	**0.00**	**0**	**0.00**	**0**
-การพัฒนาความสามารถทางการแข่งขันเชิงอุตสาหกรรม	0	0.00	0	0.00	0	0.00	0
-วิทยาการหุ่นยนต์และระบบอัตโนมัติ	0	0.00	0	0.00	0	0.00	0
รวมทั้งหมด	**41**	**66.13**	**5**	**8.06**	**16**	**25.81**	**62**

หมายเหตุ : ปรับปรุงข้อมูล ณ เมษายน 2554

ตารางที่ 23 จำนวนและร้อยละของบัณฑิตศึกษา รุ่นปีการศึกษา 2552 จำแนกตามเหตุผลในการตัดสินใจศึกษาต่อ(ผู้ที่กำลังศึกษาต่อ)

คณะ/สาขาวิชา	เป็นความต้องการของพ่อ/แม่/ผู้ปกครอง		งานที่ต้องการทำใช้วุฒิสูงกว่าที่เรียนจบ		ได้รับทุนการศึกษา		อื่น ๆ		รวม
	จำนวน	ร้อยละ	จำนวน	ร้อยละ	จำนวน	ร้อยละ	จำนวน	ร้อยละ	
คณะครุศาสตร์อุตสาหกรรมและเทคโนโลยี	**2**	**28.57**	**2**	**28.57**	**0**	**0.00**	**3**	**42.86**	**7**
-ครุศาสตร์เทคโนโลยี	0	0.00	0	0.00	0	0.00	0	0.00	0
-คอมพิวเตอร์และเทคโนโลยีสารสนเทศ	1	50.00	0	0.00	0	0.00	1	50.00	2
-เทคโนโลยีการพิมพ์	0	0.00	0	0.00	0	0.00	0	0.00	0
-วิศวกรรมเครื่องกล	0	0.00	1	100.00	0	0.00	0	0.00	1
-วิศวกรรมไฟฟ้า	1	50.00	0	0.00	0	0.00	1	50.00	2
-วิศวกรรมโยธา	0	0.00	0	0.00	0	0.00	1	100.00	1
-วิศวกรรมอุตสาหการ	0	0.00	1	100.00	0	0.00	0	0.00	1
คณะทรัพยากรชีวภาพและเทคโนโลยี	**1**	**12.50**	**4**	**50.00**	**3**	**37.50**	**0**	**0.00**	**8**
-การจัดการทรัพยากรชีวภาพ	1	50.00	0	0.00	1	50.00	0	0.00	2
-เทคโนโลยีชีวเคมี	0	0.00	3	75.00	1	25.00	0	0.00	4
-เทคโนโลยีชีวภาพ	0	0.00	1	50.00	1	50.00	0	0.00	2
-เทคโนโลยีหลังการเก็บเกี่ยว	0	0.00	0	0.00	0	0.00	0	0.00	0
คณะทรัพยากรชีวภาพและเทคโนโลยี ร่วมกับคณะเทคโนโลยีสารสนเทศ	**0**	**0.00**	**0**	**0.00**	**4**	**100.00**	**0**	**0.00**	**4**
-ชีวสารสนเทศ	0	0.00	0	0.00	4	100.00	0	0.00	4
คณะเทคโนโลยีสารสนเทศ	**2**	**22.22**	**2**	**22.22**	**0**	**0.00**	**5**	**55.56**	**9**
-เทคโนโลยีสารสนเทศ	2	28.57	2	28.57	0	0.00	3	42.86	7
-ธุรกรรมอิเล็กทรอนิกส์	0	0.00	0	0.00	0	0.00	2	100.00	2
-วิศวกรรมซอฟต์แวร์	0	0.00	0	0.00	0	0.00	0	0.00	0
คณะพลังงานสิ่งแวดล้อมและวัสดุ	**2**	**25.00**	**4**	**50.00**	**1**	**12.50**	**1**	**12.50**	**8**
-การจัดการพลังงาน	0	0.00	0	0.00	0	0.00	0	0.00	0
-การออกแบบและผลิตแบบบูรณาการ	0	0.00	0	0.00	0	0.00	0	0.00	0
-เทคโนโลยีการจัดการและพลังงาน	0	0.00	0	0.00	0	0.00	0	0.00	0
-เทคโนโลยีพลังงาน	2	33.33	2	33.33	1	16.67	1	16.67	6
-เทคโนโลยีวัสดุ	0	0.00	2	100.00	0	0.00	0	0.00	2
-เทคโนโลยีสิ่งแวดล้อม	0	0.00	0	0.00	0	0.00	0	0.00	0
-เทคโนโลยีอุณหภาพ	0	0.00	0	0.00	0	0.00	0	0.00	0
คณะวิทยาศาสตร์	**0**	**0.00**	**2**	**40.00**	**2**	**40.00**	**1**	**20.00**	**5**
-การสอนคณิตศาสตร์	0	0.00	0	0.00	0	0.00	1	100.00	1
-คณิตศาสตร์ประยุกต์	0	0.00	0	0.00	0	0.00	0	0.00	0
-เคมีอุตสาหกรรม	0	0.00	0	0.00	0	0.00	0	0.00	0
-จุลชีววิทยาประยุกต์	0	0.00	2	100.00	0	0.00	0	0.00	2
-ฟิสิกส์	0	0.00	0	0.00	2	100.00	0	0.00	2
-ฟิสิกส์ศึกษา	0	0.00	0	0.00	0	0.00	0	0.00	0
คณะวิศวกรรมศาสตร์	**6**	**42.86**	**4**	**28.57**	**1**	**7.14**	**3**	**21.43**	**14**
-เทคโนโลยีการขึ้นรูปโลหะ	0	0.00	0	0.00	0	0.00	0	0.00	0
-มาตรวิทยาทางอุตสาหกรรม	0	0.00	0	0.00	0	0.00	0	0.00	0
-วิศวกรรมกระบวนการขึ้นรูปพอลิเมอร์	0	0.00	0	0.00	0	0.00	0	0.00	0
-วิศวกรรมการเชื่อม	1	50.00	1	50.00	0	0.00	0	0.00	2
-วิศวกรรมขนส่ง	0	0.00	0	0.00	0	0.00	0	0.00	0
-วิศวกรรมคอมพิวเตอร์	0	0.00	1	100.00	0	0.00	0	0.00	1
-วิศวกรรมคุณภาพ	0	0.00	0	0.00	0	0.00	0	0.00	0
-วิศวกรรมเคมี	1	50.00	0	0.00	1	50.00	0	0.00	2

ตารางที่ 23 จำนวนและร้อยละของบัณฑิตศึกษา รุ่นปีการศึกษา 2552 จำแนกตามเหตุผลในการตัดสินใจศึกษาต่อ(ผู้ที่กำลังศึกษาต่อ) (ต่อ)

คณะ/สาขาวิชา	เป็นความต้องการของพ่อ/แม่/ผู้ปกครอง		งานที่ต้องการทำใช้วุฒิสูงกว่าที่เรียนจบ		ได้รับทุนการศึกษา		อื่น ๆ		รวม
	จำนวน	ร้อยละ	จำนวน	ร้อยละ	จำนวน	ร้อยละ	จำนวน	ร้อยละ	
-วิศวกรรมเครื่องกล	0	0.00	0	0.00	0	0.00	0	0.00	0
-วิศวกรรมชีวภาพ	0	0.00	1	100.00	0	0.00	0	0.00	1
-วิศวกรรมทรัพยากรน้ำ	0	0.00	0	0.00	0	0.00	0	0.00	0
-วิศวกรรมไฟฟ้า	0	0.00	1	50.00	0	0.00	1	50.00	2
-วิศวกรรมไฟฟ้าและคอมพิวเตอร์	0	0.00	0	0.00	0	0.00	0	0.00	0
-วิศวกรรมโยธา	0	0.00	0	0.00	0	0.00	0	0.00	0
-วิศวกรรมระบบการผลิต	1	100.00	0	0.00	0	0.00	0	0.00	1
-วิศวกรรมและการบริหารการก่อสร้าง	1	100.00	0	0.00	0	0.00	0	0.00	1
-วิศวกรรมโลหการ	0	0.00	0	0.00	0	0.00	0	0.00	0
-วิศวกรรมสิ่งแวดล้อม	2	66.67	0	0.00	0	0.00	1	33.33	3
-วิศวกรรมอาหาร	0	0.00	0	0.00	0	0.00	1	100.00	1
คณะศิลปศาสตร์	**0**	**0.00**	**0**	**0.00**	**0**	**0.00**	**0**	**0.00**	**0**
-ภาษาศาสตร์ประยุกต์ด้านการสอน	0	0.00	0	0.00	0	0.00	0	0.00	0
คณะสถาปัตยกรรมศาสตร์และการออกแบบ	**0**	**0.00**	**0**	**0.00**	**0**	**0.00**	**0**	**0.00**	**0**
-การออกแบบโดยเน้นมนุษย์เป็นศูนย์กลาง(หลักสูตรภาษาอังกฤษ)	0	0.00	0	0.00	0	0.00	0	0.00	0
บัณฑิตวิทยาร่วมด้านพลังงานและสิ่งแวดล้อม	**0**	**0.00**	**0**	**0.00**	**3**	**100.00**	**0**	**0.00**	**3**
-เทคโนโลยีการจัดการและพลังงาน	0	0.00	0	0.00	0	0.00	0	0.00	0
-เทคโนโลยีพลังงาน	0	0.00	0	0.00	2	100.00	0	0.00	2
-เทคโนโลยีและการจัดการสิ่งแวดล้อม	0	0.00	0	0.00	0	0.00	0	0.00	0
-เทคโนโลยีสิ่งแวดล้อม	0	0.00	0	0.00	1	100.00	0	0.00	1
บัณฑิตวิทยาลัยการจัดการและนวัตกรรม	**0**	**0.00**	**2**	**50.00**	**1**	**25.00**	**1**	**25.00**	**4**
-การจัดการเทคโนโลยีและนวัตกรรม	0	0.00	1	100.00	0	0.00	0	0.00	1
-การจัดการธุรกิจโทรคมนาคม	0	0.00	0	0.00	1	100.00	0	0.00	1
-การจัดการโลจิสติกส์	0	0.00	0	0.00	0	0.00	1	100.00	1
-การจัดการสำหรับการเป็นผู้ประกอบการ	0	0.00	1	100.00	0	0.00	0	0.00	1
-การบริหารโครงการ	0	0.00	0	0.00	0	0.00	0	0.00	0
วิทยาลัยสหวิทยาการ	**0**	**0.00**	**0**	**0.00**	**0**	**0.00**	**0**	**0.00**	**0**
-วิทยาศาสตร์และเทคโนโลยี	0	0.00	0	0.00	0	0.00	0	0.00	0
สถาบันวิทยาการหุ่นยนต์ภาคสนาม	**0**	**0.00**	**0**	**0.00**	**0**	**0.00**	**0**	**0.00**	**0**
-การพัฒนาความสามารถทางการแข่งขันเชิงอุตสาหกรรม	0	0.00	0	0.00	0	0.00	0	0.00	0
-วิทยาการหุ่นยนต์และระบบอัตโนมัติ	0	0.00	0	0.00	0	0.00	0	0.00	0
รวมทั้งหมด	**13**	**20.97**	**20**	**32.26**	**15**	**24.19**	**14**	**22.58**	**62**

หมายเหตุ : ปรับปรุงข้อมูล ณ เมษายน 2554

ตารางที่ 24 จำนวนและร้อยละของบัณฑิตศึกษา รุ่นปีการศึกษา 2552 จำแนกตามการมีปัญหาในการศึกษาต่อ(ผู้ที่กำลังศึกษาต่อ)

คณะ/สาขาวิชา	มีปัญหา		ไม่มีปัญหา		รวม
	จำนวน	ร้อยละ	จำนวน	ร้อยละ	
คณะครุศาสตร์อุตสาหกรรมและเทคโนโลยี	**2**	**28.57**	**5**	**71.43**	**7**
-ครุศาสตร์เทคโนโลยี	0	0.00	0	0.00	0
-คอมพิวเตอร์และเทคโนโลยีสารสนเทศ	0	0.00	2	100.00	2
-เทคโนโลยีการพิมพ์	0	0.00	0	0.00	0
-วิศวกรรมเครื่องกล	0	0.00	1	100.00	1
-วิศวกรรมไฟฟ้า	1	50.00	1	50.00	2
-วิศวกรรมโยธา	1	100.00	0	0.00	1
-วิศวกรรมอุตสาหการ	0	0.00	1	100.00	1
คณะทรัพยากรชีวภาพและเทคโนโลยี	**1**	**12.50**	**7**	**87.50**	**8**
-การจัดการทรัพยากรชีวภาพ	0	0.00	2	100.00	2
-เทคโนโลยีชีวเคมี	1	25.00	3	75.00	4
-เทคโนโลยีชีวภาพ	0	0.00	2	100.00	2
-เทคโนโลยีหลังการเก็บเกี่ยว	0	0.00	0	0.00	0
คณะทรัพยากรชีวภาพและเทคโนโลยี ร่วมกับคณะเทคโนโลยีสารสนเทศ	**1**	**25.00**	**3**	**75.00**	**4**
-ชีวสารสนเทศ	1	25.00	3	75.00	4
คณะเทคโนโลยีสารสนเทศ	**5**	**55.56**	**4**	**44.44**	**9**
-เทคโนโลยีสารสนเทศ	4	57.14	3	42.86	7
-ธุรกรรมอิเล็กทรอนิกส์	1	50.00	1	50.00	2
-วิศวกรรมซอฟต์แวร์	0	0.00	0	0.00	0
คณะพลังงานสิ่งแวดล้อมและวัสดุ	**2**	**25.00**	**6**	**75.00**	**8**
-การจัดการพลังงาน	0	0.00	0	0.00	0
-การออกแบบและผลิตแบบบูรณาการ	0	0.00	0	0.00	0
-เทคโนโลยีการจัดการและพลังงาน	0	0.00	0	0.00	0
-เทคโนโลยีพลังงาน	2	33.33	4	66.67	6
-เทคโนโลยีวัสดุ	0	0.00	2	100.00	2
-เทคโนโลยีสิ่งแวดล้อม	0	0.00	0	0.00	0
-เทคโนโลยีอุณหภาพ	0	0.00	0	0.00	0
คณะวิทยาศาสตร์	**2**	**40.00**	**3**	**60.00**	**5**
-การสอนคณิตศาสตร์	1	100.00	0	0.00	1
-คณิตศาสตร์ประยุกต์	0	0.00	0	0.00	0
-เคมีอุตสาหกรรม	0	0.00	0	0.00	0
-จุลชีววิทยาประยุกต์	0	0.00	2	100.00	2
-ฟิสิกส์	1	50.00	1	50.00	2
-ฟิสิกส์ศึกษา	0	0.00	0	0.00	0
คณะวิศวกรรมศาสตร์	**4**	**28.57**	**10**	**71.43**	**14**
-เทคโนโลยีการขึ้นรูปโลหะ	0	0.00	0	0.00	0
-มาตรวิทยาทางอุตสาหกรรม	0	0.00	0	0.00	0
-วิศวกรรมกระบวนการขึ้นรูปพอลิเมอร์	0	0.00	0	0.00	0
-วิศวกรรมการเชื่อม	1	50.00	1	50.00	2
-วิศวกรรมขนส่ง	0	0.00	0	0.00	0
-วิศวกรรมคอมพิวเตอร์	1	100.00	0	0.00	1
-วิศวกรรมคุณภาพ	0	0.00	0	0.00	0
-วิศวกรรมเคมี	0	0.00	2	100.00	2

ตารางที่ 24 จำนวนและร้อยละของบัณฑิตศึกษา รุ่นปีการศึกษา 2552 จำแนกตามการมีปัญหาในการศึกษาต่อ(ผู้ที่กำลังศึกษาต่อ) (ต่อ)

คณะ/สาขาวิชา	มีปัญหา		ไม่มีปัญหา		รวม
	จำนวน	ร้อยละ	จำนวน	ร้อยละ	
-วิศวกรรมเครื่องกล	0	0.00	0	0.00	0
-วิศวกรรมชีวภาพ	1	100.00	0	0.00	1
-วิศวกรรมทรัพยากรน้ำ	0	0.00	0	0.00	0
-วิศวกรรมไฟฟ้า	0	0.00	2	100.00	2
-วิศวกรรมไฟฟ้าและคอมพิวเตอร์	0	0.00	0	0.00	0
-วิศวกรรมโยธา	0	0.00	0	0.00	0
-วิศวกรรมระบบการผลิต	0	0.00	1	100.00	1
-วิศวกรรมและการบริหารการก่อสร้าง	0	0.00	1	100.00	1
-วิศวกรรมโลหการ	0	0.00	0	0.00	0
-วิศวกรรมสิ่งแวดล้อม	1	33.33	2	66.67	3
-วิศวกรรมอาหาร	0	0.00	1	100.00	1
คณะศิลปศาสตร์	**0**	**0.00**	**0**	**0.00**	**0**
-ภาษาศาสตร์ประยุกต์ด้านการสอน	0	0.00	0	0.00	0
คณะสถาปัตยกรรมศาสตร์และการออกแบบ	**0**	**0.00**	**0**	**0.00**	**0**
-การออกแบบโดยเน้นมนุษย์เป็นศูนย์กลาง(หลักสูตรภาษาอังกฤษ)	0	0.00	0	0.00	0
บัณฑิตวิทยาร่วมด้านพลังงานและสิ่งแวดล้อม	**0**	**0.00**	**3**	**100.00**	**3**
-เทคโนโลยีการจัดการและพลังงาน	0	0.00	0	0.00	0
-เทคโนโลยีพลังงาน	0	0.00	2	100.00	2
-เทคโนโลยีและการจัดการสิ่งแวดล้อม	0	0.00	0	0.00	0
-เทคโนโลยีสิ่งแวดล้อม	0	0.00	1	100.00	1
บัณฑิตวิทยาลัยการจัดการและนวัตกรรม	**1**	**25.00**	**3**	**75.00**	**4**
-การจัดการเทคโนโลยีและนวัตกรรม	0	0.00	1	100.00	1
-การจัดการธุรกิจโทรคมนาคม	1	100.00	0	0.00	1
-การจัดการโลจิสติกส์	0	0.00	1	100.00	1
-การจัดการสำหรับการเป็นผู้ประกอบการ	0	0.00	1	100.00	1
-การบริหารโครงการ	0	0.00	0	0.00	0
วิทยาลัยสหวิทยาการ	**0**	**0.00**	**0**	**0.00**	**0**
-วิทยาศาสตร์และเทคโนโลยี	0	0.00	0	0.00	0
สถาบันวิทยาการหุ่นยนต์ภาคสนาม	**0**	**0.00**	**0**	**0.00**	**0**
-การพัฒนาความสามารถทางการแข่งขันเชิงอุตสาหกรรม	0	0.00	0	0.00	0
-วิทยาการหุ่นยนต์และระบบอัตโนมัติ	0	0.00	0	0.00	0
รวมทั้งหมด	**18**	**29.03**	**44**	**70.97**	**62**

หมายเหตุ : ปรับปรุงข้อมูล ณ เมษายน 2554

ตารางที่ 25 จำนวนและร้อยละของบัณฑิตศึกษา รุ่นปีการศึกษา 2552 จำแนกตามปัญหาในการศึกษาต่อ(ผู้ที่กำลังศึกษาต่อ)

คณะ/สาขาวิชา	ข้อมูลของสถาบันที่ต้องการศึกษาต่อไม่เพียงพอ		คุณสมบัติในการสมัครเรียน		ขาดความรู้พื้นฐานในการศึกษาต่อ		ขาดแคลนเงินทุน		อื่น ๆ		รวม
	จำนวน	ร้อยละ	จำนวน	ร้อยละ	จำนวน	ร้อยละ	จำนวน	ร้อยละ	จำนวน	ร้อยละ	
คณะครุศาสตร์อุตสาหกรรมและเทคโนโลยี	**0**	**0.00**	**1**	**50.00**	**0**	**0.00**	**0**	**0.00**	**1**	**50.00**	**2**
-ครุศาสตร์เทคโนโลยี	0	0.00	0	0.00	0	0.00	0	0.00	0	0.00	0
-คอมพิวเตอร์และเทคโนโลยีสารสนเทศ	0	0.00	0	0.00	0	0.00	0	0.00	0	0.00	0
-เทคโนโลยีการพิมพ์	0	0.00	0	0.00	0	0.00	0	0.00	0	0.00	0
-วิศวกรรมเครื่องกล	0	0.00	0	0.00	0	0.00	0	0.00	0	0.00	0
-วิศวกรรมไฟฟ้า	0	0.00	1	100.00	0	0.00	0	0.00	0	0.00	1
-วิศวกรรมโยธา	0	0.00	0	0.00	0	0.00	0	0.00	1	100.00	1
-วิศวกรรมอุตสาหการ	0	0.00	0	0.00	0	0.00	0	0.00	0	0.00	0
คณะทรัพยากรชีวภาพและเทคโนโลยี	**0**	**0.00**	**0**	**0.00**	**0**	**0.00**	**1**	**100.00**	**0**	**0.00**	**1**
-การจัดการทรัพยากรชีวภาพ	0	0.00	0	0.00	0	0.00	0	0.00	0	0.00	0
-เทคโนโลยีชีวเคมี	0	0.00	0	0.00	0	0.00	1	100.00	0	0.00	1
-เทคโนโลยีชีวภาพ	0	0.00	0	0.00	0	0.00	0	0.00	0	0.00	0
-เทคโนโลยีหลังการเก็บเกี่ยว	0	0.00	0	0.00	0	0.00	0	0.00	0	0.00	0
คณะทรัพยากรชีวภาพและเทคโนโลยี ร่วมกับคณะเทคโนโลยีสารสนเทศ	**0**	**0.00**	**0**	**0.00**	**0**	**0.00**	**0**	**0.00**	**1**	**100.00**	**1**
-ชีวสารสนเทศ	0	0.00	0	0.00	0	0.00	0	0.00	1	100.00	1
คณะเทคโนโลยีสารสนเทศ	**1**	**20.00**	**2**	**40.00**	**0**	**0.00**	**2**	**40.00**	**0**	**0.00**	**5**
-เทคโนโลยีสารสนเทศ	1	25.00	1	25.00	0	0.00	2	50.00	0	0.00	4
-ธุรกรรมอิเล็กทรอนิกส์	0	0.00	1	100.00	0	0.00	0	0.00	0	0.00	1
-วิศวกรรมซอฟต์แวร์	0	0.00	0	0.00	0	0.00	0	0.00	0	0.00	0
คณะพลังงานสิ่งแวดล้อมและวัสดุ	**1**	**50.00**	**0**	**0.00**	**0**	**0.00**	**1**	**50.00**	**0**	**0.00**	**2**
-การจัดการพลังงาน	0	0.00	0	0.00	0	0.00	0	0.00	0	0.00	0
-การออกแบบและผลิตแบบบูรณาการ	0	0.00	0	0.00	0	0.00	0	0.00	0	0.00	0
-เทคโนโลยีการจัดการและพลังงาน	0	0.00	0	0.00	0	0.00	0	0.00	0	0.00	0
-เทคโนโลยีพลังงาน	1	50.00	0	0.00	0	0.00	1	50.00	0	0.00	2
-เทคโนโลยีวัสดุ	0	0.00	0	0.00	0	0.00	0	0.00	0	0.00	0
-เทคโนโลยีสิ่งแวดล้อม	0	0.00	0	0.00	0	0.00	0	0.00	0	0.00	0
-เทคโนโลยีอุณหภาพ	0	0.00	0	0.00	0	0.00	0	0.00	0	0.00	0
คณะวิทยาศาสตร์	**0**	**0.00**	**1**	**50.00**	**0**	**0.00**	**1**	**50.00**	**0**	**0.00**	**2**
-การสอนคณิตศาสตร์	0	0.00	1	100.00	0	0.00	0	0.00	0	0.00	1
-คณิตศาสตร์ประยุกต์	0	0.00	0	0.00	0	0.00	0	0.00	0	0.00	0
-เคมีอุตสาหกรรม	0	0.00	0	0.00	0	0.00	0	0.00	0	0.00	0
-จุลชีววิทยาประยุกต์	0	0.00	0	0.00	0	0.00	0	0.00	0	0.00	0
-ฟิสิกส์	0	0.00	0	0.00	0	0.00	1	100.00	0	0.00	1
-ฟิสิกส์ศึกษา	0	0.00	0	0.00	0	0.00	0	0.00	0	0.00	0
คณะวิศวกรรมศาสตร์	**2**	**50.00**	**0**	**0.00**	**0**	**0.00**	**2**	**50.00**	**0**	**0.00**	**4**
-เทคโนโลยีการขึ้นรูปโลหะ	0	0.00	0	0.00	0	0.00	0	0.00	0	0.00	0
-มาตรวิทยาทางอุตสาหกรรม	0	0.00	0	0.00	0	0.00	0	0.00	0	0.00	0
-วิศวกรรมกระบวนการขึ้นรูปพอลิเมอร์	0	0.00	0	0.00	0	0.00	0	0.00	0	0.00	0
-วิศวกรรมการเชื่อม	1	100.00	0	0.00	0	0.00	0	0.00	0	0.00	1
-วิศวกรรมขนส่ง	0	0.00	0	0.00	0	0.00	0	0.00	0	0.00	0
-วิศวกรรมคอมพิวเตอร์	0	0.00	0	0.00	0	0.00	1	100.00	0	0.00	1
-วิศวกรรมคุณภาพ	0	0.00	0	0.00	0	0.00	0	0.00	0	0.00	0
-วิศวกรรมเคมี	0	0.00	0	0.00	0	0.00	0	0.00	0	0.00	0

ตารางที่ 25 จำนวนและร้อยละของบัณฑิตศึกษา รุ่นปีการศึกษา 2552 จำแนกตามปัญหาในการศึกษาต่อ(ผู้ที่กำลังศึกษาต่อ) (ต่อ)

คณะ/สาขาวิชา	ข้อมูลของสถาบันที่ต้องการศึกษาต่อไม่เพียงพอ		คุณสมบัติในการสมัครเรียน		ขาดความรู้พื้นฐานในการศึกษาต่อ		ขาดแคลนเงินทุน		อื่น ๆ		รวม
	จำนวน	ร้อยละ	จำนวน	ร้อยละ	จำนวน	ร้อยละ	จำนวน	ร้อยละ	จำนวน	ร้อยละ	
-วิศวกรรมเครื่องกล	0	0.00	0	0.00	0	0.00	0	0.00	0	0.00	0
-วิศวกรรมชีวภาพ	1	100.00	0	0.00	0	0.00	0	0.00	0	0.00	1
-วิศวกรรมทรัพยากรน้ำ	0	0.00	0	0.00	0	0.00	0	0.00	0	0.00	0
-วิศวกรรมไฟฟ้า	0	0.00	0	0.00	0	0.00	0	0.00	0	0.00	0
-วิศวกรรมไฟฟ้าและคอมพิวเตอร์	0	0.00	0	0.00	0	0.00	0	0.00	0	0.00	0
-วิศวกรรมโยธา	0	0.00	0	0.00	0	0.00	0	0.00	0	0.00	0
-วิศวกรรมระบบการผลิต	0	0.00	0	0.00	0	0.00	0	0.00	0	0.00	0
-วิศวกรรมและการบริหารการก่อสร้าง	0	0.00	0	0.00	0	0.00	0	0.00	0	0.00	0
-วิศวกรรมโลหการ	0	0.00	0	0.00	0	0.00	0	0.00	0	0.00	0
-วิศวกรรมสิ่งแวดล้อม	0	0.00	0	0.00	0	0.00	1	100.00	0	0.00	1
-วิศวกรรมอาหาร	0	0.00	0	0.00	0	0.00	0	0.00	0	0.00	0
คณะศิลปศาสตร์	**0**	**0.00**	**0**	**0.00**	**0**	**0.00**	**0**	**0.00**	**0**	**0.00**	**0**
-ภาษาศาสตร์ประยุกต์ด้านการสอน	0	0.00	0	0.00	0	0.00	0	0.00	0	0.00	0
คณะสถาปัตยกรรมศาสตร์และการออกแบบ	**0**	**0.00**	**0**	**0.00**	**0**	**0.00**	**0**	**0.00**	**0**	**0.00**	**0**
-การออกแบบโดยเน้นมนุษย์เป็นศูนย์กลาง(หลักสูตรภาษาอังกฤษ)	0	0.00	0	0.00	0	0.00	0	0.00	0	0.00	0
บัณฑิตวิทยาร่วมด้านพลังงานและสิ่งแวดล้อม	**0**	**0.00**	**0**	**0.00**	**0**	**0.00**	**0**	**0.00**	**0**	**0.00**	**0**
-เทคโนโลยีการจัดการและพลังงาน	0	0.00	0	0.00	0	0.00	0	0.00	0	0.00	0
-เทคโนโลยีพลังงาน	0	0.00	0	0.00	0	0.00	0	0.00	0	0.00	0
-เทคโนโลยีและการจัดการสิ่งแวดล้อม	0	0.00	0	0.00	0	0.00	0	0.00	0	0.00	0
-เทคโนโลยีสิ่งแวดล้อม	0	0.00	0	0.00	0	0.00	0	0.00	0	0.00	0
บัณฑิตวิทยาลัยการจัดการและนวัตกรรม	**0**	**0.00**	**0**	**0.00**	**0**	**0.00**	**1**	**100.00**	**0**	**0.00**	**1**
-การจัดการเทคโนโลยีและนวัตกรรม	0	0.00	0	0.00	0	0.00	0	0.00	0	0.00	0
-การจัดการธุรกิจโทรคมนาคม	0	0.00	0	0.00	0	0.00	1	100.00	0	0.00	1
-การจัดการโลจิสติกส์	0	0.00	0	0.00	0	0.00	0	0.00	0	0.00	0
-การจัดการสำหรับการเป็นผู้ประกอบการ	0	0.00	0	0.00	0	0.00	0	0.00	0	0.00	0
-การบริหารโครงการ	0	0.00	0	0.00	0	0.00	0	0.00	0	0.00	0
วิทยาลัยสหวิทยาการ	**0**	**0.00**	**0**	**0.00**	**0**	**0.00**	**0**	**0.00**	**0**	**0.00**	**0**
-วิทยาศาสตร์และเทคโนโลยี	0	0.00	0	0.00	0	0.00	0	0.00	0	0.00	0
สถาบันวิทยาการหุ่นยนต์ภาคสนาม	**0**	**0.00**	**0**	**0.00**	**0**	**0.00**	**0**	**0.00**	**0**	**0.00**	**0**
-การพัฒนาความสามารถทางการแข่งขันเชิงอุตสาหกรรม	0	0.00	0	0.00	0	0.00	0	0.00	0	0.00	0
-วิทยาการหุ่นยนต์และระบบอัตโนมัติ	0	0.00	0	0.00	0	0.00	0	0.00	0	0.00	0
รวมทั้งหมด	**4**	**22.22**	**4**	**22.22**	**0**	**0.00**	**8**	**44.44**	**2**	**11.11**	**18**

หมายเหตุ : ปรับปรุงข้อมูล ณ เมษายน 2554

ตารางที่ 26 จำนวนและร้อยละของบัณฑิตศึกษา รุ่นปีการศึกษา 2552 จำแนกตามความต้องการศึกษาต่อ(ผู้ที่ไม่ได้ศึกษาต่อ)

คณะ/สาขาวิชา	ต้องการ		ไม่ต้องการ		รวม
	จำนวน	ร้อยละ	จำนวน	ร้อยละ	
คณะครุศาสตร์อุตสาหกรรมและเทคโนโลยี	**103**	**48.13**	**111**	**51.87**	**214**
-ครุศาสตร์เทคโนโลยี	18	36.73	31	63.27	49
-คอมพิวเตอร์และเทคโนโลยีสารสนเทศ	25	51.02	24	48.98	49
-เทคโนโลยีการพิมพ์	0	0.00	1	100.00	1
-วิศวกรรมเครื่องกล	11	55.00	9	45.00	20
-วิศวกรรมไฟฟ้า	29	59.18	20	40.82	49
-วิศวกรรมโยธา	7	28.00	18	72.00	25
-วิศวกรรมอุตสาหการ	13	61.90	8	38.10	21
คณะทรัพยากรชีวภาพและเทคโนโลยี	**22**	**51.16**	**21**	**48.84**	**43**
-การจัดการทรัพยากรชีวภาพ	12	66.67	6	33.33	18
-เทคโนโลยีชีวเคมี	2	18.18	9	81.82	11
-เทคโนโลยีชีวภาพ	4	44.44	5	55.56	9
-เทคโนโลยีหลังการเก็บเกี่ยว	4	80.00	1	20.00	5
คณะทรัพยากรชีวภาพและเทคโนโลยี ร่วมกับคณะเทคโนโลยีสารสนเทศ	**0**	**0.00**	**0**	**0.00**	**0**
-ชีวสารสนเทศ	0	0.00	0	0.00	0
คณะเทคโนโลยีสารสนเทศ	**63**	**25.82**	**181**	**74.18**	**244**
-เทคโนโลยีสารสนเทศ	46	26.59	127	73.41	173
-ธุรกรรมอิเล็กทรอนิกส์	16	25.40	47	74.60	63
-วิศวกรรมซอฟต์แวร์	1	12.50	7	87.50	8
คณะพลังงานสิ่งแวดล้อมและวัสดุ	**25**	**40.32**	**37**	**59.68**	**62**
-การจัดการพลังงาน	2	40.00	3	60.00	5
-การออกแบบและผลิตแบบบูรณาการ	0	0.00	1	100.00	1
-เทคโนโลยีการจัดการและพลังงาน	6	33.33	12	66.67	18
-เทคโนโลยีพลังงาน	6	31.58	13	68.42	19
-เทคโนโลยีวัสดุ	7	53.85	6	46.15	13
-เทคโนโลยีสิ่งแวดล้อม	3	75.00	1	25.00	4
-เทคโนโลยีอุณหภาพ	1	50.00	1	50.00	2
คณะวิทยาศาสตร์	**8**	**23.53**	**26**	**76.47**	**34**
-การสอนคณิตศาสตร์	0	0.00	0	0.00	0
-คณิตศาสตร์ประยุกต์	0	0.00	7	100.00	7
-เคมีอุตสาหกรรม	2	33.33	4	66.67	6
-จุลชีววิทยาประยุกต์	2	50.00	2	50.00	4
-ฟิสิกส์	2	15.38	11	84.62	13
-ฟิสิกส์ศึกษา	2	50.00	2	50.00	4
คณะวิศวกรรมศาสตร์	**71**	**35.32**	**130**	**64.68**	**201**
-เทคโนโลยีการขึ้นรูปโลหะ	1	33.33	2	66.67	3
-มาตรวิทยาทางอุตสาหกรรม	0	0.00	3	100.00	3
-วิศวกรรมกระบวนการขึ้นรูปพอลิเมอร์	0	0.00	4	100.00	4
-วิศวกรรมการเชื่อม	2	40.00	3	60.00	5
-วิศวกรรมขนส่ง	2	40.00	3	60.00	5
-วิศวกรรมคอมพิวเตอร์	8	72.73	3	27.27	11
-วิศวกรรมคุณภาพ	3	50.00	3	50.00	6
-วิศวกรรมเคมี	5	16.67	25	83.33	30

ตารางที่ 26 จำนวนและร้อยละของบัณฑิตศึกษา รุ่นปีการศึกษา 2552 จำแนกตามความต้องการศึกษาต่อ(ผู้ที่ไม่ได้ศึกษาต่อ) (ต่อ)

คณะ/สาขาวิชา	ต้องการ		ไม่ต้องการ		รวม
	จำนวน	ร้อยละ	จำนวน	ร้อยละ	
-วิศวกรรมเครื่องกล	2	33.33	4	66.67	6
-วิศวกรรมชีวภาพ	0	0.00	0	0.00	0
-วิศวกรรมทรัพยากรน้ำ	2	66.67	1	33.33	3
-วิศวกรรมไฟฟ้า	7	38.89	11	61.11	18
-วิศวกรรมไฟฟ้าและคอมพิวเตอร์	0	0.00	2	100.00	2
-วิศวกรรมโยธา	6	42.86	8	57.14	14
-วิศวกรรมระบบการผลิต	12	41.38	17	58.62	29
-วิศวกรรมและการบริหารการก่อสร้าง	11	35.48	20	64.52	31
-วิศวกรรมโลหการ	7	77.78	2	22.22	9
-วิศวกรรมสิ่งแวดล้อม	3	21.43	11	78.57	14
-วิศวกรรมอาหาร	0	0.00	8	100.00	8
คณะศิลปศาสตร์	**3**	**100.00**	**0**	**0.00**	**3**
-ภาษาศาสตร์ประยุกต์ด้านการสอน	3	100.00	0	0.00	3
คณะสถาปัตยกรรมศาสตร์และการออกแบบ	**0**	**0.00**	**2**	**100.00**	**2**
-การออกแบบโดยเน้นมนุษย์เป็นศูนย์กลาง(หลักสูตรภาษาอังกฤษ)	0	0.00	2	100.00	2
บัณฑิตวิทยาร่วมด้านพลังงานและสิ่งแวดล้อม	**2**	**15.38**	**11**	**84.62**	**13**
-เทคโนโลยีการจัดการและพลังงาน	1	20.00	4	80.00	5
-เทคโนโลยีพลังงาน	0	0.00	6	100.00	6
-เทคโนโลยีและการจัดการสิ่งแวดล้อม	1	100.00	0	0.00	1
-เทคโนโลยีสิ่งแวดล้อม	0	0.00	1	100.00	1
บัณฑิตวิทยาลัยการจัดการและนวัตกรรม	**37**	**19.58**	**152**	**80.42**	**189**
-การจัดการเทคโนโลยีและนวัตกรรม	4	21.05	15	78.95	19
-การจัดการธุรกิจโทรคมนาคม	5	27.78	13	72.22	18
-การจัดการโลจิสติกส์	7	18.42	31	81.58	38
-การจัดการสำหรับการเป็นผู้ประกอบการ	17	18.09	77	81.91	94
-การบริหารโครงการ	4	20.00	16	80.00	20
วิทยาลัยสหวิทยาการ	**0**	**0.00**	**1**	**100.00**	**1**
-วิทยาศาสตร์และเทคโนโลยี	0	0.00	1	100.00	1
สถาบันวิทยาการหุ่นยนต์ภาคสนาม	**4**	**26.67**	**11**	**73.33**	**15**
-การพัฒนาความสามารถทางการแข่งขันเชิงอุตสาหกรรม	4	28.57	10	71.43	14
-วิทยาการหุ่นยนต์และระบบอัตโนมัติ	0	0.00	1	100.00	1
รวมทั้งหมด	**338**	**33.10**	**683**	**66.90**	**1,021**

หมายเหตุ : ปรับปรุงข้อมูล ณ เมษายน 2554

ตารางที่ 27 จำนวนและร้อยละของบัณฑิตศึกษา รุ่นปีการศึกษา 2552 จำแนกตามระดับที่ต้องการศึกษาต่อ(ผู้ที่ไม่ได้ศึกษาต่อ)

คณะ/สาขาวิชา	ระดับปริญญาตรี		ระดับ ป.บัณฑิต		ระดับปริญญาโท		ระดับ ป.บัณฑิตชั้นสูง		ระดับปริญญาเอก		ระดับ ป.บัณฑิต หรือหลักสูตรเฉพาะ		อื่น ๆ		รวม
	จำนวน	ร้อยละ	จำนวน	ร้อยละ	จำนวน	ร้อยละ	จำนวน	ร้อยละ	จำนวน	ร้อยละ	จำนวน	ร้อยละ	จำนวน	ร้อยละ	
คณะครุศาสตร์อุตสาหกรรมและเทคโนโลยี	**0**	**0.00**	**0**	**0.00**	**2**	**1.94**	**3**	**2.91**	**96**	**93.20**	**2**	**1.94**	**0**	**0.00**	**103**
-ครุศาสตร์เทคโนโลยี	0	0.00	0	0.00	1	5.56	1	5.56	15	83.33	1	5.56	0	0.00	18
-คอมพิวเตอร์และเทคโนโลยีสารสนเทศ	0	0.00	0	0.00	1	4.00	1	4.00	23	92.00	0	0.00	0	0.00	25
-เทคโนโลยีการพิมพ์	0	0.00	0	0.00	0	0.00	0	0.00	0	0.00	0	0.00	0	0.00	0
-วิศวกรรมเครื่องกล	0	0.00	0	0.00	0	0.00	1	9.09	10	90.91	0	0.00	0	0.00	11
-วิศวกรรมไฟฟ้า	0	0.00	0	0.00	0	0.00	0	0.00	28	96.55	1	3.45	0	0.00	29
-วิศวกรรมโยธา	0	0.00	0	0.00	0	0.00	0	0.00	7	100.00	0	0.00	0	0.00	7
-วิศวกรรมอุตสาหการ	0	0.00	0	0.00	0	0.00	0	0.00	13	100.00	0	0.00	0	0.00	13
คณะทรัพยากรชีวภาพและเทคโนโลยี	**0**	**0.00**	**0**	**0.00**	**0**	**0.00**	**0**	**0.00**	**22**	**100.00**	**0**	**0.00**	**0**	**0.00**	**22**
-การจัดการทรัพยากรชีวภาพ	0	0.00	0	0.00	0	0.00	0	0.00	12	100.00	0	0.00	0	0.00	12
-เทคโนโลยีชีวเคมี	0	0.00	0	0.00	0	0.00	0	0.00	2	100.00	0	0.00	0	0.00	2
-เทคโนโลยีชีวภาพ	0	0.00	0	0.00	0	0.00	0	0.00	4	100.00	0	0.00	0	0.00	4
-เทคโนโลยีหลังการเก็บเกี่ยว	0	0.00	0	0.00	0	0.00	0	0.00	4	100.00	0	0.00	0	0.00	4
คณะทรัพยากรชีวภาพและเทคโนโลยี ร่วมกับคณะเทคโนโลยีสารสนเทศ	**0**	**0.00**	**0**	**0.00**	**0**	**0.00**	**0**	**0.00**	**0**	**0.00**	**0**	**0.00**	**0**	**0.00**	**0**
-ชีวสารสนเทศ	0	0.00	0	0.00	0	0.00	0	0.00	0	0.00	0	0.00	0	0.00	0
คณะเทคโนโลยีสารสนเทศ	**2**	**3.17**	**0**	**0.00**	**18**	**28.57**	**3**	**4.76**	**38**	**60.32**	**2**	**3.17**	**0**	**0.00**	**63**
-เทคโนโลยีสารสนเทศ	1	2.17	0	0.00	11	23.91	2	4.35	31	67.39	1	2.17	0	0.00	46
-ธุรกรรมอิเล็กทรอนิกส์	1	6.25	0	0.00	7	43.75	1	6.25	6	37.50	1	6.25	0	0.00	16
-วิศวกรรมซอฟต์แวร์	0	0.00	0	0.00	0	0.00	0	0.00	1	100.00	0	0.00	0	0.00	1
คณะพลังงานสิ่งแวดล้อมและวัสดุ	**1**	**4.00**	**0**	**0.00**	**3**	**12.00**	**0**	**0.00**	**21**	**84.00**	**0**	**0.00**	**0**	**0.00**	**25**
-การจัดการพลังงาน	0	0.00	0	0.00	1	50.00	0	0.00	1	50.00	0	0.00	0	0.00	2
-การออกแบบและผลิตแบบบูรณาการ	0	0.00	0	0.00	0	0.00	0	0.00	0	0.00	0	0.00	0	0.00	0
-เทคโนโลยีการจัดการและพลังงาน	0	0.00	0	0.00	0	0.00	0	0.00	6	100.00	0	0.00	0	0.00	6
-เทคโนโลยีพลังงาน	1	16.67	0	0.00	0	0.00	0	0.00	5	83.33	0	0.00	0	0.00	6
-เทคโนโลยีวัสดุ	0	0.00	0	0.00	2	28.57	0	0.00	5	71.43	0	0.00	0	0.00	7
-เทคโนโลยีสิ่งแวดล้อม	0	0.00	0	0.00	0	0.00	0	0.00	3	100.00	0	0.00	0	0.00	3
-เทคโนโลยีอุณหภาพ	0	0.00	0	0.00	0	0.00	0	0.00	1	100.00	0	0.00	0	0.00	1
คณะวิทยาศาสตร์	**0**	**0.00**	**0**	**0.00**	**0**	**0.00**	**1**	**12.50**	**6**	**75.00**	**1**	**12.50**	**0**	**0.00**	**8**
-การสอนคณิตศาสตร์	0	0.00	0	0.00	0	0.00	0	0.00	0	0.00	0	0.00	0	0.00	0
-คณิตศาสตร์ประยุกต์	0	0.00	0	0.00	0	0.00	0	0.00	0	0.00	0	0.00	0	0.00	0
-เคมีอุตสาหกรรม	0	0.00	0	0.00	0	0.00	0	0.00	2	100.00	0	0.00	0	0.00	2
-จุลชีววิทยาประยุกต์	0	0.00	0	0.00	0	0.00	0	0.00	2	100.00	0	0.00	0	0.00	2
-ฟิสิกส์	0	0.00	0	0.00	0	0.00	1	50.00	0	0.00	1	50.00	0	0.00	2
-ฟิสิกส์ศึกษา	0	0.00	0	0.00	0	0.00	0	0.00	2	100.00	0	0.00	0	0.00	2
คณะวิศวกรรมศาสตร์	**0**	**0.00**	**0**	**0.00**	**6**	**8.45**	**0**	**0.00**	**62**	**87.32**	**3**	**4.23**	**0**	**0.00**	**71**
-เทคโนโลยีการขึ้นรูปโลหะ	0	0.00	0	0.00	0	0.00	0	0.00	1	100.00	0	0.00	0	0.00	1
-มาตรวิทยาทางอุตสาหกรรม	0	0.00	0	0.00	0	0.00	0	0.00	0	0.00	0	0.00	0	0.00	0
-วิศวกรรมกระบวนการขึ้นรูปพอลิเมอร์	0	0.00	0	0.00	0	0.00	0	0.00	0	0.00	0	0.00	0	0.00	0
-วิศวกรรมการเชื่อม	0	0.00	0	0.00	0	0.00	0	0.00	2	100.00	0	0.00	0	0.00	2
-วิศวกรรมขนส่ง	0	0.00	0	0.00	0	0.00	0	0.00	2	100.00	0	0.00	0	0.00	2
-วิศวกรรมคอมพิวเตอร์	0	0.00	0	0.00	2	25.00	0	0.00	5	62.50	1	12.50	0	0.00	8
-วิศวกรรมคุณภาพ	0	0.00	0	0.00	0	0.00	0	0.00	3	100.00	0	0.00	0	0.00	3
-วิศวกรรมเคมี	0	0.00	0	0.00	1	20.00	0	0.00	4	80.00	0	0.00	0	0.00	5

ตารางที่ 27 จำนวนและร้อยละของบัณฑิตศึกษา รุ่นปีการศึกษา 2552 จำแนกตามระดับที่ต้องการศึกษาต่อ(ผู้ที่ไม่ได้ศึกษาต่อ) (ต่อ)

คณะ/สาขาวิชา	ระดับปริญญาตรี		ระดับ ป.บัณฑิต		ระดับปริญญาโท		ระดับ ป.บัณฑิตชั้นสูง		ระดับปริญญาเอก		ระดับ ป.บัณฑิต หรือหลักสูตรเฉพาะ		อื่น ๆ		รวม
	จำนวน	ร้อยละ	จำนวน	ร้อยละ	จำนวน	ร้อยละ	จำนวน	ร้อยละ	จำนวน	ร้อยละ	จำนวน	ร้อยละ	จำนวน	ร้อยละ	
-วิศวกรรมเครื่องกล	0	0.00	0	0.00	0	0.00	0	0.00	1	50.00	1	50.00	0	0.00	2
-วิศวกรรมชีวภาพ	0	0.00	0	0.00	0	0.00	0	0.00	0	0.00	0	0.00	0	0.00	0
-วิศวกรรมทรัพยากรน้ำ	0	0.00	0	0.00	0	0.00	0	0.00	2	100.00	0	0.00	0	0.00	2
-วิศวกรรมไฟฟ้า	0	0.00	0	0.00	0	0.00	0	0.00	7	100.00	0	0.00	0	0.00	7
-วิศวกรรมไฟฟ้าและคอมพิวเตอร์	0	0.00	0	0.00	0	0.00	0	0.00	0	0.00	0	0.00	0	0.00	0
-วิศวกรรมโยธา	0	0.00	0	0.00	0	0.00	0	0.00	6	100.00	0	0.00	0	0.00	6
-วิศวกรรมระบบการผลิต	0	0.00	0	0.00	1	8.33	0	0.00	11	91.67	0	0.00	0	0.00	12
-วิศวกรรมและการบริหารการก่อสร้าง	0	0.00	0	0.00	1	9.09	0	0.00	9	81.82	1	9.09	0	0.00	11
-วิศวกรรมโลหการ	0	0.00	0	0.00	1	14.29	0	0.00	6	85.71	0	0.00	0	0.00	7
-วิศวกรรมสิ่งแวดล้อม	0	0.00	0	0.00	0	0.00	0	0.00	3	100.00	0	0.00	0	0.00	3
-วิศวกรรมอาหาร	0	0.00	0	0.00	0	0.00	0	0.00	0	0.00	0	0.00	0	0.00	0
คณะศิลปศาสตร์	**0**	**0.00**	**0**	**0.00**	**0**	**0.00**	**0**	**0.00**	**3**	**100.00**	**0**	**0.00**	**0**	**0.00**	**3**
-ภาษาศาสตร์ประยุกต์ด้านการสอน	0	0.00	0	0.00	0	0.00	0	0.00	3	100.00	0	0.00	0	0.00	3
คณะสถาปัตยกรรมศาสตร์และการออกแบบ	**0**	**0.00**	**0**	**0.00**	**0**	**0.00**	**0**	**0.00**	**0**	**0.00**	**0**	**0.00**	**0**	**0.00**	**0**
-การออกแบบโดยเน้นมนุษย์เป็นศูนย์กลาง(หลักสูตรภาษาอังกฤษ)	0	0.00	0	0.00	0	0.00	0	0.00	0	0.00	0	0.00	0	0.00	0
บัณฑิตวิทยาร่วมด้านพลังงานและสิ่งแวดล้อม	**0**	**0.00**	**0**	**0.00**	**1**	**50.00**	**0**	**0.00**	**1**	**50.00**	**0**	**0.00**	**0**	**0.00**	**2**
-เทคโนโลยีการจัดการและพลังงาน	0	0.00	0	0.00	0	0.00	0	0.00	1	100.00	0	0.00	0	0.00	1
-เทคโนโลยีพลังงาน	0	0.00	0	0.00	0	0.00	0	0.00	0	0.00	0	0.00	0	0.00	0
-เทคโนโลยีและการจัดการสิ่งแวดล้อม	0	0.00	0	0.00	1	100.00	0	0.00	0	0.00	0	0.00	0	0.00	1
-เทคโนโลยีสิ่งแวดล้อม	0	0.00	0	0.00	0	0.00	0	0.00	0	0.00	0	0.00	0	0.00	0
บัณฑิตวิทยาลัยการจัดการและนวัตกรรม	**0**	**0.00**	**2**	**5.41**	**5**	**13.51**	**0**	**0.00**	**24**	**64.86**	**6**	**16.22**	**0**	**0.00**	**37**
-การจัดการเทคโนโลยีและนวัตกรรม	0	0.00	0	0.00	0	0.00	0	0.00	3	75.00	1	25.00	0	0.00	4
-การจัดการธุรกิจโทรคมนาคม	0	0.00	0	0.00	0	0.00	0	0.00	4	80.00	1	20.00	0	0.00	5
-การจัดการโลจิสติกส์	0	0.00	1	14.29	0	0.00	0	0.00	5	71.43	1	14.29	0	0.00	7
-การจัดการสำหรับการเป็นผู้ประกอบการ	0	0.00	1	5.88	3	17.65	0	0.00	10	58.82	3	17.65	0	0.00	17
-การบริหารโครงการ	0	0.00	0	0.00	2	50.00	0	0.00	2	50.00	0	0.00	0	0.00	4
วิทยาลัยสหวิทยาการ	**0**	**0.00**	**0**	**0.00**	**0**	**0.00**	**0**	**0.00**	**0**	**0.00**	**0**	**0.00**	**0**	**0.00**	**0**
-วิทยาศาสตร์และเทคโนโลยี	0	0.00	0	0.00	0	0.00	0	0.00	0	0.00	0	0.00	0	0.00	0
สถาบันวิทยาการหุ่นยนต์ภาคสนาม	**0**	**0.00**	**0**	**0.00**	**0**	**0.00**	**0**	**0.00**	**4**	**100.00**	**0**	**0.00**	**0**	**0.00**	**4**
-การพัฒนาความสามารถทางการแข่งขันเชิงอุตสาหกรรม	0	0.00	0	0.00	0	0.00	0	0.00	4	100.00	0	0.00	0	0.00	4
-วิทยาการหุ่นยนต์และระบบอัตโนมัติ	0	0.00	0	0.00	0	0.00	0	0.00	0	0.00	0	0.00	0	0.00	0
รวมทั้งหมด	**3**	**0.89**	**2**	**0.59**	**35**	**10.36**	**7**	**2.07**	**277**	**81.95**	**14**	**4.14**	**0**	**0.00**	**338**

หมายเหตุ : ปรับปรุงข้อมูล ณ เมษายน 2554

ตารางที่ 28 จำนวนและร้อยละของบัณฑิตศึกษา รุ่นปีการศึกษา 2552 จำแนกตามสาขาวิชาที่ต้องการศึกษาต่อ(ผู้ที่ไม่ได้ศึกษาต่อ)

คณะ/สาขาวิชา	สาขาวิชาเดิม (สาขาวิชาที่จบ)		สาขาวิชาใหม่		รวม
	จำนวน	ร้อยละ	จำนวน	ร้อยละ	
คณะครุศาสตร์อุตสาหกรรมและเทคโนโลยี	**69**	**66.99**	**34**	**33.01**	**103**
-ครุศาสตร์เทคโนโลยี	13	72.22	5	27.78	18
-คอมพิวเตอร์และเทคโนโลยีสารสนเทศ	17	68.00	8	32.00	25
-เทคโนโลยีการพิมพ์	0	0.00	0	0.00	0
-วิศวกรรมเครื่องกล	5	45.45	6	54.55	11
-วิศวกรรมไฟฟ้า	19	65.52	10	34.48	29
-วิศวกรรมโยธา	4	57.14	3	42.86	7
-วิศวกรรมอุตสาหการ	11	84.62	2	15.38	13
คณะทรัพยากรชีวภาพและเทคโนโลยี	**17**	**77.27**	**5**	**22.73**	**22**
-การจัดการทรัพยากรชีวภาพ	11	91.67	1	8.33	12
-เทคโนโลยีชีวเคมี	2	100.00	0	0.00	2
-เทคโนโลยีชีวภาพ	1	25.00	3	75.00	4
-เทคโนโลยีหลังการเก็บเกี่ยว	3	75.00	1	25.00	4
คณะทรัพยากรชีวภาพและเทคโนโลยี ร่วมกับคณะเทคโนโลยีสารสนเทศ	**0**	**0.00**	**0**	**0.00**	**0**
-ชีวสารสนเทศ	0	0.00	0	0.00	0
คณะเทคโนโลยีสารสนเทศ	**31**	**49.21**	**32**	**50.79**	**63**
-เทคโนโลยีสารสนเทศ	26	56.52	20	43.48	46
-ธุรกรรมอิเล็กทรอนิกส์	5	31.25	11	68.75	16
-วิศวกรรมซอฟต์แวร์	0	0.00	1	100.00	1
คณะพลังงานสิ่งแวดล้อมและวัสดุ	**17**	**68.00**	**8**	**32.00**	**25**
-การจัดการพลังงาน	1	50.00	1	50.00	2
-การออกแบบและผลิตแบบบูรณาการ	0	0.00	0	0.00	0
-เทคโนโลยีการจัดการและพลังงาน	5	83.33	1	16.67	6
-เทคโนโลยีพลังงาน	4	66.67	2	33.33	6
-เทคโนโลยีวัสดุ	5	71.43	2	28.57	7
-เทคโนโลยีสิ่งแวดล้อม	2	66.67	1	33.33	3
-เทคโนโลยีอุณหภาพ	0	0.00	1	100.00	1
คณะวิทยาศาสตร์	**6**	**75.00**	**2**	**25.00**	**8**
-การสอนคณิตศาสตร์	0	0.00	0	0.00	0
-คณิตศาสตร์ประยุกต์	0	0.00	0	0.00	0
-เคมีอุตสาหกรรม	2	100.00	0	0.00	2
-จุลชีววิทยาประยุกต์	1	50.00	1	50.00	2
-ฟิสิกส์	1	50.00	1	50.00	2
-ฟิสิกส์ศึกษา	2	100.00	0	0.00	2
คณะวิศวกรรมศาสตร์	**51**	**71.83**	**20**	**28.17**	**71**
-เทคโนโลยีการขึ้นรูปโลหะ	1	100.00	0	0.00	1
-มาตรวิทยาทางอุตสาหกรรม	0	0.00	0	0.00	0
-วิศวกรรมกระบวนการขึ้นรูปพอลิเมอร์	0	0.00	0	0.00	0
-วิศวกรรมการเชื่อม	1	50.00	1	50.00	2
-วิศวกรรมขนส่ง	2	100.00	0	0.00	2
-วิศวกรรมคอมพิวเตอร์	5	62.50	3	37.50	8
-วิศวกรรมคุณภาพ	3	100.00	0	0.00	3
-วิศวกรรมเคมี	4	80.00	1	20.00	5

ตารางที่ 28 จำนวนและร้อยละของบัณฑิตศึกษา รุ่นปีการศึกษา 2552 จำแนกตามสาขาวิชาที่ต้องการศึกษาต่อ(ผู้ที่ไม่ได้ศึกษาต่อ) (ต่อ)

คณะ/สาขาวิชา	สาขาวิชาเดิม (สาขาวิชาที่จบ)		สาขาวิชาใหม่		รวม
	จำนวน	ร้อยละ	จำนวน	ร้อยละ	
-วิศวกรรมเครื่องกล	2	100.00	0	0.00	2
-วิศวกรรมชีวภาพ	0	0.00	0	0.00	0
-วิศวกรรมทรัพยากรน้ำ	2	100.00	0	0.00	2
-วิศวกรรมไฟฟ้า	6	85.71	1	14.29	7
-วิศวกรรมไฟฟ้าและคอมพิวเตอร์	0	0.00	0	0.00	0
-วิศวกรรมโยธา	6	100.00	0	0.00	6
-วิศวกรรมระบบการผลิต	6	50.00	6	50.00	12
-วิศวกรรมและการบริหารการก่อสร้าง	7	63.64	4	36.36	11
-วิศวกรรมโลหการ	4	57.14	3	42.86	7
-วิศวกรรมสิ่งแวดล้อม	2	66.67	1	33.33	3
-วิศวกรรมอาหาร	0	0.00	0	0.00	0
คณะศิลปศาสตร์	**2**	**66.67**	**1**	**33.33**	**3**
-ภาษาศาสตร์ประยุกต์ด้านการสอน	2	66.67	1	33.33	3
คณะสถาปัตยกรรมศาสตร์และการออกแบบ	**0**	**0.00**	**0**	**0.00**	**0**
-การออกแบบโดยเน้นมนุษย์เป็นศูนย์กลาง(หลักสูตรภาษาอังกฤษ)	0	0.00	0	0.00	0
บัณฑิตวิทยาร่วมด้านพลังงานและสิ่งแวดล้อม	**1**	**50.00**	**1**	**50.00**	**2**
-เทคโนโลยีการจัดการและพลังงาน	1	100.00	0	0.00	1
-เทคโนโลยีพลังงาน	0	0.00	0	0.00	0
-เทคโนโลยีและการจัดการสิ่งแวดล้อม	0	0.00	1	100.00	1
-เทคโนโลยีสิ่งแวดล้อม	0	0.00	0	0.00	0
บัณฑิตวิทยาลัยการจัดการและนวัตกรรม	**16**	**43.24**	**21**	**56.76**	**37**
-การจัดการเทคโนโลยีและนวัตกรรม	2	50.00	2	50.00	4
-การจัดการธุรกิจโทรคมนาคม	3	60.00	2	40.00	5
-การจัดการโลจิสติกส์	3	42.86	4	57.14	7
-การจัดการสำหรับการเป็นผู้ประกอบการ	8	47.06	9	52.94	17
-การบริหารโครงการ	0	0.00	4	100.00	4
วิทยาลัยสหวิทยาการ	**0**	**0.00**	**0**	**0.00**	**0**
-วิทยาศาสตร์และเทคโนโลยี	0	0.00	0	0.00	0
สถาบันวิทยาการหุ่นยนต์ภาคสนาม	**4**	**100.00**	**0**	**0.00**	**4**
-การพัฒนาความสามารถทางการแข่งขันเชิงอุตสาหกรรม	4	100.00	0	0.00	4
-วิทยาการหุ่นยนต์และระบบอัตโนมัติ	0	0.00	0	0.00	0
รวมทั้งหมด	**214**	**63.31**	**124**	**36.69**	**338**

หมายเหตุ : ปรับปรุงข้อมูล ณ เมษายน 2554

ตารางที่ 29 จำนวนและร้อยละของบัณฑิตศึกษา รุ่นปีการศึกษา 2552 จำแนกตามประเภทของสถาบันที่ต้องการศึกษาต่อ(ผู้ที่ไม่ได้ศึกษาต่อ)

คณะ/สาขาวิชา	รัฐบาล		เอกชน		ต่างประเทศ		รวม
	จำนวน	ร้อยละ	จำนวน	ร้อยละ	จำนวน	ร้อยละ	
คณะครุศาสตร์อุตสาหกรรมและเทคโนโลยี	**95**	**92.23**	**0**	**0.00**	**8**	**7.77**	**103**
-ครุศาสตร์เทคโนโลยี	17	94.44	0	0.00	1	5.56	18
-คอมพิวเตอร์และเทคโนโลยีสารสนเทศ	24	96.00	0	0.00	1	4.00	25
-เทคโนโลยีการพิมพ์	0	0.00	0	0.00	0	0.00	0
-วิศวกรรมเครื่องกล	11	100.00	0	0.00	0	0.00	11
-วิศวกรรมไฟฟ้า	25	86.21	0	0.00	4	13.79	29
-วิศวกรรมโยธา	6	85.71	0	0.00	1	14.29	7
-วิศวกรรมอุตสาหการ	12	92.31	0	0.00	1	7.69	13
คณะทรัพยากรชีวภาพและเทคโนโลยี	**14**	**63.64**	**0**	**0.00**	**8**	**36.36**	**22**
-การจัดการทรัพยากรชีวภาพ	8	66.67	0	0.00	4	33.33	12
-เทคโนโลยีชีวเคมี	2	100.00	0	0.00	0	0.00	2
-เทคโนโลยีชีวภาพ	2	50.00	0	0.00	2	50.00	4
-เทคโนโลยีหลังการเก็บเกี่ยว	2	50.00	0	0.00	2	50.00	4
คณะทรัพยากรชีวภาพและเทคโนโลยี ร่วมกับคณะเทคโนโลยีสารสนเทศ	**0**	**0.00**	**0**	**0.00**	**0**	**0.00**	**0**
-ชีวสารสนเทศ	0	0.00	0	0.00	0	0.00	0
คณะเทคโนโลยีสารสนเทศ	**49**	**77.78**	**1**	**1.59**	**13**	**20.63**	**63**
-เทคโนโลยีสารสนเทศ	36	78.26	0	0.00	10	21.74	46
-ธุรกรรมอิเล็กทรอนิกส์	12	75.00	1	6.25	3	18.75	16
-วิศวกรรมซอฟต์แวร์	1	100.00	0	0.00	0	0.00	1
คณะพลังงานสิ่งแวดล้อมและวัสดุ	**14**	**56.00**	**0**	**0.00**	**11**	**44.00**	**25**
-การจัดการพลังงาน	0	0.00	0	0.00	2	100.00	2
-การออกแบบและผลิตแบบบูรณาการ	0	0.00	0	0.00	0	0.00	0
-เทคโนโลยีการจัดการและพลังงาน	4	66.67	0	0.00	2	33.33	6
-เทคโนโลยีพลังงาน	4	66.67	0	0.00	2	33.33	6
-เทคโนโลยีวัสดุ	5	71.43	0	0.00	2	28.57	7
-เทคโนโลยีสิ่งแวดล้อม	1	33.33	0	0.00	2	66.67	3
-เทคโนโลยีอุณหภาพ	0	0.00	0	0.00	1	100.00	1
คณะวิทยาศาสตร์	**7**	**87.50**	**0**	**0.00**	**1**	**12.50**	**8**
-การสอนคณิตศาสตร์	0	0.00	0	0.00	0	0.00	0
-คณิตศาสตร์ประยุกต์	0	0.00	0	0.00	0	0.00	0
-เคมีอุตสาหกรรม	2	100.00	0	0.00	0	0.00	2
-จุลชีววิทยาประยุกต์	2	100.00	0	0.00	0	0.00	2
-ฟิสิกส์	1	50.00	0	0.00	1	50.00	2
-ฟิสิกส์ศึกษา	2	100.00	0	0.00	0	0.00	2
คณะวิศวกรรมศาสตร์	**50**	**70.42**	**0**	**0.00**	**21**	**29.58**	**71**
-เทคโนโลยีการขึ้นรูปโลหะ	0	0.00	0	0.00	1	100.00	1
-มาตรวิทยาทางอุตสาหกรรม	0	0.00	0	0.00	0	0.00	0
-วิศวกรรมกระบวนการขึ้นรูปพอลิเมอร์	0	0.00	0	0.00	0	0.00	0
-วิศวกรรมการเชื่อม	2	100.00	0	0.00	0	0.00	2
-วิศวกรรมขนส่ง	2	100.00	0	0.00	0	0.00	2
-วิศวกรรมคอมพิวเตอร์	6	75.00	0	0.00	2	25.00	8
-วิศวกรรมคุณภาพ	3	100.00	0	0.00	0	0.00	3
-วิศวกรรมเคมี	3	60.00	0	0.00	2	40.00	5

ตารางที่ 29 จำนวนและร้อยละของบัณฑิตศึกษา รุ่นปีการศึกษา 2552 จำแนกตามประเภทของสถาบันที่ต้องการศึกษาต่อ(ผู้ที่ไม่ได้ศึกษาต่อ) (ต่อ)

คณะ/สาขาวิชา	รัฐบาล		เอกชน		ต่างประเทศ		รวม
	จำนวน	ร้อยละ	จำนวน	ร้อยละ	จำนวน	ร้อยละ	
-วิศวกรรมเครื่องกล	1	50.00	0	0.00	1	50.00	2
-วิศวกรรมชีวภาพ	0	0.00	0	0.00	0	0.00	0
-วิศวกรรมทรัพยากรน้ำ	1	50.00	0	0.00	1	50.00	2
-วิศวกรรมไฟฟ้า	5	71.43	0	0.00	2	28.57	7
-วิศวกรรมไฟฟ้าและคอมพิวเตอร์	0	0.00	0	0.00	0	0.00	0
-วิศวกรรมโยธา	5	83.33	0	0.00	1	16.67	6
-วิศวกรรมระบบการผลิต	7	58.33	0	0.00	5	41.67	12
-วิศวกรรมและการบริหารการก่อสร้าง	7	63.64	0	0.00	4	36.36	11
-วิศวกรรมโลหการ	5	71.43	0	0.00	2	28.57	7
-วิศวกรรมสิ่งแวดล้อม	3	100.00	0	0.00	0	0.00	3
-วิศวกรรมอาหาร	0	0.00	0	0.00	0	0.00	0
คณะศิลปศาสตร์	**3**	**100.00**	**0**	**0.00**	**0**	**0.00**	**3**
-ภาษาศาสตร์ประยุกต์ด้านการสอน	3	100.00	0	0.00	0	0.00	3
คณะสถาปัตยกรรมศาสตร์และการออกแบบ	**0**	**0.00**	**0**	**0.00**	**0**	**0.00**	**0**
-การออกแบบโดยเน้นมนุษย์เป็นศูนย์กลาง(หลักสูตรภาษาอังกฤษ)	0	0.00	0	0.00	0	0.00	0
บัณฑิตวิทยาร่วมด้านพลังงานและสิ่งแวดล้อม	**2**	**100.00**	**0**	**0.00**	**0**	**0.00**	**2**
-เทคโนโลยีการจัดการและพลังงาน	1	100.00	0	0.00	0	0.00	1
-เทคโนโลยีพลังงาน	0	0.00	0	0.00	0	0.00	0
-เทคโนโลยีและการจัดการสิ่งแวดล้อม	1	100.00	0	0.00	0	0.00	1
-เทคโนโลยีสิ่งแวดล้อม	0	0.00	0	0.00	0	0.00	0
บัณฑิตวิทยาลัยการจัดการและนวัตกรรม	**24**	**64.86**	**0**	**0.00**	**13**	**35.14**	**37**
-การจัดการเทคโนโลยีและนวัตกรรม	2	50.00	0	0.00	2	50.00	4
-การจัดการธุรกิจโทรคมนาคม	3	60.00	0	0.00	2	40.00	5
-การจัดการโลจิสติกส์	5	71.43	0	0.00	2	28.57	7
-การจัดการสำหรับการเป็นผู้ประกอบการ	11	64.71	0	0.00	6	35.29	17
-การบริหารโครงการ	3	75.00	0	0.00	1	25.00	4
วิทยาลัยสหวิทยาการ	**0**	**0.00**	**0**	**0.00**	**0**	**0.00**	**0**
-วิทยาศาสตร์และเทคโนโลยี	0	0.00	0	0.00	0	0.00	0
สถาบันวิทยาการหุ่นยนต์ภาคสนาม	**2**	**50.00**	**0**	**0.00**	**2**	**50.00**	**4**
-การพัฒนาความสามารถทางการแข่งขันเชิงอุตสาหกรรม	2	50.00	0	0.00	2	50.00	4
-วิทยาการหุ่นยนต์และระบบอัตโนมัติ	0	0.00	0	0.00	0	0.00	0
รวมทั้งหมด	**260**	**76.92**	**1**	**0.30**	**77**	**22.78**	**338**

หมายเหตุ : ปรับปรุงข้อมูล ณ เมษายน 2554

ตารางที่ 30 จำนวนและร้อยละของบัณฑิตศึกษา รุ่นปีการศึกษา 2552 จำแนกตามเหตุผลในการตัดสินใจศึกษาต่อ(ผู้ที่ไม่ได้ศึกษาต่อ)

คณะ/สาขาวิชา	เป็นความต้องการของพ่อ/แม่/ผู้ปกครอง		งานที่ต้องการทำใช้วุฒิสูงกว่าปริญญาตรี		ได้รับทุนการศึกษา		อื่น ๆ		รวม
	จำนวน	ร้อยละ	จำนวน	ร้อยละ	จำนวน	ร้อยละ	จำนวน	ร้อยละ	
คณะครุศาสตร์อุตสาหกรรมและเทคโนโลยี	**4**	**3.88**	**50**	**48.54**	**13**	**12.62**	**36**	**34.95**	**103**
-ครุศาสตร์เทคโนโลยี	0	0.00	5	27.78	4	22.22	9	50.00	18
-คอมพิวเตอร์และเทคโนโลยีสารสนเทศ	2	8.00	12	48.00	1	4.00	10	40.00	25
-เทคโนโลยีการพิมพ์	0	0.00	0	0.00	0	0.00	0	0.00	0
-วิศวกรรมเครื่องกล	1	9.09	6	54.55	1	9.09	3	27.27	11
-วิศวกรรมไฟฟ้า	0	0.00	16	55.17	4	13.79	9	31.03	29
-วิศวกรรมโยธา	1	14.29	2	28.57	0	0.00	4	57.14	7
-วิศวกรรมอุตสาหการ	0	0.00	9	69.23	3	23.08	1	7.69	13
คณะทรัพยากรชีวภาพและเทคโนโลยี	**6**	**27.27**	**3**	**13.64**	**4**	**18.18**	**9**	**40.91**	**22**
-การจัดการทรัพยากรชีวภาพ	3	25.00	1	8.33	2	16.67	6	50.00	12
-เทคโนโลยีชีวเคมี	1	50.00	0	0.00	1	50.00	0	0.00	2
-เทคโนโลยีชีวภาพ	0	0.00	2	50.00	0	0.00	2	50.00	4
-เทคโนโลยีหลังการเก็บเกี่ยว	2	50.00	0	0.00	1	25.00	1	25.00	4
คณะทรัพยากรชีวภาพและเทคโนโลยี ร่วมกับคณะเทคโนโลยีสารสนเทศ	**0**	**0.00**	**0**	**0.00**	**0**	**0.00**	**0**	**0.00**	**0**
-ชีวสารสนเทศ	0	0.00	0	0.00	0	0.00	0	0.00	0
คณะเทคโนโลยีสารสนเทศ	**9**	**14.29**	**15**	**23.81**	**3**	**4.76**	**36**	**57.14**	**63**
-เทคโนโลยีสารสนเทศ	5	10.87	12	26.09	3	6.52	26	56.52	46
-ธุรกรรมอิเล็กทรอนิกส์	4	25.00	3	18.75	0	0.00	9	56.25	16
-วิศวกรรมซอฟต์แวร์	0	0.00	0	0.00	0	0.00	1	100.00	1
คณะพลังงานสิ่งแวดล้อมและวัสดุ	**2**	**8.00**	**6**	**24.00**	**8**	**32.00**	**9**	**36.00**	**25**
-การจัดการพลังงาน	0	0.00	0	0.00	1	50.00	1	50.00	2
-การออกแบบและผลิตแบบบูรณาการ	0	0.00	0	0.00	0	0.00	0	0.00	0
-เทคโนโลยีการจัดการและพลังงาน	0	0.00	2	33.33	1	16.67	3	50.00	6
-เทคโนโลยีพลังงาน	1	16.67	2	33.33	1	16.67	2	33.33	6
-เทคโนโลยีวัสดุ	1	14.29	1	14.29	3	42.86	2	28.57	7
-เทคโนโลยีสิ่งแวดล้อม	0	0.00	1	33.33	1	33.33	1	33.33	3
-เทคโนโลยีอุณหภาพ	0	0.00	0	0.00	1	100.00	0	0.00	1
คณะวิทยาศาสตร์	**0**	**0.00**	**1**	**12.50**	**5**	**62.50**	**2**	**25.00**	**8**
-การสอนคณิตศาสตร์	0	0.00	0	0.00	0	0.00	0	0.00	0
-คณิตศาสตร์ประยุกต์	0	0.00	0	0.00	0	0.00	0	0.00	0
-เคมีอุตสาหกรรม	0	0.00	0	0.00	2	100.00	0	0.00	2
-จุลชีววิทยาประยุกต์	0	0.00	0	0.00	2	100.00	0	0.00	2
-ฟิสิกส์	0	0.00	0	0.00	0	0.00	2	100.00	2
-ฟิสิกส์ศึกษา	0	0.00	1	50.00	1	50.00	0	0.00	2
คณะวิศวกรรมศาสตร์	**15**	**21.13**	**18**	**25.35**	**9**	**12.68**	**29**	**40.85**	**71**
-เทคโนโลยีการขึ้นรูปโลหะ	0	0.00	0	0.00	0	0.00	1	100.00	1
-มาตรวิทยาทางอุตสาหกรรม	0	0.00	0	0.00	0	0.00	0	0.00	0
-วิศวกรรมกระบวนการขึ้นรูปพอลิเมอร์	0	0.00	0	0.00	0	0.00	0	0.00	0
-วิศวกรรมการเชื่อม	0	0.00	0	0.00	0	0.00	2	100.00	2
-วิศวกรรมขนส่ง	0	0.00	0	0.00	0	0.00	2	100.00	2
-วิศวกรรมคอมพิวเตอร์	2	25.00	1	12.50	0	0.00	5	62.50	8
-วิศวกรรมคุณภาพ	0	0.00	1	33.33	1	33.33	1	33.33	3
-วิศวกรรมเคมี	1	20.00	2	40.00	0	0.00	2	40.00	5

ตารางที่ 30 จำนวนและร้อยละของบัณฑิตศึกษา รุ่นปีการศึกษา 2552 จำแนกตามเหตุผลในการตัดสินใจศึกษาต่อ (ผู้ที่ไม่ได้ศึกษาต่อ) (ต่อ)

คณะ/สาขาวิชา	เป็นความต้องการของพ่อ/แม่/ผู้ปกครอง		งานที่ต้องการทำใช้วุฒิสูงกว่าปริญญาตรี		ได้รับทุนการศึกษา		อื่น ๆ		รวม
	จำนวน	ร้อยละ	จำนวน	ร้อยละ	จำนวน	ร้อยละ	จำนวน	ร้อยละ	
-วิศวกรรมเครื่องกล	0	0.00	0	0.00	1	50.00	1	50.00	2
-วิศวกรรมชีวภาพ	0	0.00	0	0.00	0	0.00	0	0.00	0
-วิศวกรรมทรัพยากรน้ำ	0	0.00	2	100.00	0	0.00	0	0.00	2
-วิศวกรรมไฟฟ้า	1	14.29	3	42.86	1	14.29	2	28.57	7
-วิศวกรรมไฟฟ้าและคอมพิวเตอร์	0	0.00	0	0.00	0	0.00	0	0.00	0
-วิศวกรรมโยธา	4	66.67	0	0.00	2	33.33	0	0.00	6
-วิศวกรรมระบบการผลิต	2	16.67	3	25.00	1	8.33	6	50.00	12
-วิศวกรรมและการบริหารการก่อสร้าง	3	27.27	3	27.27	1	9.09	4	36.36	11
-วิศวกรรมโลหการ	0	0.00	2	28.57	2	28.57	3	42.86	7
-วิศวกรรมสิ่งแวดล้อม	2	66.67	1	33.33	0	0.00	0	0.00	3
-วิศวกรรมอาหาร	0	0.00	0	0.00	0	0.00	0	0.00	0
คณะศิลปศาสตร์	**0**	**0.00**	**1**	**33.33**	**0**	**0.00**	**2**	**66.67**	**3**
-ภาษาศาสตร์ประยุกต์ด้านการสอน	0	0.00	1	33.33	0	0.00	2	66.67	3
คณะสถาปัตยกรรมศาสตร์และการออกแบบ	**0**	**0.00**	**0**	**0.00**	**0**	**0.00**	**0**	**0.00**	**0**
-การออกแบบโดยเน้นมนุษย์เป็นศูนย์กลาง(หลักสูตรภาษาอังกฤษ)	0	0.00	0	0.00	0	0.00	0	0.00	0
บัณฑิตวิทยาร่วมด้านพลังงานและสิ่งแวดล้อม	**0**	**0.00**	**2**	**100.00**	**0**	**0.00**	**0**	**0.00**	**2**
-เทคโนโลยีการจัดการและพลังงาน	0	0.00	1	100.00	0	0.00	0	0.00	1
-เทคโนโลยีพลังงาน	0	0.00	0	0.00	0	0.00	0	0.00	0
-เทคโนโลยีและการจัดการสิ่งแวดล้อม	0	0.00	1	100.00	0	0.00	0	0.00	1
-เทคโนโลยีสิ่งแวดล้อม	0	0.00	0	0.00	0	0.00	0	0.00	0
บัณฑิตวิทยาลัยการจัดการและนวัตกรรม	**7**	**18.92**	**7**	**18.92**	**1**	**2.70**	**22**	**59.46**	**37**
-การจัดการเทคโนโลยีและนวัตกรรม	1	25.00	0	0.00	0	0.00	3	75.00	4
-การจัดการธุรกิจโทรคมนาคม	0	0.00	0	0.00	0	0.00	5	100.00	5
-การจัดการโลจิสติกส์	2	28.57	1	14.29	0	0.00	4	57.14	7
-การจัดการสำหรับการเป็นผู้ประกอบการ	3	17.65	5	29.41	1	5.88	8	47.06	17
-การบริหารโครงการ	1	25.00	1	25.00	0	0.00	2	50.00	4
วิทยาลัยสหวิทยาการ	**0**	**0.00**	**0**	**0.00**	**0**	**0.00**	**0**	**0.00**	**0**
-วิทยาศาสตร์และเทคโนโลยี	0	0.00	0	0.00	0	0.00	0	0.00	0
สถาบันวิทยาการหุ่นยนต์ภาคสนาม	**1**	**25.00**	**1**	**25.00**	**0**	**0.00**	**2**	**50.00**	**4**
-การพัฒนาความสามารถทางการแข่งขันเชิงอุตสาหกรรม	1	25.00	1	25.00	0	0.00	2	50.00	4
-วิทยาการหุ่นยนต์และระบบอัตโนมัติ	0	0.00	0	0.00	0	0.00	0	0.00	0
รวมทั้งหมด	**44**	**13.02**	**104**	**30.77**	**43**	**12.72**	**147**	**43.49**	**338**

หมายเหตุ : ปรับปรุงข้อมูล ณ เมษายน 2554

ตารางที่ 31 จำนวนและร้อยละของบัณฑิตศึกษา รุ่นปีการศึกษา 2552 จำแนกตามการมีปัญหาในการศึกษาต่อ (ผู้ที่ไม่ได้ศึกษาต่อ)

คณะ/สาขาวิชา	มีปัญหา		ไม่มีปัญหา		รวม
	จำนวน	ร้อยละ	จำนวน	ร้อยละ	
คณะครุศาสตร์อุตสาหกรรมและเทคโนโลยี	**64**	**62.14**	**39**	**37.86**	**103**
-ครุศาสตร์เทคโนโลยี	8	44.44	10	55.56	18
-คอมพิวเตอร์และเทคโนโลยีสารสนเทศ	18	72.00	7	28.00	25
-เทคโนโลยีการพิมพ์	0	0.00	0	0.00	0
-วิศวกรรมเครื่องกล	7	63.64	4	36.36	11
-วิศวกรรมไฟฟ้า	21	72.41	8	27.59	29
-วิศวกรรมโยธา	5	71.43	2	28.57	7
-วิศวกรรมอุตสาหการ	5	38.46	8	61.54	13
คณะทรัพยากรชีวภาพและเทคโนโลยี	**10**	**45.45**	**12**	**54.55**	**22**
-การจัดการทรัพยากรชีวภาพ	6	50.00	6	50.00	12
-เทคโนโลยีชีวเคมี	0	0.00	2	100.00	2
-เทคโนโลยีชีวภาพ	4	100.00	0	0.00	4
-เทคโนโลยีหลังการเก็บเกี่ยว	0	0.00	4	100.00	4
คณะทรัพยากรชีวภาพและเทคโนโลยี ร่วมกับคณะเทคโนโลยีสารสนเทศ	**0**	**0.00**	**0**	**0.00**	**0**
-ชีวสารสนเทศ	0	0.00	0	0.00	0
คณะเทคโนโลยีสารสนเทศ	**37**	**58.73**	**26**	**41.27**	**63**
-เทคโนโลยีสารสนเทศ	28	60.87	18	39.13	46
-ธุรกรรมอิเล็กทรอนิกส์	8	50.00	8	50.00	16
-วิศวกรรมซอฟต์แวร์	1	100.00	0	0.00	1
คณะพลังงานสิ่งแวดล้อมและวัสดุ	**15**	**60.00**	**10**	**40.00**	**25**
-การจัดการพลังงาน	1	50.00	1	50.00	2
-การออกแบบและผลิตแบบบูรณาการ	0	0.00	0	0.00	0
-เทคโนโลยีการจัดการและพลังงาน	4	66.67	2	33.33	6
-เทคโนโลยีพลังงาน	4	66.67	2	33.33	6
-เทคโนโลยีวัสดุ	3	42.86	4	57.14	7
-เทคโนโลยีสิ่งแวดล้อม	3	100.00	0	0.00	3
-เทคโนโลยีอุณหภาพ	0	0.00	1	100.00	1
คณะวิทยาศาสตร์	**4**	**50.00**	**4**	**50.00**	**8**
-การสอนคณิตศาสตร์	0	0.00	0	0.00	0
-คณิตศาสตร์ประยุกต์	0	0.00	0	0.00	0
-เคมีอุตสาหกรรม	2	100.00	0	0.00	2
-จุลชีววิทยาประยุกต์	2	100.00	0	0.00	2
-ฟิสิกส์	0	0.00	2	100.00	2
-ฟิสิกส์ศึกษา	0	0.00	2	100.00	2
คณะวิศวกรรมศาสตร์	**36**	**50.70**	**35**	**49.30**	**71**
-เทคโนโลยีการขึ้นรูปโลหะ	0	0.00	1	100.00	1
-มาตรวิทยาทางอุตสาหกรรม	0	0.00	0	0.00	0
-วิศวกรรมกระบวนการขึ้นรูปพอลิเมอร์	0	0.00	0	0.00	0
-วิศวกรรมการเชื่อม	1	50.00	1	50.00	2
-วิศวกรรมขนส่ง	0	0.00	2	100.00	2
-วิศวกรรมคอมพิวเตอร์	4	50.00	4	50.00	8
-วิศวกรรมคุณภาพ	2	66.67	1	33.33	3
-วิศวกรรมเคมี	2	40.00	3	60.00	5

ตารางที่ 31 จำนวนและร้อยละของบัณฑิตศึกษา รุ่นปีการศึกษา 2552 จำแนกตามการมีปัญหาในการศึกษาต่อ(ผู้ที่ไม่ได้ศึกษาต่อ) (ต่อ)

คณะ/สาขาวิชา	มีปัญหา		ไม่มีปัญหา		รวม
	จำนวน	ร้อยละ	จำนวน	ร้อยละ	
-วิศวกรรมเครื่องกล	0	0.00	2	100.00	2
-วิศวกรรมชีวภาพ	0	0.00	0	0.00	0
-วิศวกรรมทรัพยากรน้ำ	2	100.00	0	0.00	2
-วิศวกรรมไฟฟ้า	4	57.14	3	42.86	7
-วิศวกรรมไฟฟ้าและคอมพิวเตอร์	0	0.00	0	0.00	0
-วิศวกรรมโยธา	3	50.00	3	50.00	6
-วิศวกรรมระบบการผลิต	8	66.67	4	33.33	12
-วิศวกรรมและการบริหารการก่อสร้าง	6	54.55	5	45.45	11
-วิศวกรรมโลหการ	2	28.57	5	71.43	7
-วิศวกรรมสิ่งแวดล้อม	2	66.67	1	33.33	3
-วิศวกรรมอาหาร	0	0.00	0	0.00	0
คณะศิลปศาสตร์	**3**	**100.00**	**0**	**0.00**	**3**
-ภาษาศาสตร์ประยุกต์ด้านการสอน	3	100.00	0	0.00	3
คณะสถาปัตยกรรมศาสตร์และการออกแบบ	**0**	**0.00**	**0**	**0.00**	**0**
-การออกแบบโดยเน้นมนุษย์เป็นศูนย์กลาง(หลักสูตรภาษาอังกฤษ)	0	0.00	0	0.00	0
บัณฑิตวิทยาร่วมด้านพลังงานและสิ่งแวดล้อม	**2**	**100.00**	**0**	**0.00**	**2**
-เทคโนโลยีการจัดการและพลังงาน	1	100.00	0	0.00	1
-เทคโนโลยีพลังงาน	0	0.00	0	0.00	0
-เทคโนโลยีและการจัดการสิ่งแวดล้อม	1	100.00	0	0.00	1
-เทคโนโลยีสิ่งแวดล้อม	0	0.00	0	0.00	0
บัณฑิตวิทยาลัยการจัดการและนวัตกรรม	**19**	**51.35**	**18**	**48.65**	**37**
-การจัดการเทคโนโลยีและนวัตกรรม	2	50.00	2	50.00	4
-การจัดการธุรกิจโทรคมนาคม	3	60.00	2	40.00	5
-การจัดการโลจิสติกส์	4	57.14	3	42.86	7
-การจัดการสำหรับการเป็นผู้ประกอบการ	9	52.94	8	47.06	17
-การบริหารโครงการ	1	25.00	3	75.00	4
วิทยาลัยสหวิทยาการ	**0**	**0.00**	**0**	**0.00**	**0**
-วิทยาศาสตร์และเทคโนโลยี	0	0.00	0	0.00	0
สถาบันวิทยาการหุ่นยนต์ภาคสนาม	**3**	**75.00**	**1**	**25.00**	**4**
-การพัฒนาความสามารถทางการแข่งขันเชิงอุตสาหกรรม	3	75.00	1	25.00	4
-วิทยาการหุ่นยนต์และระบบอัตโนมัติ	0	0.00	0	0.00	0
รวมทั้งหมด	**193**	**57.10**	**145**	**42.90**	**338**

หมายเหตุ : ปรับปรุงข้อมูล ณ เมษายน 2554

ตารางที่ 32 จำนวนและร้อยละของบัณฑิตศึกษา รุ่นปีการศึกษา 2552 จำแนกตามปัญหาในการศึกษาต่อ(ผู้ที่ไม่ได้ศึกษาต่อ)

คณะ/สาขาวิชา	ข้อมูลของสถาบันที่ต้องการศึกษาต่อไม่เพียงพอ		คุณสมบัติในการสมัครเรียน		ขาดความรู้พื้นฐานในการศึกษาต่อ		ขาดแคลนเงินทุน		อื่น ๆ		รวม
	จำนวน	ร้อยละ	จำนวน	ร้อยละ	จำนวน	ร้อยละ	จำนวน	ร้อยละ	จำนวน	ร้อยละ	
คณะครุศาสตร์อุตสาหกรรมและเทคโนโลยี	**7**	**10.94**	**2**	**3.13**	**1**	**1.56**	**54**	**84.38**	**0**	**0.00**	**64**
-ครุศาสตร์เทคโนโลยี	2	25.00	0	0.00	1	12.50	5	62.50	0	0.00	8
-คอมพิวเตอร์และเทคโนโลยีสารสนเทศ	3	16.67	2	11.11	0	0.00	13	72.22	0	0.00	18
-เทคโนโลยีการพิมพ์	0	0.00	0	0.00	0	0.00	0	0.00	0	0.00	0
-วิศวกรรมเครื่องกล	1	14.29	0	0.00	0	0.00	6	85.71	0	0.00	7
-วิศวกรรมไฟฟ้า	1	4.76	0	0.00	0	0.00	20	95.24	0	0.00	21
-วิศวกรรมโยธา	0	0.00	0	0.00	0	0.00	5	100.00	0	0.00	5
-วิศวกรรมอุตสาหการ	0	0.00	0	0.00	0	0.00	5	100.00	0	0.00	5
คณะทรัพยากรชีวภาพและเทคโนโลยี	**2**	**20.00**	**0**	**0.00**	**0**	**0.00**	**7**	**70.00**	**1**	**10.00**	**10**
-การจัดการทรัพยากรชีวภาพ	1	16.67	0	0.00	0	0.00	4	66.67	1	16.67	6
-เทคโนโลยีชีวเคมี	0	0.00	0	0.00	0	0.00	0	0.00	0	0.00	0
-เทคโนโลยีชีวภาพ	1	25.00	0	0.00	0	0.00	3	75.00	0	0.00	4
-เทคโนโลยีหลังการเก็บเกี่ยว	0	0.00	0	0.00	0	0.00	0	0.00	0	0.00	0
คณะทรัพยากรชีวภาพและเทคโนโลยี ร่วมกับคณะเทคโนโลยีสารสนเทศ	**0**	**0.00**	**0**	**0.00**	**0**	**0.00**	**0**	**0.00**	**0**	**0.00**	**0**
-ชีวสารสนเทศ	0	0.00	0	0.00	0	0.00	0	0.00	0	0.00	0
คณะเทคโนโลยีสารสนเทศ	**4**	**10.81**	**9**	**24.32**	**2**	**5.41**	**19**	**51.35**	**3**	**8.11**	**37**
-เทคโนโลยีสารสนเทศ	3	10.71	7	25.00	2	7.14	13	46.43	3	10.71	28
-ธุรกรรมอิเล็กทรอนิกส์	1	12.50	2	25.00	0	0.00	5	62.50	0	0.00	8
-วิศวกรรมซอฟต์แวร์	0	0.00	0	0.00	0	0.00	1	100.00	0	0.00	1
คณะพลังงานสิ่งแวดล้อมและวัสดุ	**2**	**13.33**	**2**	**13.33**	**1**	**6.67**	**9**	**60.00**	**1**	**6.67**	**15**
-การจัดการพลังงาน	1	100.00	0	0.00	0	0.00	0	0.00	0	0.00	1
-การออกแบบและผลิตแบบบูรณาการ	0	0.00	0	0.00	0	0.00	0	0.00	0	0.00	0
-เทคโนโลยีการจัดการและพลังงาน	0	0.00	0	0.00	0	0.00	3	75.00	1	25.00	4
-เทคโนโลยีพลังงาน	1	25.00	0	0.00	1	25.00	2	50.00	0	0.00	4
-เทคโนโลยีวัสดุ	0	0.00	2	66.67	0	0.00	1	33.33	0	0.00	3
-เทคโนโลยีสิ่งแวดล้อม	0	0.00	0	0.00	0	0.00	3	100.00	0	0.00	3
-เทคโนโลยีอุณหภาพ	0	0.00	0	0.00	0	0.00	0	0.00	0	0.00	0
คณะวิทยาศาสตร์	**0**	**0.00**	**0**	**0.00**	**0**	**0.00**	**4**	**100.00**	**0**	**0.00**	**4**
-การสอนคณิตศาสตร์	0	0.00	0	0.00	0	0.00	0	0.00	0	0.00	0
-คณิตศาสตร์ประยุกต์	0	0.00	0	0.00	0	0.00	0	0.00	0	0.00	0
-เคมีอุตสาหกรรม	0	0.00	0	0.00	0	0.00	2	100.00	0	0.00	2
-จุลชีววิทยาประยุกต์	0	0.00	0	0.00	0	0.00	2	100.00	0	0.00	2
-ฟิสิกส์	0	0.00	0	0.00	0	0.00	0	0.00	0	0.00	0
-ฟิสิกส์ศึกษา	0	0.00	0	0.00	0	0.00	0	0.00	0	0.00	0
คณะวิศวกรรมศาสตร์	**4**	**11.11**	**3**	**8.33**	**2**	**5.56**	**26**	**72.22**	**1**	**2.78**	**36**
-เทคโนโลยีการขึ้นรูปโลหะ	0	0.00	0	0.00	0	0.00	0	0.00	0	0.00	0
-มาตรวิทยาทางอุตสาหกรรม	0	0.00	0	0.00	0	0.00	0	0.00	0	0.00	0
-วิศวกรรมกระบวนการขึ้นรูปพอลิเมอร์	0	0.00	0	0.00	0	0.00	0	0.00	0	0.00	0
-วิศวกรรมการเชื่อม	0	0.00	0	0.00	0	0.00	1	100.00	0	0.00	1
-วิศวกรรมขนส่ง	0	0.00	0	0.00	0	0.00	0	0.00	0	0.00	0
-วิศวกรรมคอมพิวเตอร์	1	25.00	0	0.00	0	0.00	2	50.00	1	25.00	4
-วิศวกรรมคุณภาพ	0	0.00	0	0.00	0	0.00	2	100.00	0	0.00	2
-วิศวกรรมเคมี	0	0.00	0	0.00	0	0.00	2	100.00	0	0.00	2

ตารางที่ 32 จำนวนและร้อยละของบัณฑิตศึกษา รุ่นปีการศึกษา 2552 จำแนกตามปัญหาในการศึกษาต่อ (ผู้ที่ไม่ได้ศึกษาต่อ) (ต่อ)

คณะ/สาขาวิชา	ข้อมูลของสถาบันที่ต้องการศึกษาต่อไม่เพียงพอ		คุณสมบัติในการสมัครเรียน		ขาดความรู้พื้นฐานในการศึกษาต่อ		ขาดแคลนเงินทุน		อื่น ๆ		รวม
	จำนวน	ร้อยละ	จำนวน	ร้อยละ	จำนวน	ร้อยละ	จำนวน	ร้อยละ	จำนวน	ร้อยละ	
-วิศวกรรมเครื่องกล	0	0.00	0	0.00	0	0.00	0	0.00	0	0.00	0
-วิศวกรรมชีวภาพ	0	0.00	0	0.00	0	0.00	0	0.00	0	0.00	0
-วิศวกรรมทรัพยากรน้ำ	0	0.00	2	100.00	0	0.00	0	0.00	0	0.00	2
-วิศวกรรมไฟฟ้า	0	0.00	0	0.00	0	0.00	4	100.00	0	0.00	4
-วิศวกรรมไฟฟ้าและคอมพิวเตอร์	0	0.00	0	0.00	0	0.00	0	0.00	0	0.00	0
-วิศวกรรมโยธา	0	0.00	1	33.33	0	0.00	2	66.67	0	0.00	3
-วิศวกรรมระบบการผลิต	1	12.50	0	0.00	0	0.00	7	87.50	0	0.00	8
-วิศวกรรมและการบริหารการก่อสร้าง	2	33.33	0	0.00	1	16.67	3	50.00	0	0.00	6
-วิศวกรรมโลหการ	0	0.00	0	0.00	0	0.00	2	100.00	0	0.00	2
-วิศวกรรมสิ่งแวดล้อม	0	0.00	0	0.00	1	50.00	1	50.00	0	0.00	2
-วิศวกรรมอาหาร	0	0.00	0	0.00	0	0.00	0	0.00	0	0.00	0
คณะศิลปศาสตร์	**0**	**0.00**	**0**	**0.00**	**0**	**0.00**	**3**	**100.00**	**0**	**0.00**	**3**
-ภาษาศาสตร์ประยุกต์ด้านการสอน	0	0.00	0	0.00	0	0.00	3	100.00	0	0.00	3
คณะสถาปัตยกรรมศาสตร์และการออกแบบ	**0**	**0.00**	**0**	**0.00**	**0**	**0.00**	**0**	**0.00**	**0**	**0.00**	**0**
-การออกแบบโดยเน้นมนุษย์เป็นศูนย์กลาง(หลักสูตรภาษาอังกฤษ)	0	0.00	0	0.00	0	0.00	0	0.00	0	0.00	0
บัณฑิตวิทยาร่วมด้านพลังงานและสิ่งแวดล้อม	**0**	**0.00**	**0**	**0.00**	**0**	**0.00**	**2**	**100.00**	**0**	**0.00**	**2**
-เทคโนโลยีการจัดการและพลังงาน	0	0.00	0	0.00	0	0.00	1	100.00	0	0.00	1
-เทคโนโลยีพลังงาน	0	0.00	0	0.00	0	0.00	0	0.00	0	0.00	0
-เทคโนโลยีและการจัดการสิ่งแวดล้อม	0	0.00	0	0.00	0	0.00	1	100.00	0	0.00	1
-เทคโนโลยีสิ่งแวดล้อม	0	0.00	0	0.00	0	0.00	0	0.00	0	0.00	0
บัณฑิตวิทยาลัยการจัดการและนวัตกรรม	**3**	**15.79**	**0**	**0.00**	**2**	**10.53**	**11**	**57.89**	**3**	**15.79**	**19**
-การจัดการเทคโนโลยีและนวัตกรรม	0	0.00	0	0.00	1	50.00	0	0.00	1	50.00	2
-การจัดการธุรกิจโทรคมนาคม	0	0.00	0	0.00	0	0.00	2	66.67	1	33.33	3
-การจัดการโลจิสติกส์	1	25.00	0	0.00	1	25.00	2	50.00	0	0.00	4
-การจัดการสำหรับการเป็นผู้ประกอบการ	2	22.22	0	0.00	0	0.00	6	66.67	1	11.11	9
-การบริหารโครงการ	0	0.00	0	0.00	0	0.00	1	100.00	0	0.00	1
วิทยาลัยสหวิทยาการ	**0**	**0.00**	**0**	**0.00**	**0**	**0.00**	**0**	**0.00**	**0**	**0.00**	**0**
-วิทยาศาสตร์และเทคโนโลยี	0	0.00	0	0.00	0	0.00	0	0.00	0	0.00	0
สถาบันวิทยาการหุ่นยนต์ภาคสนาม	**0**	**0.00**	**0**	**0.00**	**0**	**0.00**	**3**	**100.00**	**0**	**0.00**	**3**
-การพัฒนาความสามารถทางการแข่งขันเชิงอุตสาหกรรม	0	0.00	0	0.00	0	0.00	3	100.00	0	0.00	3
-วิทยาการหุ่นยนต์และระบบอัตโนมัติ	0	0.00	0	0.00	0	0.00	0	0.00	0	0.00	0
รวมทั้งหมด	**22**	**11.40**	**16**	**8.29**	**8**	**4.15**	**138**	**71.50**	**9**	**4.66**	**193**

หมายเหตุ : ปรับปรุงข้อมูล ณ เมษายน 2554

ตารางที่ 33 จำนวนและร้อยละของบัณฑิตศึกษารุ่น ปีการศึกษา 2552 จำแนกตามหลักสูตรที่เอื้อประโยชน์ต่อการประกอบอาชีพ(ข้อเสนอแนะ)

คณะ/สาขาวิชา	ภาษาอังกฤษ		คอมพิวเตอร์		บัญชี		การใช้งานอินเทอร์เน็ต		การฝึกปฏิบัติจริง		เทคนิคการวิจัย		อื่น ๆ		รวม
	จำนวน	ร้อยละ	จำนวน	ร้อยละ	จำนวน	ร้อยละ	จำนวน	ร้อยละ	จำนวน	ร้อยละ	จำนวน	ร้อยละ	จำนวน	ร้อยละ	
คณะครุศาสตร์อุตสาหกรรมและเทคโนโลยี	**103**	**25.12**	**80**	**19.51**	**8**	**1.95**	**31**	**7.56**	**79**	**19.27**	**102**	**24.88**	**7**	**1.71**	**410**
-ครุศาสตร์เทคโนโลยี	22	25.58	19	22.09	3	3.49	5	5.81	15	17.44	22	25.58	0	0.00	86
-คอมพิวเตอร์และเทคโนโลยีสารสนเทศ	21	21.21	19	19.19	3	3.03	9	9.09	24	24.24	19	19.19	4	4.04	99
-เทคโนโลยีการพิมพ์	1	50.00	0	0.00	0	0.00	0	0.00	1	50.00	0	0.00	0	0.00	2
-วิศวกรรมเครื่องกล	12	30.00	8	20.00	2	5.00	3	7.50	3	7.50	11	27.50	1	2.50	40
-วิศวกรรมไฟฟ้า	22	23.16	17	17.89	0	0.00	5	5.26	18	18.95	31	32.63	2	2.11	95
-วิศวกรรมโยธา	12	26.09	11	23.91	0	0.00	5	10.87	10	21.74	8	17.39	0	0.00	46
-วิศวกรรมอุตสาหการ	13	30.95	6	14.29	0	0.00	4	9.52	8	19.05	11	26.19	0	0.00	42
คณะทรัพยากรชีวภาพและเทคโนโลยี	**36**	**34.29**	**14**	**13.33**	**4**	**3.81**	**4**	**3.81**	**20**	**19.05**	**27**	**25.71**	**0**	**0.00**	**105**
-การจัดการทรัพยากรชีวภาพ	13	33.33	4	10.26	2	5.13	1	2.56	8	20.51	11	28.21	0	0.00	39
-เทคโนโลยีชีวเคมี	12	38.71	3	9.68	1	3.23	3	9.68	6	19.35	6	19.35	0	0.00	31
-เทคโนโลยีชีวภาพ	7	26.92	5	19.23	1	3.85	0	0.00	5	19.23	8	30.77	0	0.00	26
-เทคโนโลยีหลังการเก็บเกี่ยว	4	44.44	2	22.22	0	0.00	0	0.00	1	11.11	2	22.22	0	0.00	9
คณะทรัพยากรชีวภาพและเทคโนโลยี ร่วมกับคณะเทคโนโลยีสารสนเทศ	**3**	**33.33**	**2**	**22.22**	**0**	**0.00**	**0**	**0.00**	**3**	**33.33**	**1**	**11.11**	**0**	**0.00**	**9**
-ชีวสารสนเทศ	3	33.33	2	22.22	0	0.00	0	0.00	3	33.33	1	11.11	0	0.00	9
คณะเทคโนโลยีสารสนเทศ	**164**	**33.74**	**86**	**17.70**	**26**	**5.35**	**11**	**2.26**	**139**	**28.60**	**55**	**11.32**	**5**	**1.03**	**486**
-เทคโนโลยีสารสนเทศ	117	33.72	62	17.87	17	4.90	10	2.88	97	27.95	40	11.53	4	1.15	347
-ธุรกรรมอิเล็กทรอนิกส์	43	34.13	21	16.67	9	7.14	1	0.79	39	30.95	13	10.32	0	0.00	126
-วิศวกรรมซอฟต์แวร์	4	30.77	3	23.08	0	0.00	0	0.00	3	23.08	2	15.38	1	7.69	13
คณะพลังงานสิ่งแวดล้อมและวัสดุ	**56**	**42.42**	**18**	**13.64**	**4**	**3.03**	**4**	**3.03**	**30**	**22.73**	**19**	**14.39**	**1**	**0.76**	**132**
-การจัดการพลังงาน	5	50.00	0	0.00	0	0.00	1	10.00	3	30.00	1	10.00	0	0.00	10
-การออกแบบและผลิตแบบบูรณาการ	1	100.00	0	0.00	0	0.00	0	0.00	0	0.00	0	0.00	0	0.00	1
-เทคโนโลยีการจัดการและพลังงาน	15	40.54	5	13.51	0	0.00	1	2.70	11	29.73	5	13.51	0	0.00	37
-เทคโนโลยีพลังงาน	18	40.91	5	11.36	3	6.82	1	2.27	11	25.00	5	11.36	1	2.27	44
-เทคโนโลยีวัสดุ	12	38.71	6	19.35	1	3.23	1	3.23	5	16.13	6	19.35	0	0.00	31
-เทคโนโลยีสิ่งแวดล้อม	4	66.67	1	16.67	0	0.00	0	0.00	0	0.00	1	16.67	0	0.00	6
-เทคโนโลยีอุณหภาพ	1	33.33	1	33.33	0	0.00	0	0.00	0	0.00	1	33.33	0	0.00	3
คณะวิทยาศาสตร์	**29**	**35.80**	**11**	**13.58**	**1**	**1.23**	**3**	**3.70**	**17**	**20.99**	**20**	**24.69**	**0**	**0.00**	**81**
-การสอนคณิตศาสตร์	0	0.00	0	0.00	0	0.00	0	0.00	0	0.00	1	100.00	0	0.00	1
-คณิตศาสตร์ประยุกต์	7	58.33	2	16.67	0	0.00	1	8.33	1	8.33	1	8.33	0	0.00	12
-เคมีอุตสาหกรรม	6	42.86	1	7.14	0	0.00	0	0.00	5	35.71	2	14.29	0	0.00	14
-จุลชีววิทยาประยุกต์	5	38.46	1	7.69	0	0.00	0	0.00	4	30.77	3	23.08	0	0.00	13
-ฟิสิกส์	8	25.00	5	15.63	1	3.13	2	6.25	6	18.75	10	31.25	0	0.00	32
-ฟิสิกส์ศึกษา	3	33.33	2	22.22	0	0.00	0	0.00	1	11.11	3	33.33	0	0.00	9
คณะวิศวกรรมศาสตร์	**157**	**37.47**	**58**	**13.84**	**16**	**3.82**	**24**	**5.73**	**91**	**21.72**	**69**	**16.47**	**4**	**0.95**	**419**
-เทคโนโลยีการขึ้นรูปโลหะ	2	66.67	1	33.33	0	0.00	0	0.00	0	0.00	0	0.00	0	0.00	3
-มาตรวิทยาทางอุตสาหกรรม	2	40.00	0	0.00	0	0.00	0	0.00	2	40.00	1	20.00	0	0.00	5
-วิศวกรรมกระบวนการขึ้นรูปพอลิเมอร์	2	28.57	0	0.00	0	0.00	1	14.29	3	42.86	1	14.29	0	0.00	7
-วิศวกรรมการเชื่อม	5	50.00	1	10.00	0	0.00	0	0.00	1	10.00	3	30.00	0	0.00	10
-วิศวกรรมขนส่ง	4	26.67	4	26.67	0	0.00	1	6.67	4	26.67	2	13.33	0	0.00	15
-วิศวกรรมคอมพิวเตอร์	8	40.00	2	10.00	2	10.00	0	0.00	3	15.00	3	15.00	2	10.00	20
-วิศวกรรมคุณภาพ	3	30.00	0	0.00	1	10.00	0	0.00	3	30.00	3	30.00	0	0.00	10
-วิศวกรรมเคมี	27	38.57	10	14.29	2	2.86	6	8.57	13	18.57	12	17.14	0	0.00	70

ตารางที่ 33 จำนวนและร้อยละของบัณฑิตศึกษารุ่น ปีการศึกษา 2552 จำแนกตามหลักสูตรที่เอื้อประโยชน์ต่อการประกอบอาชีพ(ข้อเสนอแนะ)

คณะ/สาขาวิชา	ภาษาอังกฤษ		คอมพิวเตอร์		บัญชี		การใช้งานอินเทอร์เน็ต		การฝึกปฏิบัติจริง		เทคนิคการวิจัย		อื่น ๆ		รวม
	จำนวน	ร้อยละ	จำนวน	ร้อยละ	จำนวน	ร้อยละ	จำนวน	ร้อยละ	จำนวน	ร้อยละ	จำนวน	ร้อยละ	จำนวน	ร้อยละ	
-วิศวกรรมเครื่องกล	5	31.25	1	6.25	0	0.00	2	12.50	3	18.75	5	31.25	0	0.00	16
-วิศวกรรมชีวภาพ	1	33.33	0	0.00	0	0.00	0	0.00	1	33.33	1	33.33	0	0.00	3
-วิศวกรรมทรัพยากรน้ำ	2	28.57	2	28.57	0	0.00	0	0.00	3	42.86	0	0.00	0	0.00	7
-วิศวกรรมไฟฟ้า	15	36.59	8	19.51	0	0.00	2	4.88	9	21.95	7	17.07	0	0.00	41
-วิศวกรรมไฟฟ้าและคอมพิวเตอร์	0	0.00	0	0.00	0	0.00	0	0.00	0	0.00	2	100.00	0	0.00	2
-วิศวกรรมโยธา	10	43.48	4	17.39	0	0.00	0	0.00	7	30.43	2	8.70	0	0.00	23
-วิศวกรรมระบบการผลิต	23	39.66	8	13.79	2	3.45	3	5.17	11	18.97	10	17.24	1	1.72	58
-วิศวกรรมและการบริหารการก่อสร้าง	23	30.67	13	17.33	9	12.00	7	9.33	14	18.67	9	12.00	0	0.00	75
-วิศวกรรมโลหการ	6	33.33	1	5.56	0	0.00	0	0.00	5	27.78	6	33.33	0	0.00	18
-วิศวกรรมสิ่งแวดล้อม	12	52.17	1	4.35	0	0.00	2	8.70	6	26.09	1	4.35	1	4.35	23
-วิศวกรรมอาหาร	7	53.85	2	15.38	0	0.00	0	0.00	3	23.08	1	7.69	0	0.00	13
คณะศิลปศาสตร์	**2**	**50.00**	**1**	**25.00**	**0**	**0.00**	**1**	**25.00**	**0**	**0.00**	**0**	**0.00**	**0**	**0.00**	**4**
-ภาษาศาสตร์ประยุกต์ด้านการสอน	2	50.00	1	25.00	0	0.00	1	25.00	0	0.00	0	0.00	0	0.00	4
คณะสถาปัตยกรรมศาสตร์และการออกแบบ	**2**	**50.00**	**0**	**0.00**	**0**	**0.00**	**0**	**0.00**	**1**	**25.00**	**1**	**25.00**	**0**	**0.00**	**4**
-การออกแบบโดยเน้นมนุษย์เป็นศูนย์กลาง(หลักสูตรภาษาอังกฤษ)	2	50.00	0	0.00	0	0.00	0	0.00	1	25.00	1	25.00	0	0.00	4
บัณฑิตวิทยาร่วมด้านพลังงานและสิ่งแวดล้อม	**11**	**32.35**	**4**	**11.76**	**1**	**2.94**	**2**	**5.88**	**7**	**20.59**	**8**	**23.53**	**1**	**2.94**	**34**
-เทคโนโลยีการจัดการและพลังงาน	4	36.36	1	9.09	0	0.00	0	0.00	4	36.36	2	18.18	0	0.00	11
-เทคโนโลยีพลังงาน	4	21.05	3	15.79	1	5.26	2	10.53	3	15.79	5	26.32	1	5.26	19
-เทคโนโลยีและการจัดการสิ่งแวดล้อม	1	100.00	0	0.00	0	0.00	0	0.00	0	0.00	0	0.00	0	0.00	1
-เทคโนโลยีสิ่งแวดล้อม	2	66.67	0	0.00	0	0.00	0	0.00	0	0.00	1	33.33	0	0.00	3
บัณฑิตวิทยาลัยการจัดการและนวัตกรรม	**117**	**35.24**	**40**	**12.05**	**20**	**6.02**	**16**	**4.82**	**85**	**25.60**	**47**	**14.16**	**7**	**2.11**	**332**
-การจัดการเทคโนโลยีและนวัตกรรม	13	39.39	4	12.12	1	3.03	2	6.06	9	27.27	3	9.09	1	3.03	33
-การจัดการธุรกิจโทรคมนาคม	13	38.24	4	11.76	2	5.88	1	2.94	7	20.59	7	20.59	0	0.00	34
-การจัดการโลจิสติกส์	30	42.86	12	17.14	2	2.86	2	2.86	13	18.57	9	12.86	2	2.86	70
-การจัดการสำหรับการเป็นผู้ประกอบการ	49	31.01	16	10.13	13	8.23	9	5.70	47	29.75	21	13.29	3	1.90	158
-การบริหารโครงการ	12	32.43	4	10.81	2	5.41	2	5.41	9	24.32	7	18.92	1	2.70	37
วิทยาลัยสหวิทยาการ	**0**	**0.00**	**0**	**0.00**	**0**	**0.00**	**0**	**0.00**	**0**	**0.00**	**1**	**100.00**	**0**	**0.00**	**1**
-วิทยาศาสตร์และเทคโนโลยี	0	0.00	0	0.00	0	0.00	0	0.00	0	0.00	1	100.00	0	0.00	1
สถาบันวิทยาการหุ่นยนต์ภาคสนาม	**5**	**21.74**	**1**	**4.35**	**0**	**0.00**	**3**	**13.04**	**9**	**39.13**	**5**	**21.74**	**0**	**0.00**	**23**
-การพัฒนาความสามารถทางการแข่งขันเชิงอุตสาหกรรม	5	22.73	1	4.55	0	0.00	3	13.64	8	36.36	5	22.73	0	0.00	22
-วิทยาการหุ่นยนต์และระบบอัตโนมัติ	0	0.00	0	0.00	0	0.00	0	0.00	1	100.00	0	0.00	0	0.00	1
รวมทั้งหมด	**685**	**33.58**	**315**	**15.44**	**80**	**3.92**	**99**	**4.85**	**481**	**23.58**	**355**	**17.40**	**25**	**1.23**	**2040**

หมายเหตุ : ปรับปรุงข้อมูล ณ เมษายน 2554

ภาคผนวก

(แบบสอบถามในส่วนที่ให้บัณฑิตกรอกข้อมูล)

แบบสอบถามภาวะการหางานทำของบัณฑิต รุ่นปีการศึกษา 25.....

สำนักงานคณะกรรมการการอุดมศึกษา

คำชี้แจง โปรดกรอกข้อความลงในช่องว่าง และหรือเขียนวงกลมล้อมรอบ [ ] ที่มีตัวเลข

ตอนที่ 1 ข้อมูลทั่วไป

1. ชื่อสถาบัน.....วิทยาเขต.....

คณะ..... สาขาวิชา.....

2. ชื่อ.....นามสกุล.....

เลขประจำตัวประชาชน [ ][ ][ ][ ][ ][ ][ ][ ][ ][ ][ ][ ][ ] 11-23

เลขประจำตัวนิสิต/นักศึกษา [ ][ ][ ][ ][ ][ ][ ][ ][ ][ ][ ][ ] 24-36

3. ที่อยู่ปัจจุบัน

เลขที่.....หมู่ที่.....หมู่บ้าน.....ตรอก/ซอย.....

ถนน.....ตำบล/แขวง.....อำเภอ/เขต.....

จังหวัด.....รหัสไปรษณีย์.....โทรศัพท์.....

โทรศัพท์มือถือ..... โทรสาร.....

อีเมล์..... .....

4. ภูมิลำเนาอยู่ จังหวัด.....

5. สถานภาพการทำงานปัจจุบัน

[1] ทำงานแล้ว [2] ทำงานแล้วและกำลังศึกษาต่อ

[3] ยังไม่ได้ทำงานและมิได้ศึกษาต่อ (ข้ามไปตอบตอนที่ 3)

[4] กำลังศึกษาต่อ (ข้ามไปตอบตอนที่ 4)

ตอนที่ 2 การสมัครงานและการทำงาน (สำหรับผู้มีงานทำแล้ว)

6. ประเภทงานที่ทำ

[1] ข้าราชการ /เจ้าหน้าที่หน่วยงานของรัฐ [2] รัฐวิสาหกิจ

[3] พนักงานบริษัท/องค์กรธุรกิจเอกชน [4] ดำเนินธุรกิจอิสระ/เจ้าของกิจการ

[5] พนักงานองค์การต่างประเทศ/ระหว่างประเทศ [6] อื่น ๆ (ระบุ).....

7. ท่านคิดว่า ความรู้ความสามารถพิเศษด้านใดที่ช่วยให้ท่านได้ทำงาน

[1] ด้านภาษาต่างประเทศ [2] ด้านการใช้คอมพิวเตอร์ [3] ด้านกิจกรรมสันทนาการ

[4] ด้านศิลปะ [5] ด้านกีฬา [6] ด้านนาฏศิลป์/ดนตรีขับร้อง

[7] อื่น ๆ (ระบุ).....

8. ชื่อตำแหน่งงานที่ทำ(ระบุ) .....

9. สถานที่ทำงานปัจจุบัน ชื่อหน่วยงาน.....(1).....
ที่ตั้งเลขที่.....(2).....หมู่ที่..(3)... อาคาร/ตึก.....(4).....ชั้น .....(5).....
ตรอก/ซอย.....(6).....ถนน.....(7).....ตำบล/แขวง.....(8).....
อำเภอ/เขต.....(9).....จังหวัด.....(10).....รหัสไปรษณีย์.....(11).....
โทรศัพท์.....(12).....โทรสาร.....(13)..... e-mail .....(14).....

10. เงินเดือนหรือรายได้เฉลี่ยต่อเดือน .....บาท

11. ท่านมีความพอใจต่องานที่ทำหรือไม่

[1] พอใจ [2] ไม่พอใจ

ถ้า **ไม่พอใจ** โปรดระบุสาเหตุที่สำคัญที่สุด 1 ข้อ ต่อไปนี้

[1] ระบบงานไม่ดี [2] ผู้ร่วมงานไม่ดี [3] ไม่ได้ใช้ความรู้ที่เรียนมา
[4] ค่าตอบแทนต่ำ [5] ขาดความมั่นคง [6] ขาดความก้าวหน้า [7] อื่น ๆ ระบุ.....

12. หลังจากสำเร็จการศึกษาแล้ว ท่านได้งานทำในระยะเวลาเท่าไร

[1] หางานได้ก่อนจบการศึกษา หรือได้งานทันทีหลังสำเร็จการศึกษา [2] 1 – 3 เดือน
[3] 4 – 6 เดือน [4] 7 – 9 เดือน [5] 10 – 12 เดือน
[6] มากกว่า 1 ปี [7] เป็นงานเดิมก่อนมาศึกษา หรือได้งานทำระหว่างศึกษา

13. ลักษณะงานที่ทำตรงกับสาขาที่ท่านได้สำเร็จการศึกษาหรือไม่

[1] ตรง [2] ไม่ตรง

14. ท่านสามารถนำความรู้จากสาขาวิชาที่เรียนมาประยุกต์ใช้กับหน้าที่การงานที่ทำอยู่ขณะนี้เพียงใด

[1] มากที่สุด [2] มาก [3] ปานกลาง
[4] น้อย [5] น้อยที่สุด

15. การศึกษาต่อ

[1] ต้องการศึกษาต่อ (ข้ามไปตอบข้อ 19) [2] ไม่ต้องการศึกษาต่อ (ข้ามไปตอนที่ 5)

<u>ตอนที่ 3</u> การสมัครงานและการทำงาน (สำหรับผู้ที่ยังไม่ได้ทำงาน)

16. สาเหตุที่**ยังไม่ได้ทำงาน** โปรดระบุสาเหตุที่สำคัญ 1 ข้อ ต่อไปนี้

[1]ยังไม่ประสงค์ทำงาน [2] รอฟังคำตอบจากหน่วยงาน [3] หางานทำไม่ได้ [4] อื่นๆ (ระบุ).....

17. ท่านมีปัญหาในการหางานทำหลังสำเร็จการศึกษาหรือไม่

[1] ไม่มีปัญหา [2] มีปัญหา

ถ้า **มีปัญหา** โปรดระบุปัญหาที่สำคัญที่สุด 1 ข้อ

[1] ไม่ทราบแหล่งงาน [2] หางานที่ถูกใจไม่ได้ [3] ต้องสอบจึงไม่อยากสมัคร
[4] ขาดคนสนับสนุน [5] ขาดคนหรือเงินค้ำประกัน [6] หน่วยงานไม่ต้องการ
[7] เงินเดือนน้อย [8] สอบเข้าทำงานไม่ได้ [9] อื่น ๆ (ระบุ).....

18. การศึกษาต่อ

[1] ต้องการศึกษาต่อ [2] ไม่ต้องการศึกษาต่อ (ข้ามไปตอนที่ 5)

ตอนที่ 4 การศึกษาต่อ

19. ระดับการศึกษาที่ท่านต้องการศึกษาต่อ / กำลังศึกษาต่อ

[1] ระดับปริญญาตรี [2] ระดับปริญญาโท [3] ระดับปริญญาเอก

[4] อื่น ๆ (ระบุ).....

20. สาขาวิชาที่ท่านต้องการศึกษาต่อ / กำลังศึกษาต่อ

[1] สาขาวิชาเดิม [2] สาขาวิชาอื่นที่ไม่ใช่สาขาวิชาเดิม (ระบุ) สาขา.....

21. ประเภทของสถาบันการศึกษา/มหาวิทยาลัยที่ท่านต้องการศึกษา / กำลังศึกษาต่อ

[1] รัฐบาล [2] เอกชน [3] ต่างประเทศ

22. เหตุผลที่ทำให้ท่านตัดสินใจศึกษาต่อ

[1] เป็นความต้องการของบิดา/มารดา หรือผู้ปกครอง [2] งานที่ต้องการต้องใช้วุฒิสูงกว่า ปริญญาตรี

[3] ได้รับทุนศึกษาต่อ [4] อื่น ๆ (ระบุ).....

23. ท่านมีปัญหาในการศึกษาต่อหรือไม่

[1] ไม่มีปัญหา [2] มีปัญหา

ถ้า **มีปัญหา** โปรดระบุสาเหตุที่สำคัญที่สุด 1 ข้อ

[1] ข้อมูลสถานที่ศึกษาต่อไม่เพียงพอ [2] คุณสมบัติในการสมัครเรียน

[3] ขาดความรู้พื้นฐานในการศึกษาต่อ [4] ขาดแคลนเงินทุน

[5] อื่น ๆ (ระบุ).....

ตอนที่ 5 ข้อเสนอแนะ

24. ท่านคิดว่าในหลักสูตรของมหาวิทยาลัย ควรเพิ่มรายวิชาหรือความรู้เรื่องใดที่จะเอื้อประโยชน์ต่อการประกอบอาชีพของท่านได้มากยิ่งขึ้น (ตอบได้มากกว่า 1 ข้อ)

[1] ภาษาอังกฤษ [2] คอมพิวเตอร์ [3] บัญชี

[4] การใช้งานอินเทอร์เน็ต [5] การฝึกปฏิบัติจริง [6] เทคนิคการวิจัย

[7] อื่น ๆ (ระบุ).....

25. ข้อเสนอแนะเกี่ยวกับหลักสูตรและสาขาวิชาที่เรียน

.....

.....

26. ข้อเสนอแนะเกี่ยวกับการเรียนการสอน

.....

.....

27. ข้อเสนอแนะเกี่ยวกับกิจกรรมพัฒนานักศึกษา

.....

.....

ที่ปรึกษา

อาจารย์ธนิตสรณ์ จิระพรชัย

รองอธิการบดีฝ่ายแผนและสารสนเทศ

นางสุนิตย์ เทพไพฑูรย์

ผู้อำนวยการกองแผนงาน

ผู้จัดทำ

นางกฤษณา คงลา

นักวิเคราะห์แผนและงบประมาณ

เอกสารหมายเลข 8/2554

เมษายน 2554